RO

JAG

MANUALUL UTILIZATORULUI ȘI INSTALATORULUI

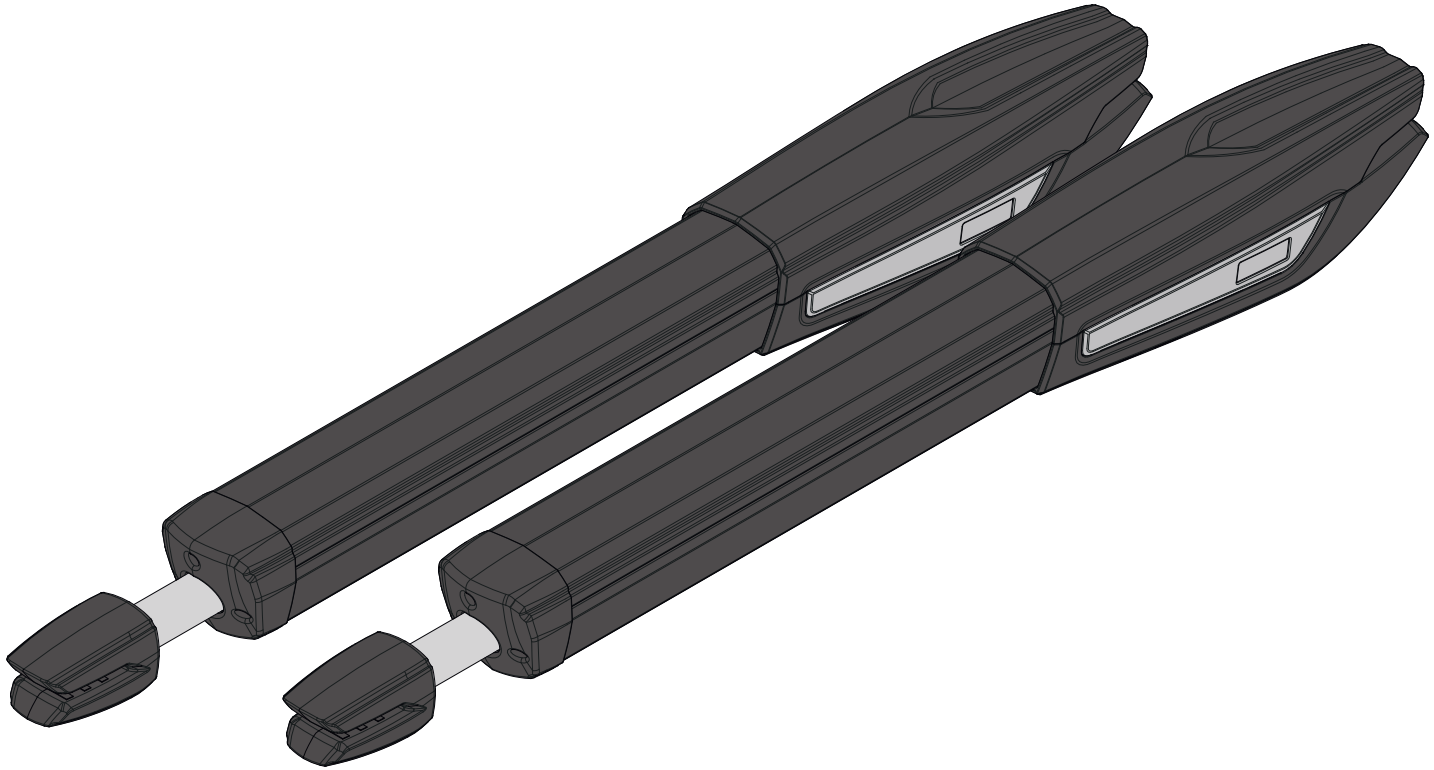

Motorline® PROFESSIONAL

V6.0
REV. 02/2019

00. CONȚINUT

INDEX

01. INSTRUCȚIUNI DE SIGURANȚĂ

STANDARDE DE URMAT 1B

02. PACHET

PACHET INTERIOR 3A

03. OPERATOR

SPECIFICATII TEHNICE 3B

DEBLOCARE MOTOR 4A

04. INSTALARE

ÎNĂLȚIMEA SUPPORTURILOR 4B

COTE DE INSTALARE DESCHIDERE INTERIOARĂ 5

COTE DE INSTALARE DESCHIDERE EXTERNĂ 6

PASI DE INSTALARE 7A

REGLARE MICRO 8A

HARTĂ DE INSTALARE 9

05. SCHEMA DE CONEXIUNE

MOTOR A 230V/110V 10A

MOTOR A 24V 10A

06. TESTAREA COMPONENTELOR

MOTOR A 24V 10B

MOTOR A 230V/110V 11

07. ÎNTREȚINERE

ÎNTREȚINERE 12

08. DEPANARE

INSTRUCȚIUNI CONSUMATORILOR FINALI 13

INSTRUCȚIUNI PENTRU INSTALATORII SPECIALIZAȚI 13

09. SCHEMA DE CONEXIUNE

MOTOR 230V/110V (MC2) 14

MOTOR 24V (MC11) 15

01. INSTRUCȚIUNI DE SIGURANȚĂ

STANDARDE DE URMAT

ATENŢIE:

CE	Acest produs este certificat în conformitate cu standardele de siguranță ale Comunității Europene (CE).
RoHS	Acest produs este în conformitate cu Directiva 2011/65/UE a Parlamentului European și a Consiliului, din 8 iunie 2011, privind restricționarea utilizării anumitor substanțe periculoase în echipamentele electrice și electronice.
	(Aplicabil în țările cu sisteme de reciclare). Acest marcaj de pe produs sau de pe literatură indică faptul că produsul și accesoriile electronice (de exemplu, încărcător, cablu USB, materiale electronice, comenzi etc.) nu trebuie aruncate ca alte deșeuri menajere la sfârșitul duratei sale de viață. Pentru a evita posibilele daune aduse mediului sau sănătății umane rezultate din eliminarea necontrolată a deșeurilor, separați aceste articole de alte tipuri de deșeuri și reciclați-le în mod responsabil pentru a promova reutilizarea durabilă a resurselor materiale. Utilizatorii casnici trebuie să contacteze dealerul de la care au achiziționat acest produs sau Agenția Națională de Mediu pentru detalii despre unde și cum pot lua aceste articole pentru reciclare sigură pentru mediu. Utilizatorii de afaceri trebuie să-și contacteze furnizorul și să verifice termenii și condițiile contractului de cumpărare. Acest produs și accesoriile sale electronice nu trebuie amestecate cu alte deșeuri comerciale.
	Acest marcaj indică faptul că produsul și accesoriile electronice (de exemplu, încărcător, cablu USB, material electronic, comenzi etc.) sunt susceptibile la șoc electric prin contact direct sau indirect cu electricitatea. Fiți atenți când manipulați produsul și respectați toate procedurile de siguranță din acest manual.

STANDARDE DE URMAT

• Este important pentru siguranţa dumneavoastră să urmaţi aceste instrucţiuni.
• Păstrați aceste instrucțiuni într-un loc sigur pentru referințe ulterioare.
• Cel**ELECTROCELOS SA**nu este responsabil pentru utilizarea necorespunzătoare a produsului sau pentru altă utilizare decât cea pentru care a fost proiectat.
• Cel**ELECTROCELOS SA**nu este responsabil dacă nu au fost luate în considerare standardele de siguranță la instalarea echipamentului, sau pentru orice deformare care ar putea apărea.

• Cel**ELECTROCELOS SA**nu este responsabil pentru nesiguranța și funcționarea defectuoasă a produsului atunci când este utilizat cu componente care nu au fost vândute de către aceștia.
• Acest produs a fost proiectat și fabricat strict pentru utilizarea indicată în acest manual.
• Această placă de control nu este adecvată pentru medii inflamabile sau explozive.
• Orice altă utilizare neindicată în mod expres poate deteriora produsul și/sau poate cauza daune fizice și materiale și va anula garanția.
• Nu efectuați modificări la componentele automatizării și/sau la accesoriile acestora.
• Placă de control pentru utilizare în interior cu conexiune 24V/110V/230V.
• Păstrați telecomenzile departe de copii, pentru a preveni activarea involuntară a sistemului automatizat.
• Clientul nu va încerca, în nicio circumstanță, să repare sau să regleze automatismul. Trebuie să apelați numai un tehnician calificat.
• Instalatorul trebuie sa aiba cunostinte profesionale certificate la nivelul ansamblurilor mecanice in usi si porti si programare tablou de comanda. De asemenea, ar trebui să poată efectua conexiuni electrice în conformitate cu toate reglementările aplicabile.
• Instalatorul trebuie să informeze clientul cum să manipuleze produsul în caz de urgență și să îi furnizeze manualul.
• Acest dispozitiv poate fi utilizat de către copiii cu vârsta de cel puțin 8 ani și persoanele ale căror capacități fizice, senzoriale sau mentale sunt reduse sau de către persoane fără experiență sau cunoștințe dacă au primit supraveghere sau instrucțiuni privind utilizarea dispozitivului în condiții de siguranță și a înțeles pericolele implicate. Copiii nu trebuie să se joace cu dispozitivul. Curățarea și întreținerea de către utilizator nu trebuie efectuate de copii nesupravegheați.
• Automatism alimentat cu tensiune de siguranta foarte joasa, cu placa electronica/placa de control/ unitate de control (aplicabil numai motoarelor de 24 V).
• Înainte de instalare, instalatorul trebuie să verifice dacă intervalul de temperatură indicat pe automatism este adecvat locației instalației.

01. INSTRUCȚIUNI DE SIGURANȚĂ

STANDARDE DE URMAT

• Înainte de instalare, instalatorul trebuie să verifice dacă echipamentul care urmează să fie automatizat este în stare mecanică bună, echilibrat corect și se deschide și se închide corect.
• În cazul în care automatizarea urmează să fie instalată la un nivel mai mare de 2,5 m deasupra nivelului solului sau alt nivel de acces, trebuie respectate cerințele minime de securitate și sănătate pentru utilizarea echipamentului de muncă lucrătorilor la locul de muncă din Directiva 2009/104. /CE a Parlamentului European și a Consiliului din 16 septembrie 2009.
• In cazul echipamentelor in care va fi instalata automatizarea, aveti usa pietonala, aveti grija ca aceasta trebuie sa fie inchisa atunci cand automatizarea este activata.
• După instalare, asigurați-vă că mecanismul este reglat corespunzător și că sistemul de protecție și orice deblocare manuală funcționează corect.
• Pentru a proteja cablurile electrice împotriva solicitărilor mecanice, trebuie să utilizați conducte pentru firele electrice, în principal pe cablul de alimentare.
• Când programați unitatea de comandă, acordați o atenție deosebită atingerii numai locației destinate acestui scop. Nerespectarea acestui lucru poate duce la electrocutare.

02. PACHET

PACHET INTERIOR

În pachet veți găsi următoarele componente:

01• 02 operatori de leagăn
02• 01 Placa de control
03• 02 telecomenzi (4 canale) **04•** 02 Suporturi frontale **05•** 02 Suporturi spate
06• 02 condensatori [12,5μF (230V) sau 35μF (110V)] **07•** 01 Fotocelule **08•** 01 Manual de utilizare **09•** Eliberați tastele

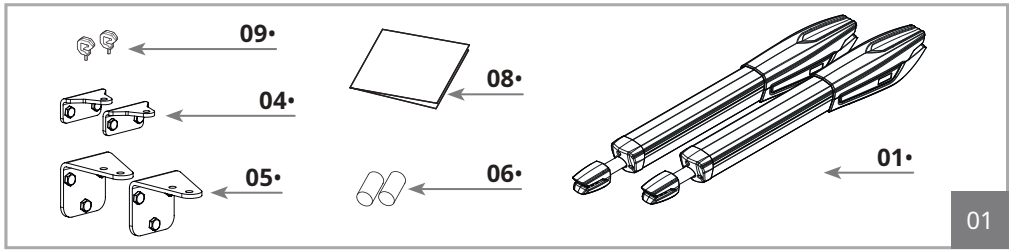

Componente electronice din kit:

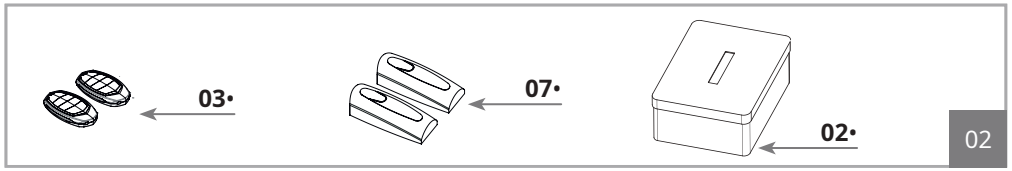

Pachet kit:

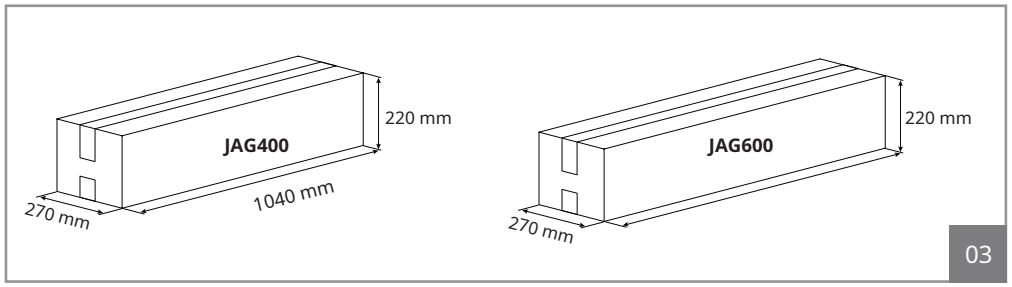

03. OPERATOR

SPECIFICATII TEHNICE

JAGspecificatiile sunt dupa cum urmeaza:

		JAG400	JAG600
• Alimentare electrică	230V	230Vac 50/60Hz	230Vac 50/60Hz
	110V	110Vca 50/60Hz	110Vca 50/60Hz
	24V	24Vdc	24Vdc
• Putere	230/110V	300W	300W
	24V	80W	80W
• Actual	230V	1,3A	1,3A
	110V	2,5A	2,5A
	24V	3A	3A
• RPM	230/110V	1400 RPM	1400 RPM
	24V	1650 RPM	1650 RPM
• Nivelul de zgomot		LpA <= 50dB (A)	LpA <= 50dB (A)
• Forta		2800N	2800N
• Temperaturi de funcționare		- 25°C până la 75°C	- 25°C până la 75°C
• Protectie termala		120°C	120°C
• Clasa de protectie		IP54	IP54
• Frecvența de lucru	230/110V	25%	25%
	24V	Intens	Intens
• Curs		400 mm	600 mm
• Lungimea maximă a frunzei		<5000 mm	<6000 mm
• Condensator	230V	12,5μF	12,5μF
	110V	35 μF	35 μF

03. OPE RATOR

TECHNIC SP ECIFICARI

JAG 400 || 600dim concluziile sunt urmatoarele:

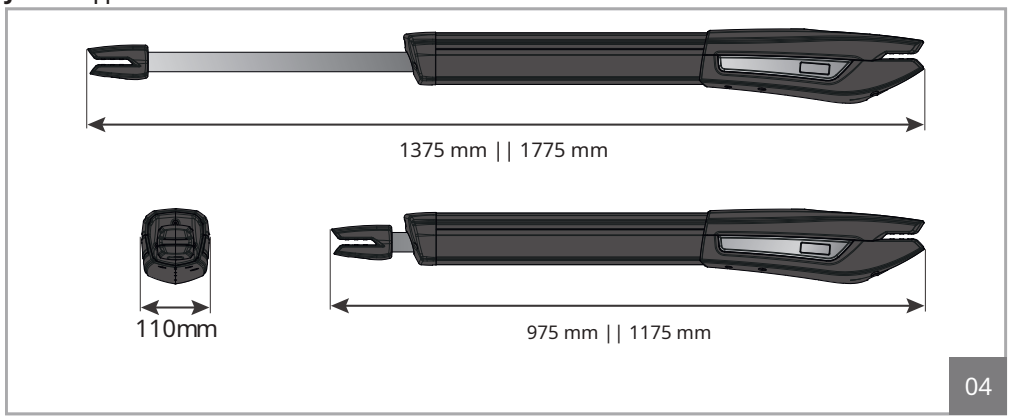

LOCK/DEBLOCARE MOTOR

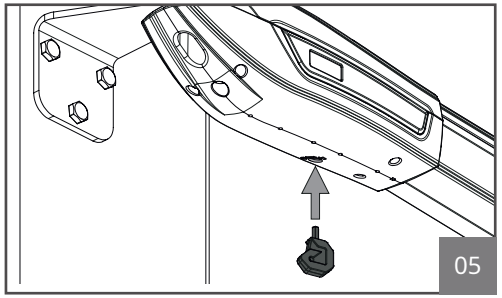

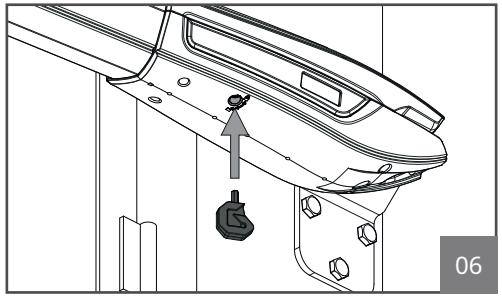

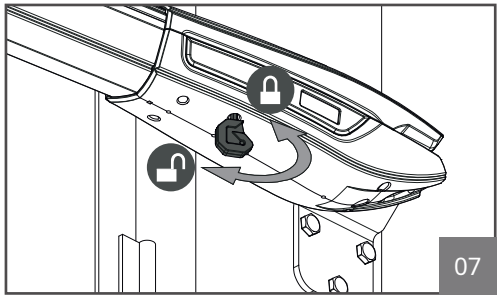

Puneți cheia de deblocare în fanta semnată pe imaginea 05 (motor instalat în stânga) sau 06 (motor instalat în dreapta).

Rotiți cheia pentru a bloca sau debloca motorul (07).

04. INSTALARE

ÎNĂLȚIMEA SUPPORTURILOR

Operatorul trebuie instalat cu o mică înclinare, pentru a preveni infiltrarea apei prin brațul de extensie.

Pentru aceasta, suportul frontal trebuie fixat de poarta cu o inaltime mai mica decat inaltimea suportului din spate. Vezi exemplul de mai jos:

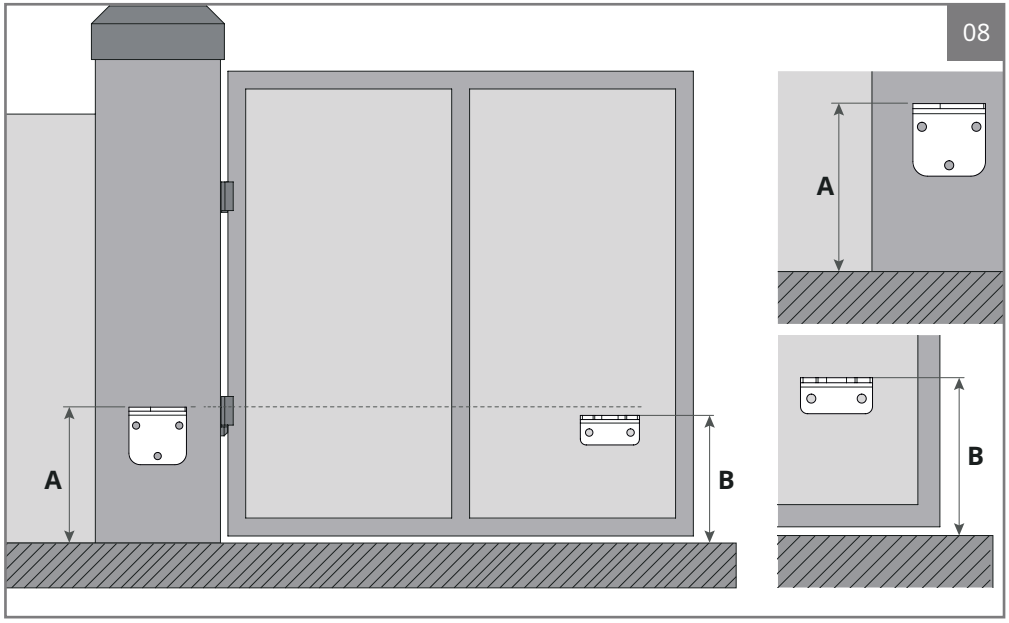

Dimrosion A• *Distanța verticală de la podea la t* **B**• *op a suportului din spate.*
Dimrosion *Distanța verticală de la podea la t op a suportului frontal.*

A	**??** mm	• A stabilit **dimensiunea A** (aceasta poate fi orice s ize la alegere).
B	**A -** 20 mm	• După ce aţi setat **dimensiunea A**, scade t **20 mm** a găsi **dimensiunea B**.

Example:

• Dacă th e height al suportului din spate (dimensiunea A) este la 600 mm, apoi înălțimea față bracket (dim setat la varianta B) va fi de 580 mm (600mm-20mm).

Acea **Este foarte important ca aceste dimensiuni să fie** **CO corectă funcționare și durabilitate a operației** este, de Acea asemenea, foarte important să aveți un grou nivelat **spected! Numai așa se poate asigura că ors!** nd/t erain!

04. INSTALARE

COTE DE INSTALARE DESCHIDERE INTERIOARĂ

Pe diagramele ilustrate de mai jos și pe pagina următoare, sunt**dimensiuni pentru instalare**a sistemului automatizat.

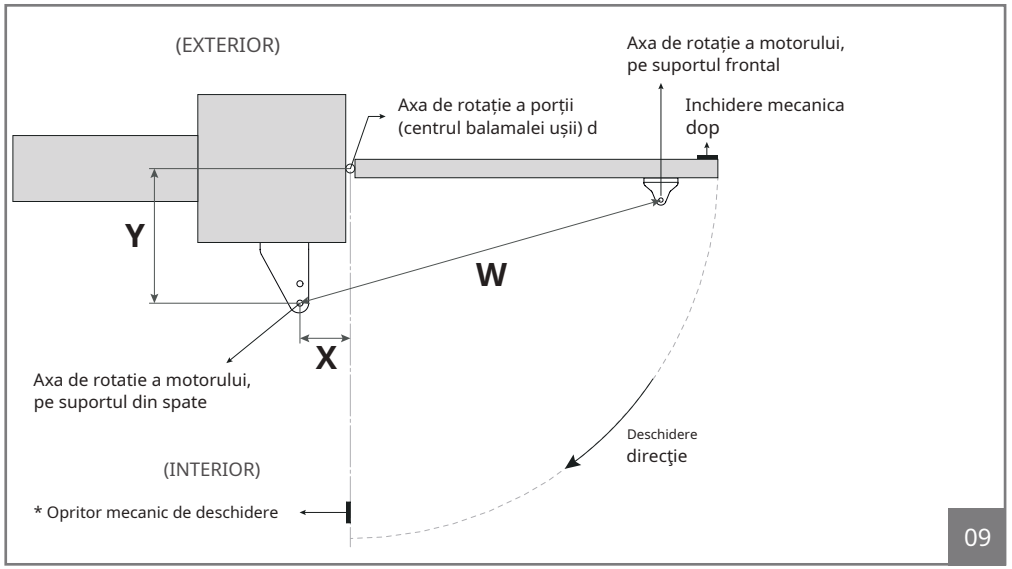

* Instalarea opritorului de deschidere nu este obligatorie.

Legendă:

Dimensiunea X-Distanța orizontală dintre axa balamalei a ușii și axa din spate a motorului.
Dimensiunea Y-Distanța verticală dintre axa balamalei a ușii și axa din spate a motorului.
Dimensiunea W-Distanța dintre axa suporturilor motorului.

La instalarea automatizării este obligatoriu să se respecte dimensiunile x și y, indicate în tabele. In aceasta zona se poate identifica unghiul maxim de deschidere pe care il atinge poarta in aceste dimensiuni.

X,**Y**și**W**afișat în (mm)

Este foarte important ca aceste dimensiuni să fie respectate!Doar astfel se poate asigura funcționarea corectă și durabilitatea operatorilor!

JAG 400

Dimensiune Y	Dimensiunea X			
	180	190	200	210
190	100º	96º	94º	91º
200	96º	93º	91º	-
210	93º	90º	-	-
220	90º	-	-	-

W1295 până la 1300

JAG 600

Dimensiune Y	Dimensiunea X													
	210	220	230	240	250	260	270	280	290	300	320	340	360	380
250	98º	100º	103º	105º	107º	109º	109º	106º	104º	101º	98º	95º	93º	91º
260	98º	100º	102º	104º	107º	108º	106º	104º	101º	99º	96º	93º	91º	-
270	98º	100º	102º	104º	106º	107º	104º	101º	99º	97º	94º	92º	-	-
280	98º	100º	102º	104º	106º	104º	101º	99º	97º	95º	92º	-	-	-
290	98º	100º	102º	104º	104º	101º	98º	96º	95º	93º	91º	-	-	-
300	98º	100º	102º	103º	101º	98º	96º	94º	93º	91º	-	-	-	-
320	97º	99º	100º	98º	95º	93º	92º	90º	-	-	-	-	-	-
340	97º	97º	94º	92º	91º	-	-	-	-	-	-	-	-	-
360	93º	91º	-	-	-	-	-	-	-	-	-	-	-	-

W1695 până la 1700

COTE DE INSTALARE DESCHIDERE EXTERNĂ

Pe diagramele ilustrate de mai jos și pe pagina următoare, sunt**dimensiuni pentru instalare**a sistemului automatizat.

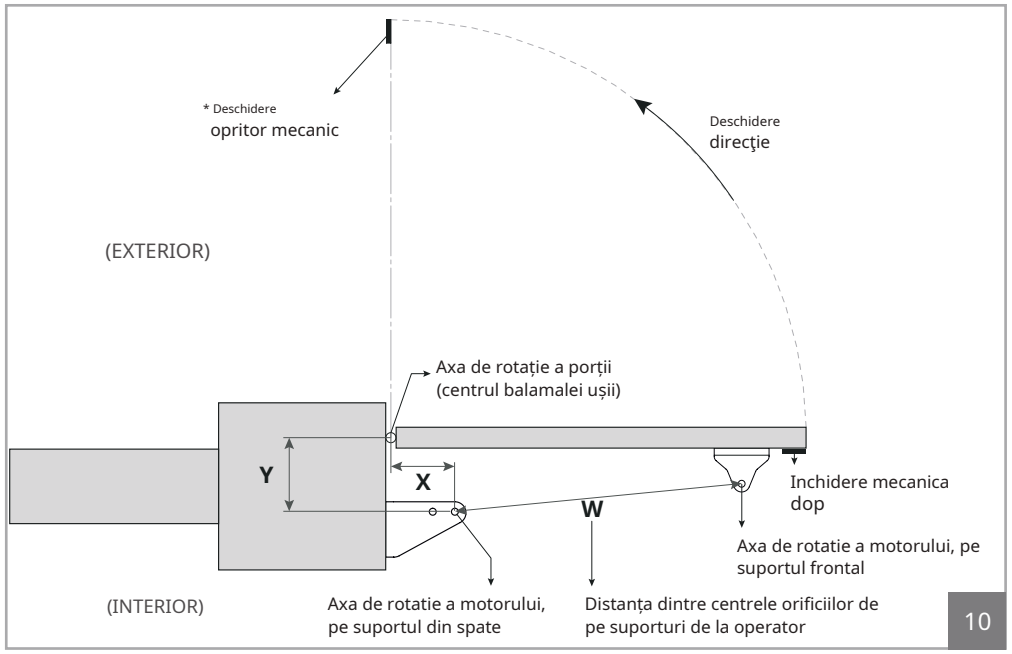

* Instalarea opritorului de deschidere nu este obligatorie.

Legendă:

Dimensiunea X-Distanța orizontală dintre axa balamalei a ușii și axa din spate a motorului.
Dimensiunea Y-Distanța verticală dintre axa balamalei a ușii și axa din spate a motorului.
Dimensiunea W-Distanța dintre axa suporturilor motorului.

La instalarea automatizării este obligatoriu să se respecte dimensiunile x și y, indicate în tabele. In aceasta zona se poate identifica unghiul maxim de deschidere pe care il atinge poarta in aceste dimensiuni.

X,**Y**și**W**afișat în (mm)

Este foarte important ca aceste dimensiuni să fie respectate!Doar astfel se poate asigura funcționarea corectă și durabilitatea operatorilor!

JAG 600

Dimensiune Y	Dimensiunea X								
	250	260	270	280	290	300	320	340	360
220	96º	98º	100º	101º	103º	105º	101º	96º	91º
230	96º	97º	99º	101º	102º	104º	99º	94º	-
240	95º	97º	99º	100º	102º	103º	97º	92º	-
250	95º	97º	98º	100º	101º	102º	95º	91º	-
260	95º	96º	98º	99º	101º	99º	94º	-	-
270	94º	96º	97º	99º	101º	97º	92º	-	-
280	94º	96º	97º	99º	99º	95º	90º	-	-
290	94º	95º	97º	98º	96º	93º	-	-	-
300	93º	95º	96º	98º	94º	92º	-	-	-
320	93º	94º	96º	93º	91º	-	-	-	-
340	93º	94º	93º	-	-	-	-	-	-
360	92º	92º	-	-	-	-	-	-	-
380	91º	-	-	-	-	-	-	-	-

W895 la 900

JAG 400

Dimensiune Y	Dimensiunea X		
	200	210	220
180	91º	93º	90º
190	90º	90º	-
200	90º	-	-

W895 la 900

PASI DE INSTALARE

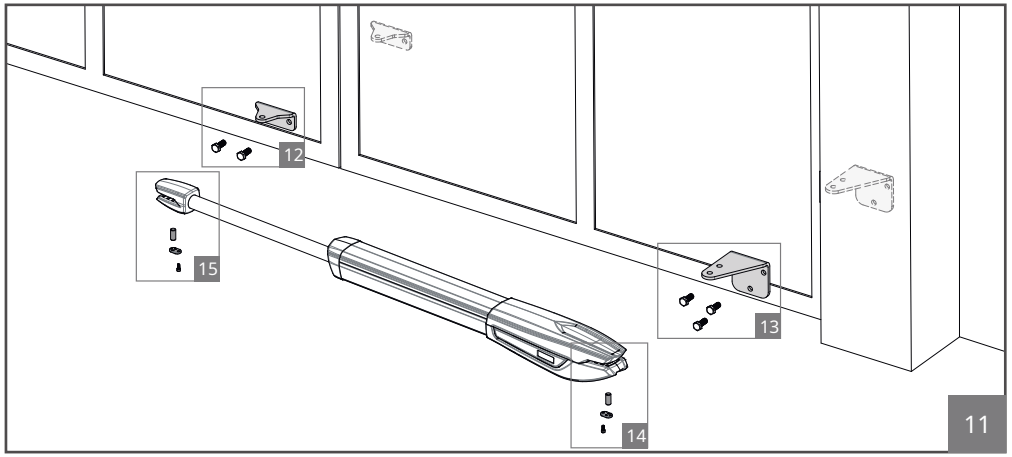

Acordați atenție dimensiunilor de instalare menționate la paginile 4B, 5 și 6!

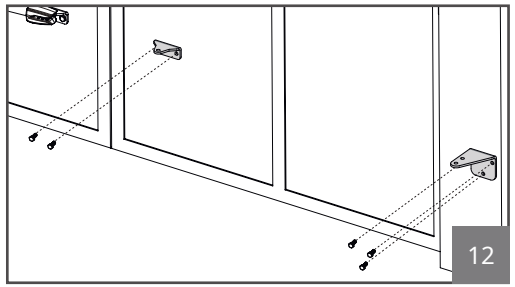

01• Fixați suporturile.

• Suportul din spate trebuie fixat pe stâlp sau perete.
• Suportul frontal trebuie fixat pe poartă. Respectați înălțimea și distanța dintre suporturile față și spate.
Se poate fixa prin folosirea de șuruburi cu bucșă mecanică sau procedeu de sudare chimică, deoarece ambele asigură un suport adecvat.

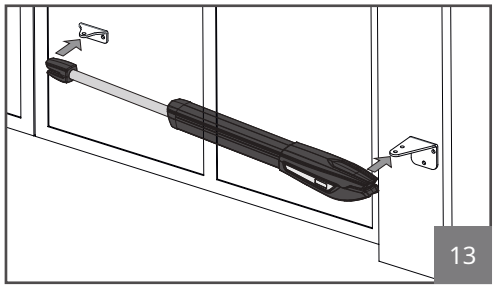

02• Instalaţi operatorul pe suporturi

• Operatorul trebuie aşezat pe ambele suporturi în acelaşi timp pentru a evita lăsarea operatorului suspendat doar de unul dintre suporturi.
Pentru a ușura sarcina, ar trebui să deblocați operatorul pentru a putea întinde/retrage cu ușurință brațul (vezi pagina 4A), pentru a obține poziția corectă pentru suporturi.

INSTALARE PE PASI

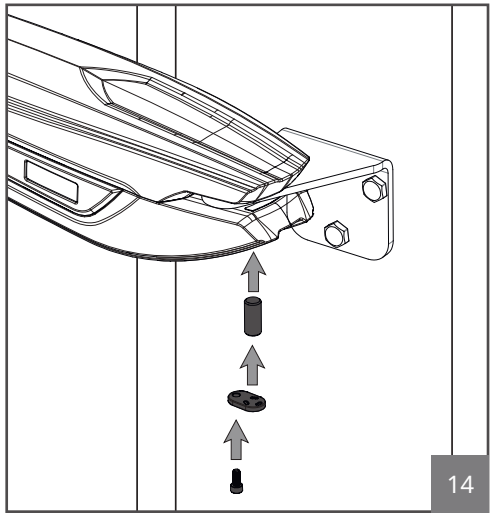

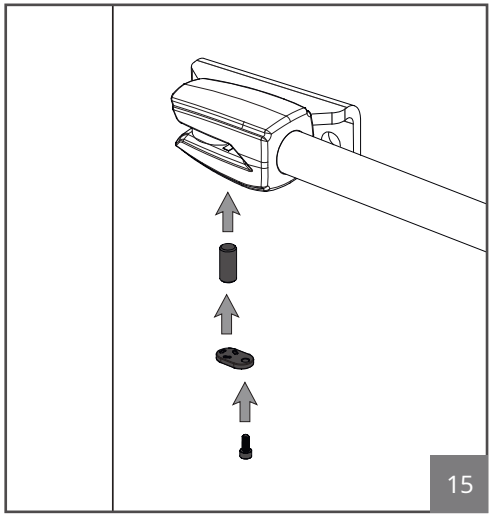

03• Testați mișcarea.

• Instalați știfturile scoase mai devreme pe fiecare parte cu o cantitate mică de lubrifiant pentru mai puțină frecare.
• Deblocați motorul și mutați ușa manual pentru a vedea dacă ușa se deschide și se închide uniform și corect, fără frecare neregulată pe toată durata mișcării sale.
Acest lucru va asigura că motorul nu este supus problemelor în timpul funcționării.

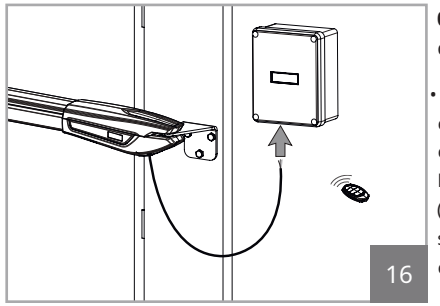

04• Conectarea motorului la placa de control și configurarea dispozitivelor de control.

• Cu motorul instalat, conectați-l la placa de control pentru configurarea sistemului (vezi manualul de utilizare a plăcii de control).
Este important să configurați dispozitivele de control dorite (telecomenzi, comutator de perete etc.) și alte componente suplimentare precum antena, lumina intermitentă, selectorul de chei, printre altele.

Este important să respectați acest ordin de instalare În caz contrar, nu este posibil să se asigure instalarea ct și motoarele pot să nu funcționeze corect corect!

MICROS ADJUSTME NT

01• Deblocați mo tor (see pagina 4A).

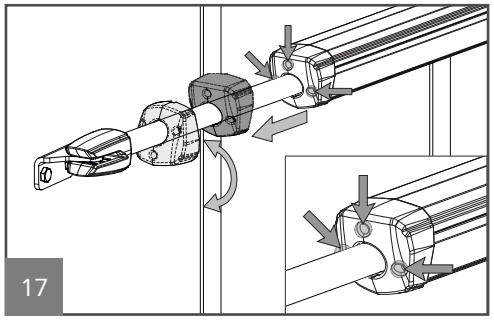

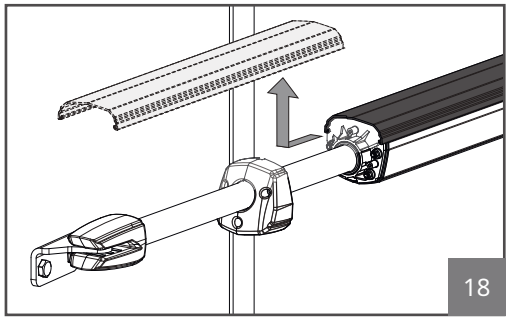

02• Slăbiți 3 o fr nt șuruburi, scoateți t he coperta și th profil e cover.

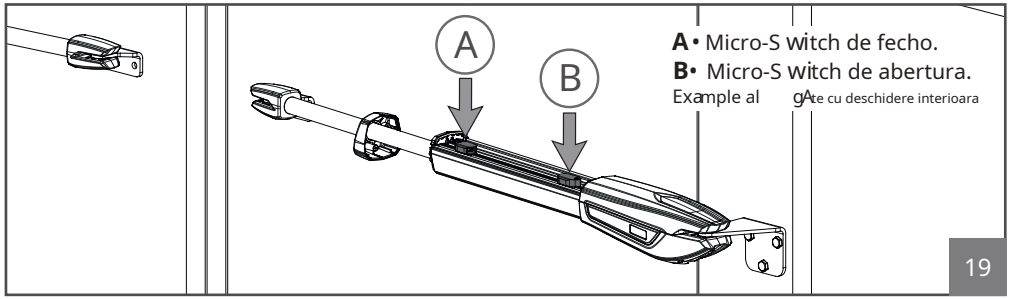

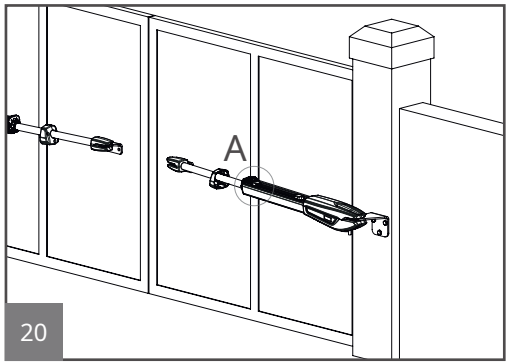

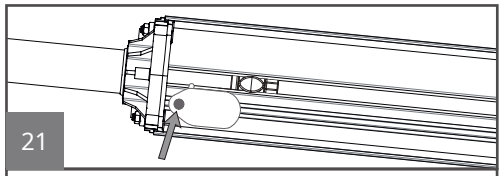

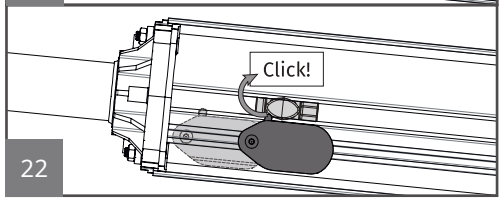

03• Duceți poarta în poziția închisă.
04• Slăbiți șurubul din imagine (21), astfel încât să fie posibilă deplasarea microîntrerupatorului în profil.
05• Reglați micro-închidere (A) până când face „clic” pe piesa de presiune. Strângeți șurubul pentru a fixa micro-ul în acea poziție.

REGLARE MICRO

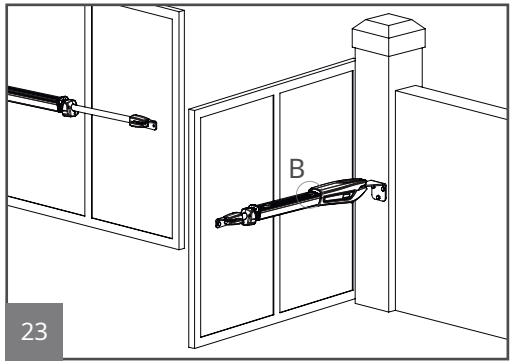

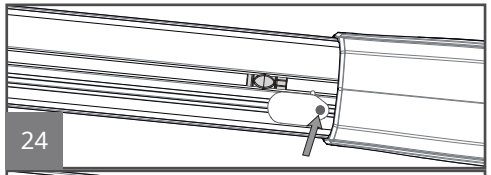

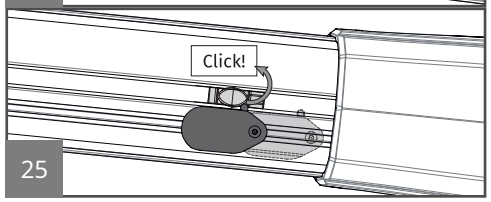

06• Duceți poarta în poziția deschisă. **07**
• Slăbiți șurubul prezentat în i din profil. mage (24), astfel încât să fie posibil să mutați micro-întrerupătorul

08• Reglați micro-închidere (șurub pentru fixarea microîntreruptorului în acea poziție B) până când face *click* pe pres piesa sigura. Strângeți ție.

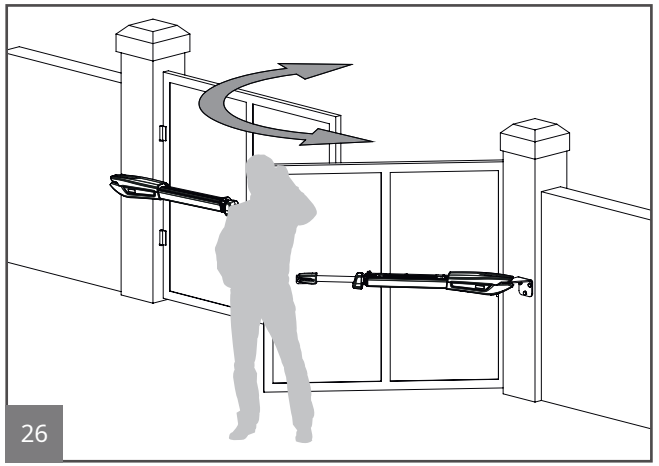

09• Testul t el ușa manual și ry daca este nevoie Areajustează micros, ed dupa cum indica în secolul precedent. paragraf h

10• Când terminat, plasați profile co ver și plasticul acoperi.

11• Repetați întregul proces fsau celălalt motor.

HARTĂ DE INSTALARE

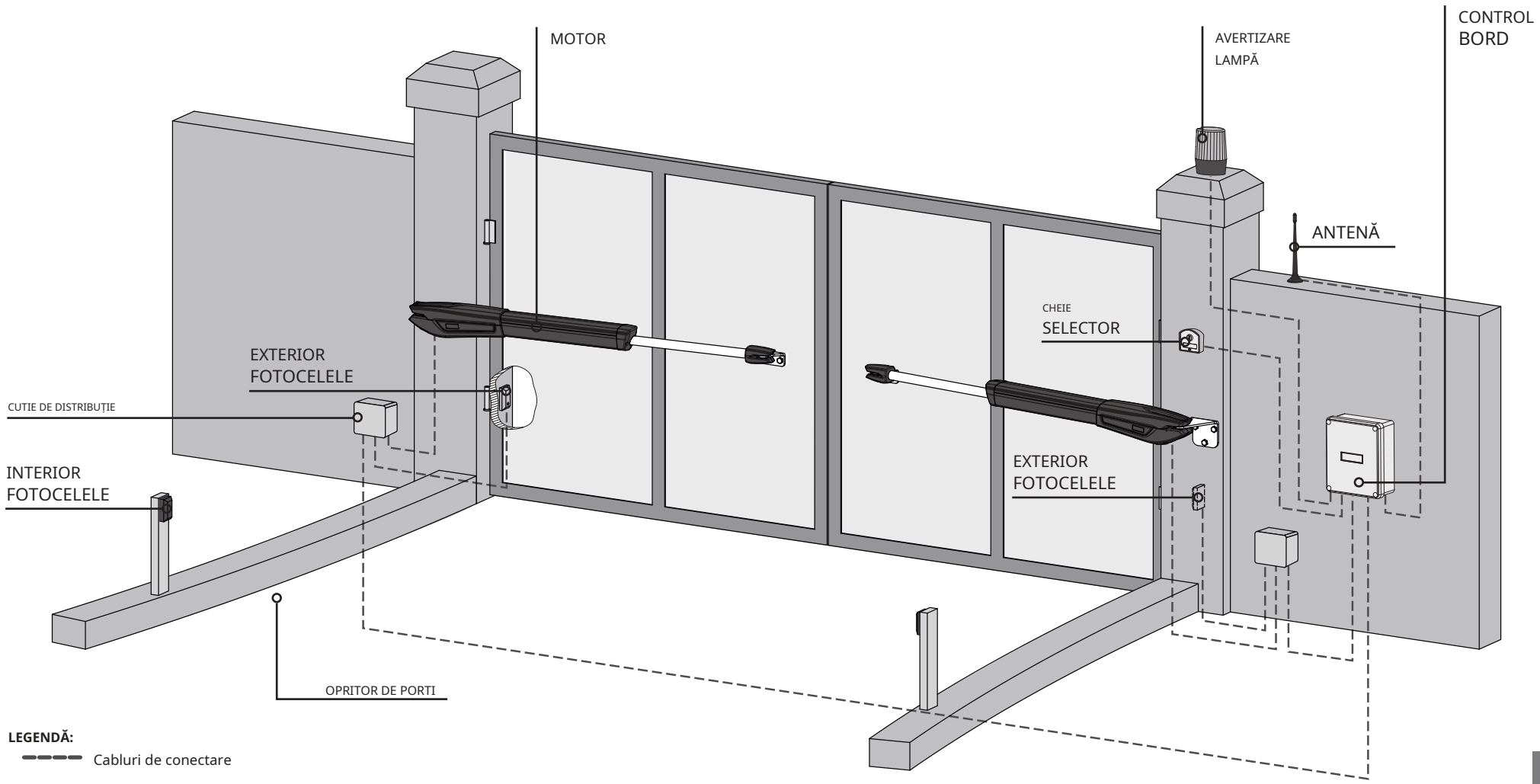

LEGENDĂ:

Cabluri de conectare

Este important să folosiți opritoare mecanice în poziția de deschidere și închidere a porții. Dacă nu sunt respectate, componentele automatizării pot suferi eforturi pentru care nu au fost pregătite, iar ca urmare vor fi deteriorate.

Este important să folosiți cutii de joncțiune pentru conexiunile între motoare, componente și Unitatea de comandă. Toate cablurile trebuie să intre și să iasă pe partea de jos a cutiei de joncțiune și a plăcii de control.

05. CONECTARE SISTEM

MOTOR 110V/230V

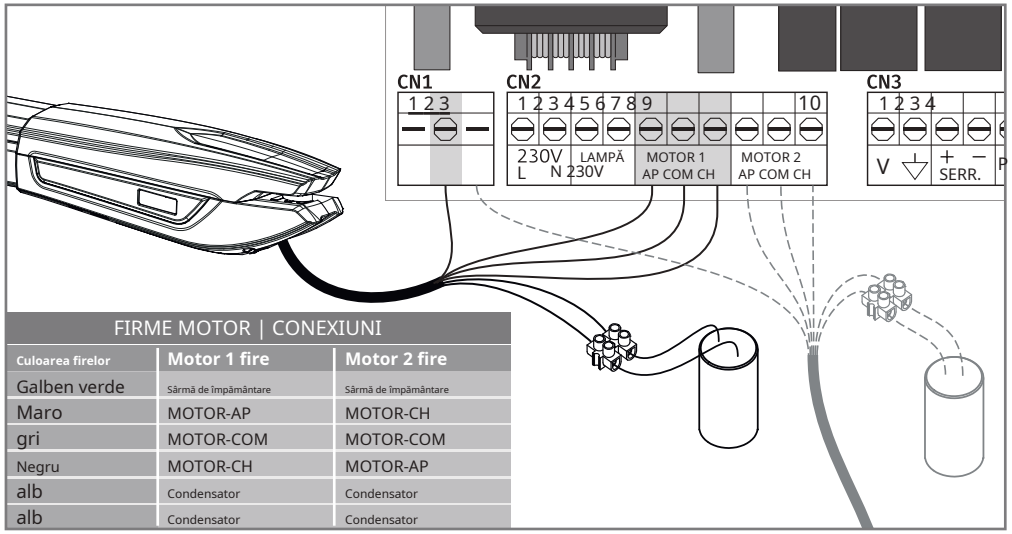

FIRME MOTOR | CONEXIUNI		
Culoarea firelor	Motor 1 fire	Motor 2 fire
Galben verde	Sârmă de împământare	Sârmă de împământare
Maro	MOTOR-AP	MOTOR-CH
gri	MOTOR-COM	MOTOR-COM
Negru	MOTOR-CH	MOTOR-AP
alb	Condensator	Condensator
alb	Condensator	Condensator

Conexiunile trebuie făcute așa cum se arată mai sus, conectând cele 6 fire de motor la intrările corespunzătoare ale centralei și condensatorului.
NOTĂ: Firele albe ale motorului sunt conectate direct la firele condensatorului!

- Aceste conexiuni corespund unui**instalatie cu deschidere catre interior**. În cazul în care automatizarea este instalată cu o deschidere Wauards**in afara**de la poartă, tu**trebuie să schimbe AP** către **fir cu firul CH**pe motorul 1 and 2.
- Dacă**motoarele lucrează spre opus e direcția, schimbați AP cu CH**.

MOTOR 24V

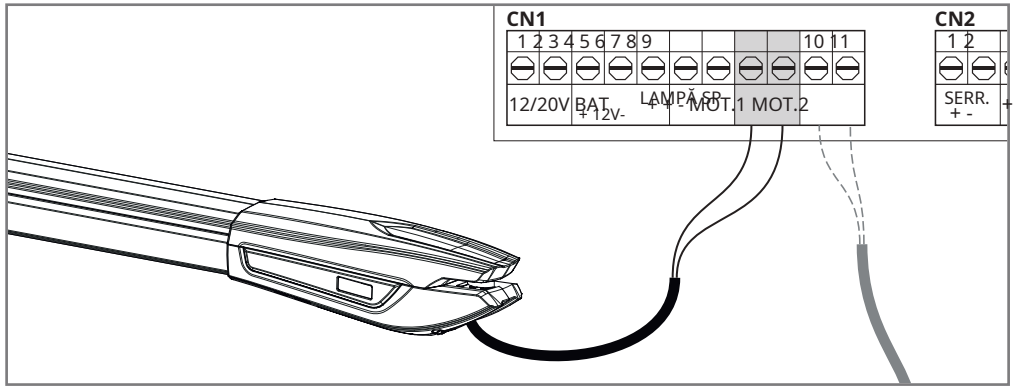

06. CO MTEST DE PONENTE

MOTOR 24V

Pentru a detecta care sunt componentele cu probleme intr-o instalatie de automatism JAG 24V, este vorba de necesar pentru a con teste de conducte cu conectare directa la o sursa de alimentare externa (baterie 24V).
În schema b Mai jos este arătat cum ar trebui făcut acest link.

NOTE:

- Odată ce vă conectați Conectați firele la o baterie de 24 V, motorul trebuie să funcționeze într-o singură direcție. mișcarea inversă Pentru a testa acest lucru, schimbați poziția firelor conectate la baterie.

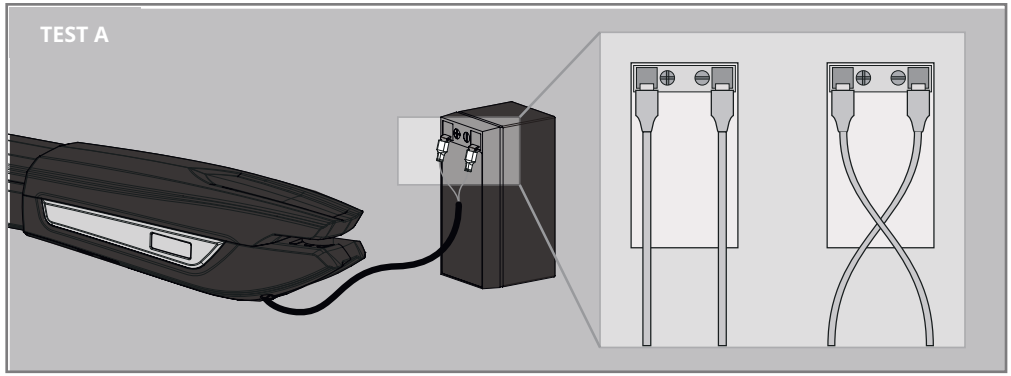

Testul A• Realizați conexiunea Dacă este așa cum este indicat în imagine.
motorul funcționează, problema probl e în tabloul de control. Dacă face n ot operate, face the test B.

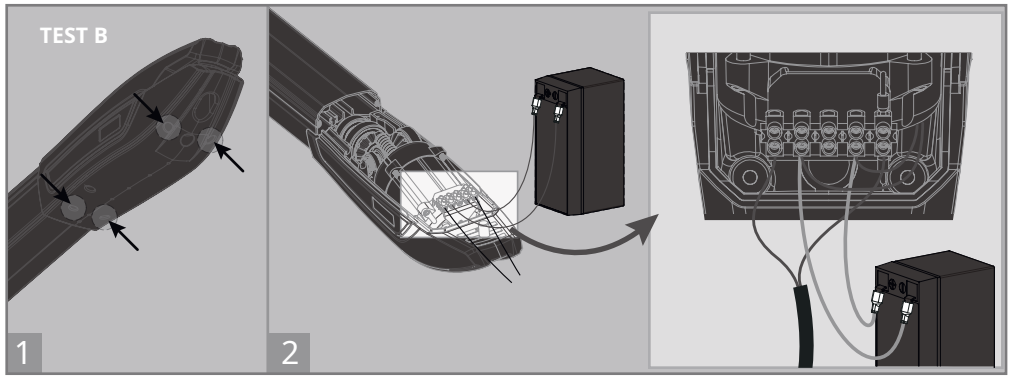

Testul B• Slăbiți cele 4 șuruburi pentru a scoate capacul și a accesa conexiunile interne.
Faceți conexiunile așa cum este indicat în imagine.
Dacă motorul funcționează, problema este pe diodă(e) sau pe micro(e). Dacă nu funcționează, înlocuiți cu un nou motor de 24 V și testați din nou pentru a vă asigura că totul este în regulă.

MOTOR 230V/110V

Pentru a detecta dacă defecțiunea este pe placa de control sau pe motor este, uneori, necesar să se efectueze teste cu conectare direct la o sursă de alimentare de 110V/230V.
Pentru aceasta este necesară interpunerea unui condensator pe conexiune pentru ca automatismul să funcționeze (verificați tipul de condensator care trebuie utilizat în manualul produsului).
Diagrama de mai jos arată cum să faceți acea conexiune și cum să îmbinați firele diferitelor componente.

Toate testele trebuie efectuate de personal calificat din cauza pericolului grav asociat cu utilizarea greșită a sistemelor electrice!!

NOTE:
• Pentru efectuarea testelor nu este nevoie sa scoateti automatismul din locul in care este instalat, deoarece in acest fel se poate intelege daca automatismul poate functiona corespunzator conectat direct la curent.
• Ar trebui să utilizați un nou condensator în timpul acestui test pentru a vă asigura că problema nu se află pe el.

TEST 1-Placa de control Functioni ng

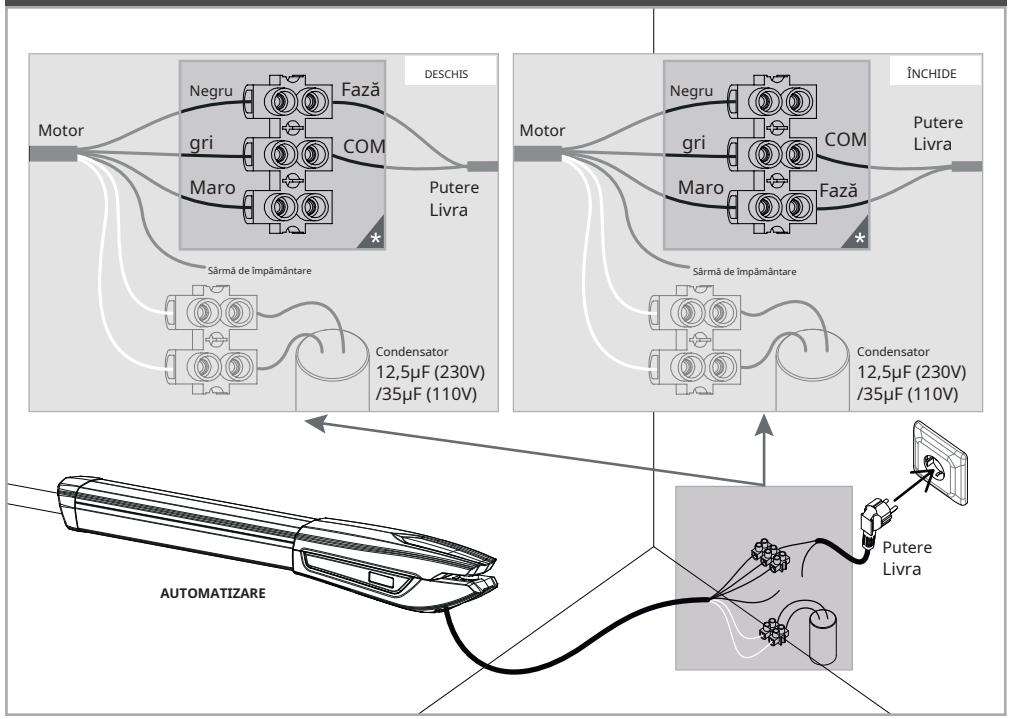

01• Conectați cele 3 fire de automatizare în terminal.
02• Conectați cele două fire albe de automatizare cu firele condensatorului.
03• Conectați firele de alimentare în deschiderea motorului se va roti într-un sens, iar în timpul închiderii, motorul se va roti în sens invers.
04• În final, conectați-l la o priză de 230V sau 110V, în funcție de motorul/placa de control testată. **Daca motorul functioneaza**, problema este la placa de control. **Dacă motorul nu,**Fă**TEST 2**.

TEST 2-Funcționează micro-urile

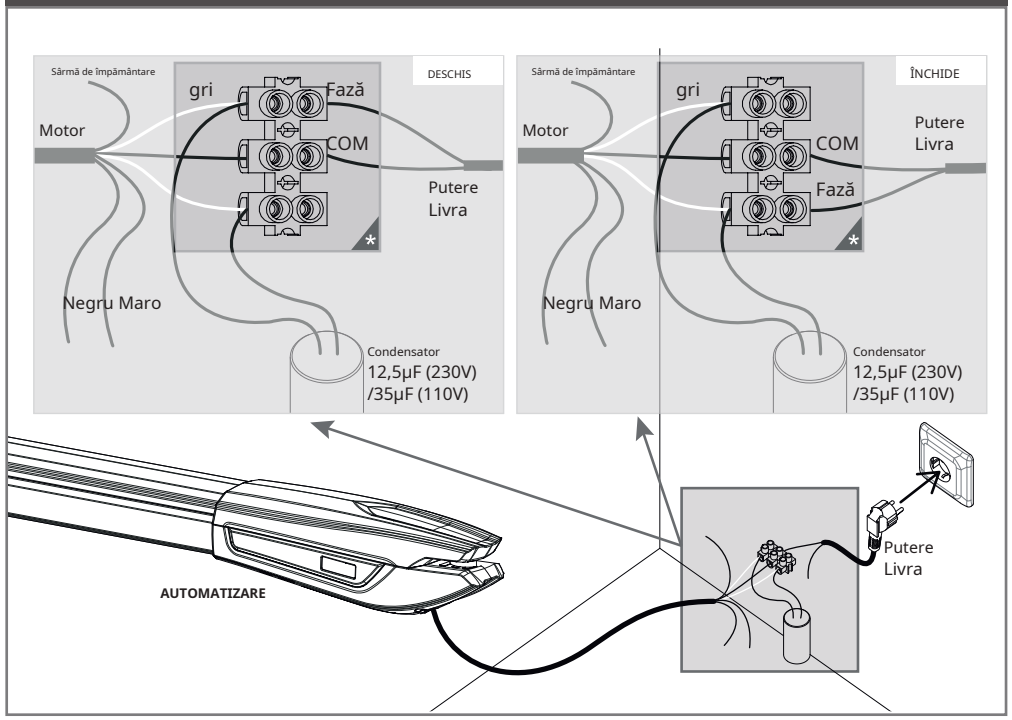

01• Înlocuiți firele maro și negre cu fire albe și conectați la borna. **02•** Conectați condensatorul în bornă, în aceleași fire albe de intrare.
03• Conectați firele de alimentare în deschiderea motorului se va roti într-un sens, iar în timpul închiderii, motorul se va roti în sens invers.
04• În final, conectați-l la o priză de 230V sau 110V, în funcție de motorul/placa de control testată. **Daca motorul functioneaza**, problema este la microîntrerupătoare.
Dacă motorul nu funcționează,in mod normal problema este la motor. Înlocuiți-l cu unul nou și testați din nou.

MAINTENANCE

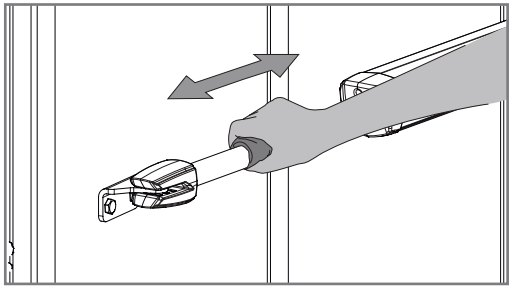

• **Curăţaţi braţul din oţel inoxidabil**

• Cu o cârpă înmuiată cu spray lubrifiant, ştergeţi orice reziduu care se acumulează pe braţul din oţel inoxidabil al operatorului.
• Aplicaţi o cantitate mică de lubrifiant spray pe braţ şi cu o cârpă uscată îndepărtaţi excesul, lăsând un strat omogen de lubrifiant peste braţ.

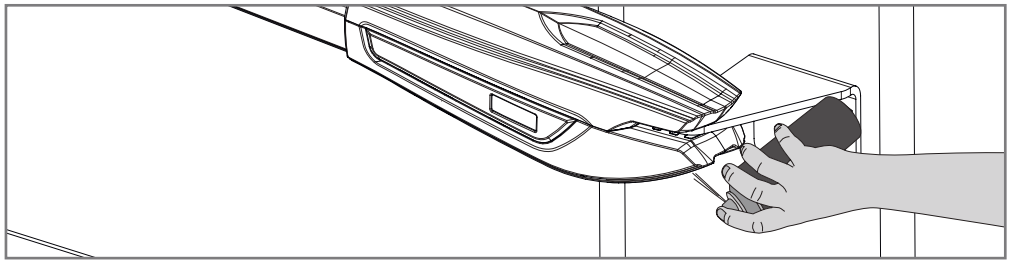

• **lubricate ace**

• pe c o cantitate mică de lubrifiant pe orificiile care contine supp satupini.

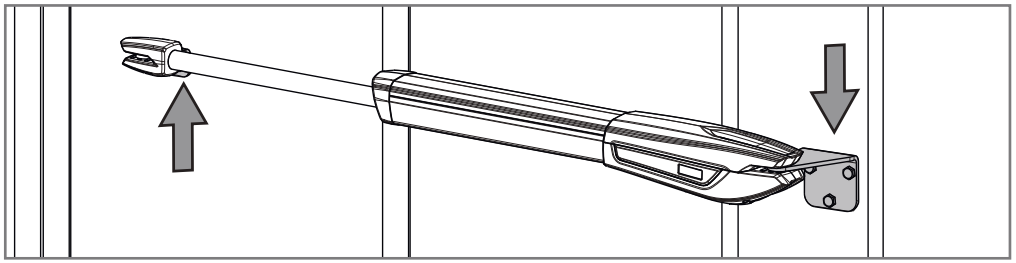

• **Check suporturi de motor**

• Make asiguraţi-vă că suporturile rămân binel fixed pe stâlpi şi poarta spre rosigur corect functionarea de cel equipment.

Aceste măsuri de întreţinere trebuie aplicate în fiecare an pentru funcţionarea ure potrivit sistemului automatizat.

08. DEPANARE

INSTRUCȚIUNI CONSUMATORILOR FINALI

INSTRUCȚIUNI PENTRU INSTALATORII SPECIALIZAȚI

Anomalie	Procedură	Comportament	Procedura II	Descoperirea originii problemei
• Motor nu munca deloc.	• Asigură-te că au putere în controlul automatizării placa și dacă funcționează corect.	• Încă nu funcționează.	• Consultaţi un tehnician calificat MOTORLINE.	1 • Deschideți cutia de control și verificați dacă are sursă de alimentare 230V/110V/24V; 2 • Verificați siguranțele de intrare; 3 • Deconectați motoarele de la placa de control și testați-le conectându-le direct la sursa de alimentare pentru a afla dacă au probleme (vezi pagina 8B/9). 4 • Dacă motoarele funcționează, problema este pe placa de control. Scoateți-l și trimiteți-l la serviciile noastre tehnice MOTORLINE pentru diagnosticare; 5 • Dacă motoarele nu funcționează, scoateți-le de pe locul de instalare și trimiteți la serviciile noastre tehnice MOTORLINE pentru diagnosticare.
• Motor nu mișcare dar face zgomot.	• Deblocați motorul și mutați poarta cu mâna către verifica pentru mecanic probleme pe Poartă.	• Este poarta închis?	• Consultați un expert experimentat în porți.	1 • Verificați toate axele de mișcare și sistemele de mișcare asociate legate de poartă și operatori (pini, balamale etc.) pentru a afla care este problema.
		• Poarta se misca uşor?	• Consultaţi un tehnician calificat MOTORLINE.	1 • Verificarea condensatorilor, testarea operatorului cu condensatoare noi; 2 • Dacă condensatorii nu sunt problema, deconectați motoarele de la placa de control și testați-le conectându-le direct la sursa de alimentare pentru a afla dacă au probleme (vezi pagina 10B și 11). 3 • Dacă motoarele funcționează, problema este de la placa de control. Scoateți-l și trimiteți-l la serviciile noastre tehnice MOTORLINE pentru diagnosticare; 4 • Dacă motoarele nu funcționează, scoateți-le de la locul de instalare și trimiteți-le la serviciile noastre tehnice MOTORLINE pentru diagnosticare.
• Motor se deschide dar nu închide.	• Deblocați motorul și mutați poarta cu mâna către poziție închisă. Blocați din nou motorul(ele). și opriți alimentarea pentru 5 secunde. Reconectați-l și trimite pentru a deschide poarta folosind transmițătorul.	• Poarta s-a deschis dar nu s-a mai închis.	1 • Verificați dacă există vreun obstacol în fața fotocelulelor; 2 • Verificați dacă vreunul dintre dispozitivele de comandă (selector cu cheie, buton, videointerfon etc.) ale porții este blocat și transmite semnal permanent către centrala; 3 • Consultaţi un tehnician calificat MOTORLINE.	Toate plăcile de comandă MOTORLINE au LED-uri care permit cu ușurință concluzia care sunt dispozitivele cu anomalii. Toate LED-urile dispozitivelor de siguranță (DS) în situații normale rămân aprinse. Toate LED-urile circuitelor „START" în situații normale rămân oprite. Dacă dispozitivele cu LED-uri nu sunt toate aprinse, există unele defecțiuni ale sistemelor de securitate (fotocelule, margini de siguranță), etc. Dacă LED-urile circuitelor „START" sunt aprinse, există un dispozitiv de control care trimite semnal permanent. **A) SISTEME DE SECURITATE:** 1 • Închideți cu un șunt toate sistemele de siguranță de pe tabloul de comandă (verificați manualul plăcii de comandă în cauză). Dacă sistemul automat începe să funcționeze în mod normal, verificați dispozitivul problematic. 2 • Scoateți câte un șunt până când găsiți dispozitivul defect. 3 • Înlocuiți-l cu un dispozitiv funcțional și verificați dacă operatorul funcționează corect cu toate celelalte dispozitive. Dacă găsiți altul defect, urmați aceiași pași până când găsiți toate problemele. **B) SISTEME DE PORNIRE:** 1 • Deconectați toate firele de la intrarea terminalului START. 2 • Dacă LED-ul s-a stins, încercați să reconectați câte un dispozitiv până când găsiți dispozitivul defect. **NOTĂ:** În cazul în care procedurile descrise în secțiunile A) și B) nu au rezultat, scoateți placa de control și trimiteți la serviciile noastre tehnice pentru diagnosticare.
• Motor nu face complet traseu.	• Deblocați motorul și mutați poarta cu mâna către verifica pentru mecanic probleme pe Poartă.	• Întâlnite Probleme?	• Consultați un expert experimentat în porți.	1 • Verificați toate axele de mișcare și sistemele de mișcare asociate legate de poartă și operatori (pini, balamale etc.) pentru a afla care este problema.
		• Poarta se misca uşor?	• Consultaţi un tehnician calificat MOTORLINE.	1 • Verificarea condensatorilor, testarea cu condensatoare noi; 2 • Dacă condensatorii nu sunt problema, deconectați motoarele de la placa de comandă și testați-le conectându-le direct la sursa de alimentare pentru a afla dacă sunt defecte; 3 • Dacă motoarele nu funcționează, scoateți-le de la locul de instalare și trimiteți-le la serviciile noastre tehnice MOTORLINE pentru diagnosticare. 4 • Dacă motoarele funcționează bine și mișcă poarta cu forță maximă pe tot parcursul cursului, problema este de la controler. Setați forța folosind trimmerul de pe placă. Efectuați o nouă programare a timpului de lucru, oferind timp suficient pentru deschidere și închidere cu forța corespunzătoare (vezi manualul controlor în cauză). 5 • Dacă acest lucru nu funcționează, scoateți unitatea de comandă și trimiteți-o la Servicii de servicii tehnice MOTORLINE. **NOTĂ:** Forța de reglare a controlerului ar trebui să fie suficientă pentru a face poarta să se deschidă și să se închidă fără oprire, dar ar trebui să se oprească cu puțin efort din partea unei persoane. În cazul defecțiunii sistemelor de siguranță, poarta nu va provoca niciodată deteriorarea fizică a obstacolelor (vehicule, persoane etc.).

09. SCHEMA DE CONEXIUNE

MOTOR 230V/110V (MC2)

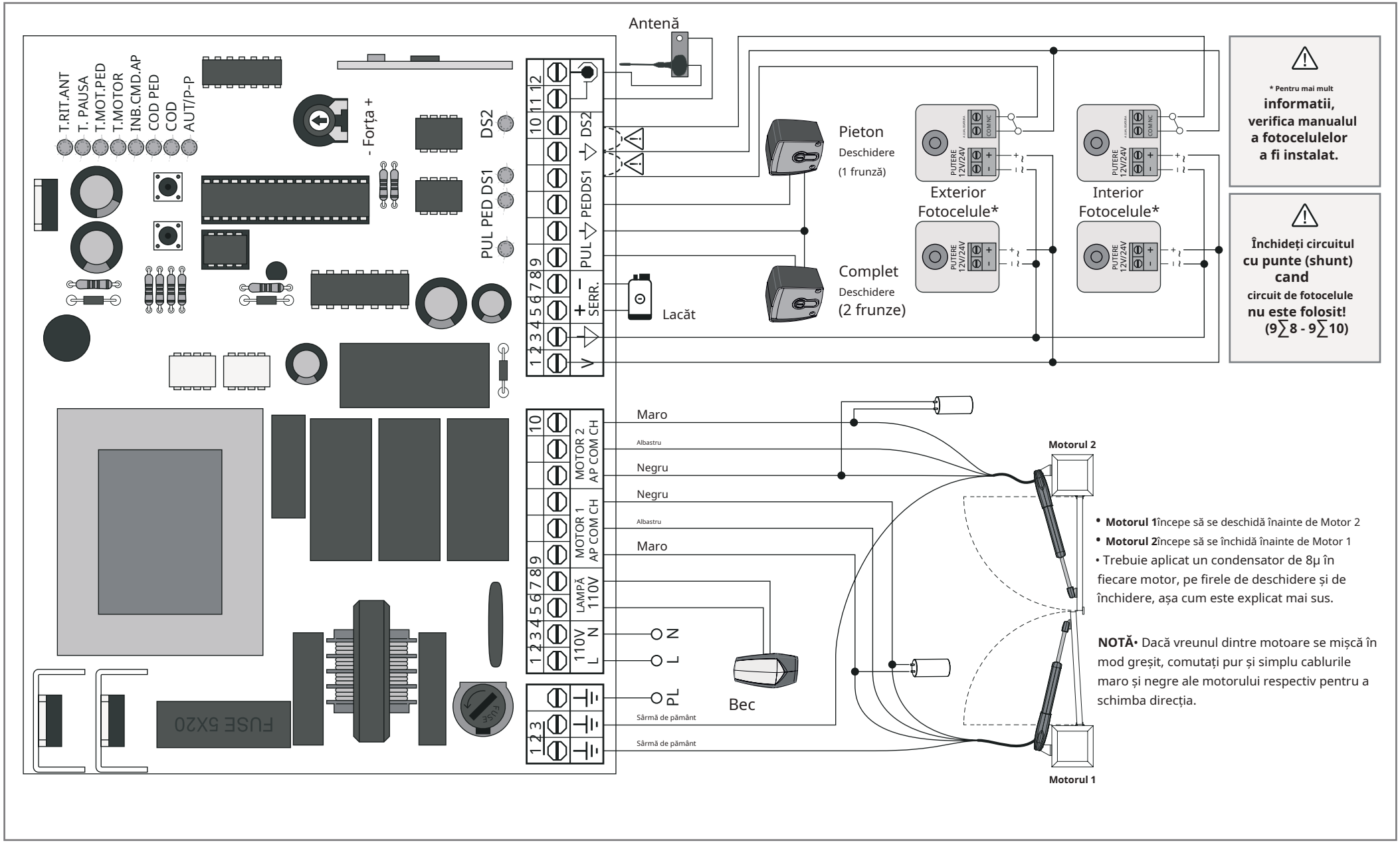
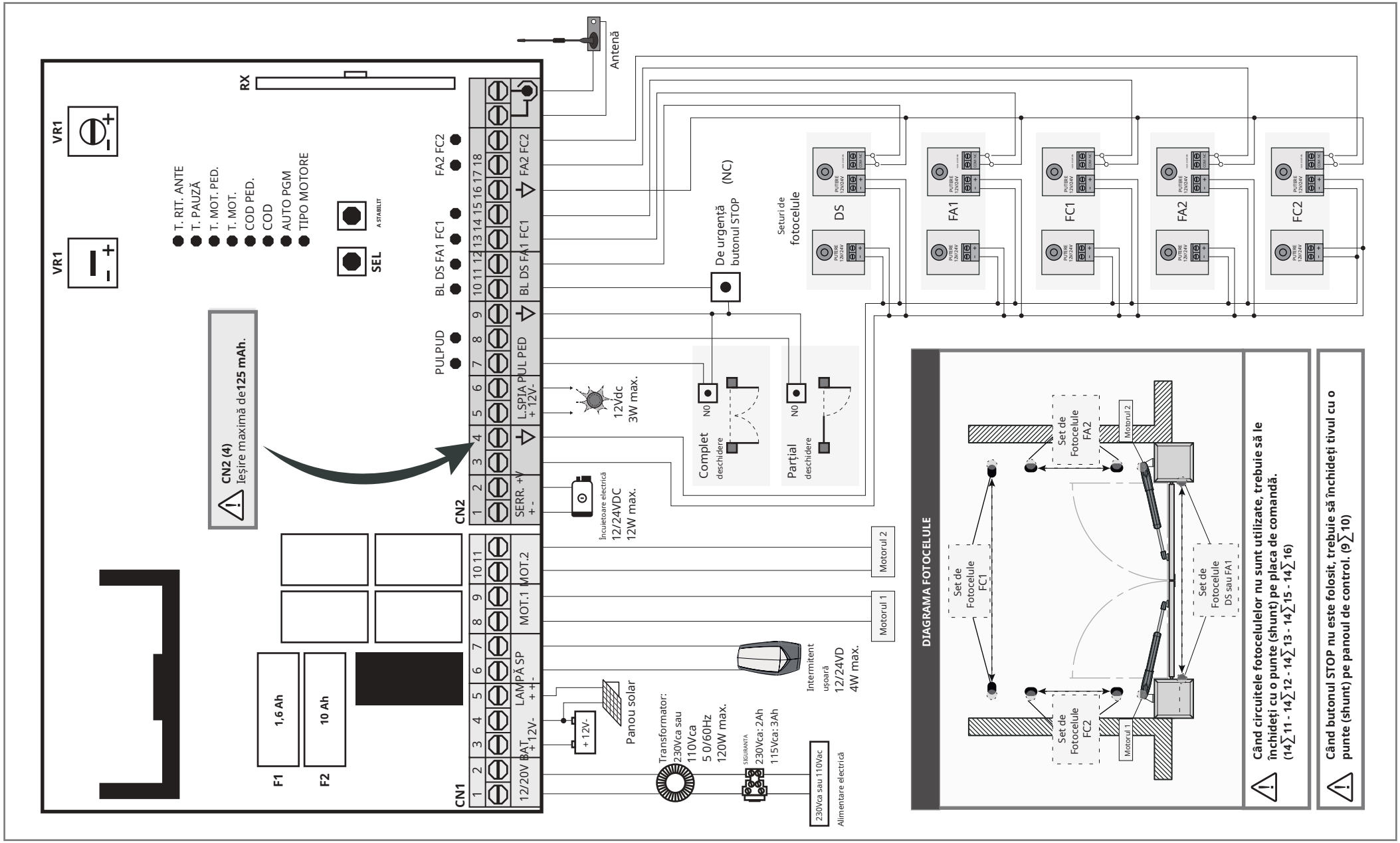
MOTOR 24V (MC11)