NICE

4024 Kit
5024 Kit
Kit 4000
Kit 5000
WG3524HS

Motor automatizare poartă batantă

RO -Instrucțiuni și avertismente pentru instalare și utilizare

-
-
-
-
-
-

Nice

ROMANA

Instrucțiuni traduse din italiană

1 AVERTISMENTĂRI ȘI PRECAUȚII GENERALE DE SIGURANȚĂ

1.1 - Avertismente de siguranță

- **PRUDENȚĂ! - Acest manual conține instrucțiuni și avertismente importante pentru siguranța personală.**Instalarea greșită poate provoca răni grave. Înainte de a începe lucrul, citiți cu atenție tot manualul. Dacă aveți îndoieli, opriți instalarea și solicitați lămuriri Departamentului de Asistență Nice.
- **PRUDENȚĂ! – Conform celei mai recente legislatii europene, realizarea unei usi sau porti automatetrebuie să respecte reglementările Directivei 98/37/CE (Directiva Mașini) și în special, standardele EN 12445; EN 12543; EN 12635 și EN 13214-1, care declară conformitatea prezumată a automatizării. Având în vedere acest lucru, toate operațiunile de instalare, conectare, inspecție și întreținere ale produsului trebuie efectuate exclusiv de către un tehnician calificat și competent!**
- **PRUDENȚĂ! – Instrucțiuni importante: păstrați acest manual pentru orice eventuală cerință viitoare de întreținere și eliminare a produsului.**

1.2 - Avertismente pentru instalare

- Înainte de instalare, verificați dacă acest produs este potrivit pentru automatizarea porții sau ușii dumneavoastră (vezi capitolul 3 și „Caracteristicile tehnice ale produsului"). Dacă nu este adecvat, NU continuați cu instalarea.
- Includeți un dispozitiv de deconectare în sistemul de alimentare cu o distanță de deschidere între contacte pentru a permite deconectarea completă în condițiile dictate de categoria de supratexă III.
- **Toate operațiunile de instalare și întreținere trebuie să aibă loc cu automatizarea deconectată de la sursa electrică.**În cazul în care dispozitivul de deconectare a sursei de alimentare nu este vizibil din zona în care se află automatismul, înainte de a începe lucrul este necesar să atașați un panou cu textul „ATENȚIE! ÎNTREȚINERE ÎN CARE" pe dispozitivul de deconectare.
- În timpul instalării manevrați automatismul cu grijă evitând strivirea, loviturile, căderile sau contactul cu lichide de orice fel. Nu așezați produsul în apropierea surselor de căldură și nu îl expuneți la flăcări libere. Toate aceste activități pot deteriora și provoca defecțiuni sau situații periculoase. Dacă se întâmplă acest lucru, opriți imediat instalarea și contactați Departamentul de Asistență Nice.
- Nu modificați nicio parte a produsului. Operațiunile care nu sunt permise vor cauza doar defecțiuni. Producătorul își declină orice răspundere pentru daune cauzate de modificări arbitrare ale produsului.
- Daca poarta sau usa ce urmeaza a fi automatizata este prevazuta cu usa pietonala este necesara includerea in instalatie a unui sistem de comanda pentru a preveni functionarea motorului cand usa pietonala este deschisa.
- Verificați să nu existe puncte de prindere către părțile fixe când canagul porții este în poziția maxim Deschis, dacă este necesar protejați aceste părți.
- Butonul de comanda de pe perete trebuie pozitionat in vederea automatizarii, departe de piesele in miscare, la o inaltime de minim 1,5 m fata de sol si nu trebuie sa fie accesibil publicului.
- Materialul de ambalare al produsului trebuie eliminat respectând reglementările locale în vigoare.

2 DESCRIEREA PRODUSULUI ȘI UTILIZARE PREVĂZUTĂ

Acest produs este destinat a fi utilizat pentru automatizarea porților sau ușilor batante într-un context exclusiv rezidențial.**PRUDENȚĂ! – Orice altă utilizare diferită de cea descrisă și în condiții ambientale diferite de cele prevăzute în acest manual trebuie considerată necorespunzătoare și interzisă!**

Produsul este un motor cu angrenaj electromecanic, echipat cu un motor cu curent alternativ de 24 V sau 230 V (în funcție de model) și un reductor cu șurub fără sfârșit.
Motoreductorul este alimentat de unitatea de control externă la care este conectat. În caz de întrerupere este posibilă deplasarea manuală a foilor porții, deblocând manual motorreductorul.

Fig. 1arata toate componentele prevazute in pachet (dupa modelul ales):

[**A**] - motorreductor electromecanic
[**b**] - suport frontal (pentru fixarea motorreductorului pe foaia portii)
[**c**] - suport și placă din spate (pentru fixarea motorreductorului pe perete) [**d**] - piese metalice (șuruburi, șaibe etc.)
[**e**] - chei pentru deblocarea manuală a motorreductorului

3 INSTALARE

3.1 - Verificări înainte de instalare

Înainte de instalare, verificați integritatea componentelor, adecvarea modelului ales și adecvarea mediului ales pentru instalare.

IMPORTANT – Motoreductorul nu poate automatiza o poartă manuală care nu are o structură mecanică sigură și eficientă. În plus, nu poate rezolva defecțiunile cauzate de instalarea greșită sau de întreținerea proastă a porții în sine.

3.2 - Adecvarea porții la automatizare și a mediului înconjurător

- Verificati ca structura mecanica a portii sa fie adaptata pentru a fi automatizata si conforma cu legile nationale in vigoare (daca este necesar, faceti referire la datele de pe eticheta portii).
- Deplasarea manuală a canatului porții în poziția Deschis și Închidere, verificați dacă mișcarea are loc cu uzură egală și constantă în fiecare punct al cursei (nu trebuie să existe momente de efort mai mare).
- Verificati ca foaia portii sa ramana echilibrata, sa nu se miste daca este adusa manual in orice pozitie si este oprita.
- Verificați spațiul din jurul motorductorului care permite deblocarea manuală a foii porții, ușor și în siguranță.
- Verificați ca suprafețele alese pentru instalarea produsului să fie solide și să garanteze o fixare stabilă.
- Verificaţi dacă zona de fixare a motorductorului este compatibilă cu mărimea acestuia din urmă, vezi**smochin. 2**: mișcarea corectă de Deschidere a porții și forța pe care o exercită motorul pentru a o efectua, depind de poziția în care este fixat suportul de fixare din spate. Prin urmare, înainte de instalare este necesar să faceți referire la **graficul 2**pentru a defini unghiul maxim de deschidere al canatului și forța motorului, potrivite sistemului individual.

3.3 - Limitele de utilizare ale produsului

Înainte de a instala produsul, verificați dacă foaia porții are dimensiunea și greutatea potrivite și se încadrează în limitele indicate în**graficul 1.**

3.4 - Pregătirea pentru instalare

Fig. 3prezintă un exemplu de sistem de automatizare proiectat cu**Grozav** componente. Aceste componente sunt poziționate conform unei scheme tipice și obișnuite.
Făcând referire la**smochin. 3**, decideți poziția aproximativă în care să instalați fiecare componentă preconizată de sistem și cea mai potrivită conexiune.

diagrama de țiune.

Componente utile pentru realizarea unui sistem complet (fig. 3):

A-Motoare cu angrenaje electromecanice

B-Pereche de fotocelule

C-Câteva blocuri de oprire (în deschidere) **D**

-Coloane pentru fotocelule

E-Dispozitiv de semnalizare intermitent cu antenă încorporată **F**-

Comutator cu cheie sau tastatură digitală **G**-Unitatea de comandă

3.5 - Instalarea consolelor de fixare și motorreductor

3.5.1 – Instalarea suportului de fixare din spate

Calculați poziția suportului din spate folosind**graficul 2.**
Acest grafic servește la stabilirea**dimensiunile A**și**B**si**valoarea unghiului maxim de deschidere**a frunzei.**Important – Valorile lui A și B trebuie să fie similare pentru a permite mișcarea liniară a automatizării.**

01.Măsura**dimensiunea C**(**smochin. 4**) pe partea de fixare;

02. Pe**graficul 2**, identificați**dimensiunea C**găsit și urmărește alinie orizontală acea

determină valoarea lui**dimensiunea B (*)**după cum se arată în exemplul de **smochin. 5**; punctul de întâlnire cu linia „**ril**" (se recomandă linia de instalare) determină valoarea unghiului de deschidere maximă. Din acest punct, urmăriți a linie verticala după cum se arată în exemplul de**smochin. 5**pentru a determina valoarea lui**dimensiunea A**.

Dacă unghiul găsit nu corespunde cerințelor, adaptați dimensiunea A și dacă este necesar dimensiunea B, astfel încât acestea să fie similare.

03.Înainte de a fi fixat pe perete, suportul trebuie etanșat conform specificului placa de fixare (**smochin. 6**); dacă este necesar suportul poate fi tăiat adaptând valorile dimensiunilor A și B.

Notă–Suportul din spate prevăzut cu motorreductor are lungimea de 150 mm; în cazul aplicațiilor speciale sau al unei porți care se deschide spre exterior (**smochin. 7**) poate fi utilizat suportul model PLA6 (accesoriu optional).

PRUDENȚĂ! – Înainte de a fixa suportul din spate, verificați dacă zona de fixare a consolei din față este într-o parte solidă a canatului, deoarece acest suport trebuie fixat la o înălțime diferită a suportului din spate (fig. 8).

04.În acest moment, fixați suportul folosind dibluri, șuruburi și șaibe necesare (nefurnizat).

3.5.2 – Instalare suport de fixare frontal

Suportul frontal trebuie fixat de foaia portii respectand valorile de **dimensiunile D**și**E**(**Fig. 4**).

Notă–Suportul frontal furnizat cu motorreductor trebuie sudat direct pe foaia portii. Dacă acest lucru nu este posibil, utilizați suportul model PLA8 (accesoriu opțional)

01. Stabiliți valoarea de **dimensiunea E** folosind **tabelul 1**;

02. Stabiliți înălțimea în care să poziționați suportul frontal, referitor la**smochin. 8**;

03. Fixați suportul pe partea solidă a foii porții.

TABELUL 1

Model: WG4024 - WG4000 - WG4000/V1		Model: WG5024 - WG5000 - WG5000/V1 - WG3524HS
D (mm):	700	850
A (mm)	E (mm)	
100	600	750
110	590	740
120	580	730
130	570	720
140	560	710
150	550	700
160	540	690
170	530	680
180	520	670
190	510	660
200	500	650
210	490	640
220	480	630
230	470	620
240		610
250		600
260		590
270		580
280		570

3.5.3 – Instalarea motorreductor pe consolele de fixare

- **Instalarea motorreductorului pe suportul din spate** :

01. Fixați motorreductorul pe suport așa cum se arată în**smochin. 9**folosind șurubul, șaiba și piulița furnizate;

02. Strângeți piulița până la capăt și apoi slăbiți cu 1/10 de tură pentru a permite un spațiu minim între părți.

- **Instalarea motorreductorului pe suportul frontal** :

01. Fixați motorreductorul pe suport așa cum se arată în**smochin. 10**folosind șurubul, șaiba și piulița furnizate;

02. Strângeți șurubul până la capăt.

03. Fixați eticheta furnizată în ambalaj, care se ocupă de operațiunile de deblocare și blocare ale motorductorului, permanent aproape de motorreductor.

3.6 - Setarea întrerupătorului de limită mecanic

Întrerupătorul mecanic de limită permite setarea poziției de oprire a foii porții, în acest fel, nu este necesară folosirea blocurilor de oprire și canatul nu se lovește de acestea la sfârșitul manevrei.

AVERTISMENT – In cazul aplicatiilor cu poarta dotata cu deschidere spre exterior (fig. 7) este necesara inversarea cablurilor de alimentare. Seteaza**întrerupător de limită în Deschidere**a motorului cu angrenaje după cum urmează:

01. Deblocați motorreductorul așa cum se arată**în fig.**

14; **02.**Slăbiți șurubul de oprire mecanică;

03. Aduceți manual foaia porții în poziția Deschis dorită;

04. Apoi, aduceți opritorul mecanic la capătul știftului și blocați șurubul (**smochin. 11**).

05. Aduceți foaia manual în poziția Închidere și blocați motorul angrenajului.

4 LEGĂTURILE ELECTRICE

PRUDENȚĂ!

– O conexiune greșită poate cauza defecțiuni sau pericol; de aceea urmează cu scrupulozitate conexiunile stabilite.

– Efectuați operațiunile de conectare când electricitatea este oprită.

Pentru a conecta motorreductorul la unitatea de control, procedați după cum urmează:

01. Scoateți capacul motorului cu angrenaj așa cum se arată în**smochin. 12**;

02. Slăbiți clema cablului motorreductorului, treceți cablul de legătură gaura și conectați cele trei fire electrice așa cum se arată în**smochin. 13**;

03.Înlocuiți capacul motorului cu angrenaj.

Pentru a verifica conexiunile, sensul de rotație al motorului, defazarea mișcării foilor și setarea întrerupătorului de limită, consultați manualul de instrucțiuni al unității de comandă.

IMPORTANT–Cu o poarta configurata cu deschidere spre exterior inverseaza firele de alimentare fata de instalatia standard.

5 INSPECTAREA AUTOMATIZARII

Aceasta este cea mai importantă fază în realizarea automatizării pentru a garanta siguranța maximă. Inspecția poate fi folosită și pentru verificarea periodică a dispozitivelor care compun automatismul.

Inspecția întregului sistem trebuie efectuată de personal expert și calificat care trebuie să-și asume responsabilitatea încercărilor solicitate, în funcție de riscul implicat și să verifice conformitatea cu ceea ce este prevăzut de legi, reguli și reglementări și în special toate cerințele regulamentului EN 12445 care stabilește metodele de testare pentru verificarea automatismelor porților.

Inspecţie

Fiecare componentă a automatismului, de exemplu margini sensibile, fotocelule, opriri de urgență etc. necesită o anumită fază de inspecție; pentru aceste dispozitive urmați procedurile prezentate în manualele de instrucțiuni respective. Pentru inspectarea motorreductorului urmați operațiunile de mai jos:

01. Verificați dacă totul din acest manual și în special din capitolul 1 are a fost respectat cu rigurozitate;

02. Deblocați motorreductorul așa cum se arată în**smochin. 14**;

03. Verificați dacă este posibilă deplasarea manuală a canatului la deschidere și închidere cu o forță nu mai mare de 390N (aprox. 40 kg);

04. Blocați motorreductorul și conectați sursa de alimentare electrică;

05. Utilizarea dispozitivelor de control sau de oprire prevăzute (selector cu cheie, butoane de comandă sau emițătoare radio), efectuați o serie de teste de deschidere, închidere și oprire ale porții și verificați ca aceasta să se comporte așa cum trebuie;

06. Verificați funcționarea corectă a tuturor dispozitivelor de siguranță unul câte unul din sistem. tem (fotocelule, margini sensibile, oprire de urgență etc.) și verificați ca poarta să se comporte așa cum trebuie;

07. Comandați o manevră de închidere și verificați forța impactului frunza de capătul întrerupătorului de limită mecanic. Dacă este necesar, încercați să descărcați presiunea, găsind o setare care să dea rezultate mai bune;

08. Dacă situațiile periculoase cauzate de mișcarea frunzei au fost protejat prin limitarea forței de impact, forța trebuie măsurată conform reglementării EN 12445;

Notă–Motoreductorul nu este prevazut cu dispozitive de reglare a cuplului, astfel de reglementari se fac de catre Unitatea de control.

Punerea in functiune

Acest lucru se poate produce numai după ce s-au efectuat, cu rezultate pozitive, toate fazele de inspecție ale motorductorului și ale altor dispozitive prezente. Pentru a-l pune în funcțiune consultați manualul de instrucțiuni al unității de comandă.

IMPORTANT – Este interzisă punerea în funcțiune parțială sau provizorie.

6 ÎNTREȚINEREA PRODUSULUI

Pentru a menține nivelul de siguranță constant și pentru a garanta durata de viață maximă a întregii automatizări, este necesar să o întrețineți în mod regulat.
Întreținerea trebuie efectuată în conformitate cu instrucțiunile de siguranță din acest manual și conform celor prevăzute de legile și reglementările în vigoare.
Pentru motorreductor este necesară o întreținere programată în cel mult 6 luni.

Operatii de intretinere:

01. Deconectați orice sursă de energie electrică.

02. Verificați starea de deteriorare a tuturor materialelor care compun automatizare cu o atenție deosebită la semnele de eroziune sau oxidare a pieselor structurale: înlocuiți piesele care nu oferă garanții suficiente.

03. Verificați ca conexiunile cu șuruburi să fie suficient de strânse. **04.**Verificați dacă șurubul și șurubul fără sfârșit sunt unse corespunzător.

05. Verificați uzura pieselor mobile și, dacă este necesar, înlocuiți piesele uzate.

06. Reconectați sursele de energie electrică și efectuați toate testele și verificările prevăzute la capitolul 5.

Pentru celelalte dispozitive prezente în sistem consultați manualele de instrucțiuni individuale.

ELIMINAREA PRODUSULUI

Acest produs este parte integrantă a automatizării și, prin urmare, trebuie eliminate împreună.

În ceea ce privește operațiunile de instalare, la sfârșitul duratei de viață a acestui produs, operațiunile de demontare trebuie efectuate de personal calificat.

Acest produs este realizat din diferite tipuri de materiale: unele pot fi reciclate, altele trebuie aruncate. Vă rugăm să vă informați asupra sistemelor de reciclare sau eliminare prevăzute de legile în vigoare în zona dumneavoastră, pentru această categorie de produse.

PRUDENȚĂ!–unele părți ale produsului pot conține substanțe poluante sau periculoase care, dacă sunt dispersate în mediu, pot provoca daune grave mediului și sănătății umane.

După cum este indicat de simbolul din lateral, este interzisă aruncarea acestui produs în gunoiul menajer. Așadar, urmați instrucțiunile de „colectare separată” pentru eliminare, conform metodelor prevăzute de reglementările locale în vigoare, sau readuceți produsul vânzătorului cu amănuntul în momentul achiziționării unui produs nou, echivalent.

PRUDENȚĂ!–reglementarile in vigoare la nivel local pot prevedea sanctiuni grele in cazul aruncarii abuzive a acestui produs.

Durabilitatea produsului

Durabilitatea este durata de viață economică medie a produsului. Valoarea durabilității este puternic influențată de indicele de cerere a manevrelor efectuate de automatism: adică suma tuturor factorilor care contribuie la uzura produsului (vezi Tabelul 2).

Pentru a stabili durabilitatea probabilă a automatismului dvs. procedați după cum urmează:

01. Calculații indicele cererii însumând valorile în procente din încearcă prezent în**masa 2**unul altuia;

02.În **Graficul A**, din valoarea tocmai găsită, trasați o linie verticală până când intersectează curba; din acest punct trasează o linie orizontală pentru a traversa linia „ciclurilor de manevre”. Valoarea stabilită este durabilitate estimată a produsului dvs.

Estimarea durabilității se realizează pe baza calculelor de proiectare și a rezultatelor testelor efectuate pe prototipuri. De fapt, fiind o estimare, nu da nicio garantie asupra duratei efective a produsului.

MASA 2		Indicele cererii		
		WG4024 WG4000 WG4000/V1	WG5024 WG5000 WG5000/V1	WG3524HS
Greutatea frunzelor:	> 100 kg	10 %	0 %	10 %
	> 200 kg	20 %	10 %	20 %
	> 300 kg	30 %	20 %	---
	> 400 kg	---	30 %	---
Lungimea frunzei:	1 - 2 m	20 %	0 %	10 %
	2 - 3 m	---	10 %	20 %
	3 - 3,5 m	---	20 %	---
Temperatura de Operare:		20 %	20 %	20 %
Frunza oarba:		15 %	15 %	15 %
Instalare în zonă cu vânt:		15 %	15 %	15 %

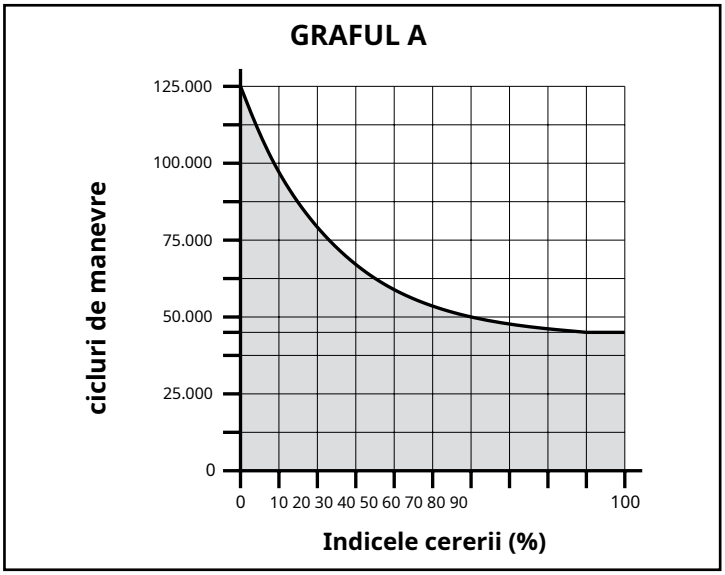

Exemplu de calcul al durabilității unui motorreductor Wingo WG5024 (consultați Tabelul 2 și Graficul A):

- greutatea frunzei = 200 kg (indice de cerere = 10%)
- lungimea frunzei = 2,5 m (indice de cerere = 20%)
- nu sunt prezente alte elemente de stres.

Indicele cererii totale = 20%

Estimarea durabilității = 80.000 de cicluri de manevră

CARACTERISTICI TEHNICE ALE PRODUSULUI

ATENȚIE: • Caracteristicile tehnice prezentate se referă la o temperatură ambientală de 20°C (± 5°C). • Nice Spa își rezervă dreptul de a aduce modificări produsului oricândconsideră că este necesar, păstrând aceeași funcționalitate și destinație de utilizare.

	WG4024	WG5024	WG4000	WG4000/V1	WG5000	WG5000/V1	WG3524HS
Tip	motorreductor electromecanic pentru porti sau usi cu deschidere canatului						
Putere	24 V ⎓	24 V ⎓	230 V~ 50 Hz	120 V~ 60 Hz	230 V~ 50 Hz	120 V~ 60 Hz	24 V
Absorbție maximă	3,5 A	3,5 A	1,5 A	1,5 A	1,5 A	2,5 A	5 A
Absorbție nominală	2 A	2 A	0,5 A	0,5 A	0,5 A	1 A	3 A
Putere maxima absorbita	85 W	85 W	200 W	200 W	200 W	200 W	120 W
Puterea nominală absorbită	50 W	50 W	130 W	130 W	130 W	130 W	72 W
Grad de protectie	IP 44	IP 44	IP 44	IP 44	IP 44	IP 44	IP 44
Voiaj	320 mm	470 mm	320 mm	320 mm	470 mm	470 mm	470 MM
Viteza fara sarcina	0,018 m/s	0,016 m/s	0,016 m/s	0,020 m/s	0,013 m/s	0,016 m/s	0,040 m/s
Impingerea maxima	1500 N	1500 N	1500 N	1500 N	1700 N	1700 N	1500 N
Impingerea nominala	500 N	500 N	500 N	500 N	600 N	600 N	650 N
Temperatura de Operare	- 20 °C până la +50 °C						
Cicluri h la cuplul nominal	40	40	30	30	30	30	30
Durabilitate	estimate intre 80.000 si 250.000 de cicluri de manevre conform conditiilor stabilite in tabelul 2						
Clasa de izolare	A	A	F	F	F	F	F
Dimensiuni (mm)	770 x 98 x 95 h	920 x 98 x 95 h	770 x 98 x 95 h	770 x 98 x 95 h	920 x 98 x 95 h	920 x 98 x 95 h	920 x 98 x 95 h
Greutate (kg)	6	6	6	6	6	6	6

Declarație CE de conformitate și declarație de încorporare pentru o „cvasi-mașină”

Declarație în conformitate cu Directivele: 2004/108/CE (EMC); 2006/42/CE (MD) anexa II partea B

Notă-Conținutul acestei declarații corespunde declarației făcute în documentul oficial depus la birourile Nice Spa, și în special cu cea mai recentă versiune a acesteia disponibilă înainte de tipărirea acestui manual. Textul conținut aici a fost adaptat pentru a răspunde cerințelor editoriale. O copie a declarației originale poate fi solicitată de la Nice Spa (TV) I.

Numărul declarației:**143/WINGO** Revizuire:**9** Limba:**RO**

Numele producătorului:NICE SpA
Abordare: Via Pezza Alta N°13, 31046 Rustignè di Oderzo (TV) Italia.
Persoana autorizata sa furnizeze documentatia tehnica:NICE SpA – Via Pezza Alta N°13, 31046 Rustignè di Oderzo (TV) Italia. **Tip produs:**Motorreductor electric pentru porti batante.
Model / Tip:WG4000, WG4000/V1, WG5000, WG5000/V1, WG4024, WG5024, WG3524HS
Accesorii: Fara accesoriu.

Subsemnatul Mauro Sordini, în calitate de Director General, declară pe propria răspundere că produsele identificate mai sus respectă prevederile următoarelor directive:
• DIRECTIVA 2004/108/CE A PARLAMENTULUI ŞI CONSILIULUI EUROPEAN din 15 decembrie 2004 privind alinierea legislaţiei statelor membre privind compatibilitatea electromagnetică şi de abrogare a Directivei 89/336/CEE, conform următoarelor standarde armonizate: EN 61000-6-2: 2005; EN 61000-6-3:2007 + A1:2011.

De asemenea, produsul respectă următoarea directivă în conformitate cu cerințele pentru „cvasi-mașini”:
• Directiva 2006/42/CE A PARLAMENTULUI ŞI CONSILIULUI EUROPEAN din 17 mai 2006 privind utilajele şi de modificare a Directivei 95/16/CE (text consolidat).
– Declar că documentația tehnică relevantă a fost întocmită în conformitate cu anexa VII B la Directiva 2006/42/CE și că au fost îndeplinite următoarele cerințe esențiale:
1.1.1 - 1.1.2 - 1.1.3 - 1.2.1 -1.2.6 - 1.5.1 -1.5.2 - 1.5.5 - 1.5.6 - 1.5.7 - 1.5.8 - 1.5.10 - 1.5. 11.
– Producătorul este de acord să trimită autorităților naționale informații pertinente despre „cvasi-mașină” ca răspuns la o solicitare motivată, fără a afecta drepturile sale de proprietate intelectuală.
– Dacă „cvasi-mașina” este exploatată într-o țară europeană cu o altă limbă oficială decât limba utilizată în această declarație, importatorul trebuie să asocieze o traducere acestei declarații.
– „Cvasi-mașina” nu trebuie exploatată până când mașina finală în care urmează să fie încorporată nu este declarată conformă cu prevederile Directivei 2006/42/CE, dacă i se aplică.

De asemenea, produsul respectă următoarele standarde: EN 60335-1:2002 + A1:2004 + A11:2004 + A12:2006 + A2:2006 + A13:2008 + A14:2010 + A15:2011; EN 60335-2-103:2003 + A11:2009.

Părțile produsului care fac obiectul următoarelor standarde sunt conforme cu acestea: EN 13241-1:2003 + A1:2011; EN 12445:2002; EN 12453:2002; EN 12978:2003 + A1:2009.

Oderzo, 30 aprilie 2015

ing.**Mauro Sordini**
Director executiv)

RO- MANUAL DE UTILIZARE

Instrucțiuni și precauții pentru utilizatorul
WG4024 - WG5024 - WG4000 - WG4000/V1 - WG5000 - WG5000/V1 - WG3524HS motorreductor

Înainte de a utiliza automatizarea pentru prima dată, cereți montatorului să explice originea riscurilor reziduale și să dedică câteva minute din timpul dumneavoastră citirii manualului de instrucțiuni și avertismentelor pentru utilizator furnizate de montator. Păstrați manualul pentru orice îndoială viitoare și trimiteți-l oricărui nou proprietar al automatizării.

PRUDENȚĂ!–Automatizarea dumneavoastră este o mașină care vă execută cu fidelitate comenzile; o utilizare greșită sau necorespunzătoare o va face periculoasă:

– Nu comandați mișcarea automatizării dacă în raza sa de acțiune se află oameni, animale sau lucruri.

– Este total interzisă atingerea unor părți ale automatizării în timp ce poarta sau ușa este în mișcare!

– Tranzitul este permis doar daca poarta sau usa este complet deschisa cu frunzele oprite!

• **Copii:**un sistem de automatizare garanteaza un nivel ridicat de siguranta, impiedicand miscarea in prezenta persoanelor sau lucrurilor cu ajutorul sistemelor sale de detectie, si garantand o activare intotdeauna previzibila si sigura. Este în orice caz prudent să interziceți copiilor să se joace în apropierea automatizării și, pentru a evita activările accidentale, nu lăsați telecomanda la îndemâna lor: nu este o jucărie!

• Produsul nu este conceput pentru a fi utilizat de către persoane (inclusiv copii) ale căror abilități fizice, senzoriale sau mentale sunt reduse, sau cei fără experiență sau cunoștințe, cu excepția cazului în care au putut beneficia, prin intermedierea unei persoane responsabile de siguranța lor. , de supraveghere sau instrucțiuni privind utilizarea produsului.

• **Anomalii**: De îndată ce observați un comportament anormal al automatizării, întrerupeți alimentarea sistemului și deblocați-l manual. Nu încercați să efectuați nicio lucrare de reparație, ci solicitați asistența montatorului dumneavoastră de încredere: între timp, sistemul poate funcționa ca o deschidere neautomatizată, odată ce motorreductorul a fost deblocat conform descrierii de mai jos.

• **Întreținere:**Ca și în cazul fiecărei mașini, automatizarea dumneavoastră necesită întreținere periodică, astfel încât să poată funcționa cât mai mult timp posibil și în deplină siguranță. Acordați un plan de întreținere periodică cu montatorul dvs.; Nice recomandă întreținerea la fiecare 6 luni pentru uz casnic normal, dar această perioadă poate varia în funcție de intensitatea utilizării: Orice lucrare de control, întreținere sau reparație trebuie efectuată de personal calificat.

• Chiar dacă vă considerați capabil să efectuați lucrarea, nu modificați sistemul și parametrii de programare și nici nu reglați automatizarea: este responsabilitatea montatorului.

• Inspecția, lucrările de întreținere periodică și eventualele reparații trebuie documentate de persoana care le execută și aceste documente trebuie păstrate de proprietarul sistemului. Singura lucrare pe care o puteti efectua si pe care va recomandam sa o faceti periodic este curatarea sticlei fotocelulelor si indepartarea eventualelor frunze sau pietre care pot obstructiona automatismul. Pentru a preveni ca cineva să activeze poarta, înainte de a continua, nu uitați să deblocați automatismul (cum este descris mai jos) și să îl curățați doar cu un burete ușor umezit în apă.

• **Eliminare:** La sfârșitul duratei de viață a automatizării, asigurați-vă că aceasta este demontatăde către personal calificat și că materialele sunt reciclate sau eliminate conform reglementărilorlocale în vigoare.

• În caz de rupere sau de întrerupere: În timp ce așteptați ca montatorul să efectueze lucrarea sau revenirea energiei electrice dacă sistemul nu este echipat cu baterii tampon, automatizarea poate fi folosită în continuare. Este necesar să se deblocheze manual motorreductorul (vezi „Deblocarea sau blocarea motorreductorului”) și să se deplaseze manual foaia porții după cum este necesar.

DEBLOCAREA SI BLOCAREA MANUALA MOTORREDUCTOAREA

Motoreductorul este echipat cu un sistem mecanic care permite deschiderea si inchiderea manuala a portii. Aceste operațiuni trebuie efectuate în timpul întreruperilor electrice sau a anomaliilor de funcționare.

IMPORTANT! – Motoreductorul trebuie blocat sau deblocat numai când canaia este oprită.

Dacă există o blocare electrică pe automatizare, asigurați-vă că blocarea electrică este deblocată înainte de a muta canatul.

DEBLOCAREmotorreductorul manual (**smochin. A**):

01. Glisați membrana de protecție și introduceți cheia rotind-o în sensul acelor de
02. ceasornic: Trageți mânerul în sus, însoțindu-l:
03. În acest moment, deplasați manual foaia porții în poziția dorită.

BLOCAREAmotorreductorul manual;

01. Închideți mânerul și rotiți cheia în sens invers acelor de
02. ceasornic; Scoateți cheia și închideți membrana de protecție.

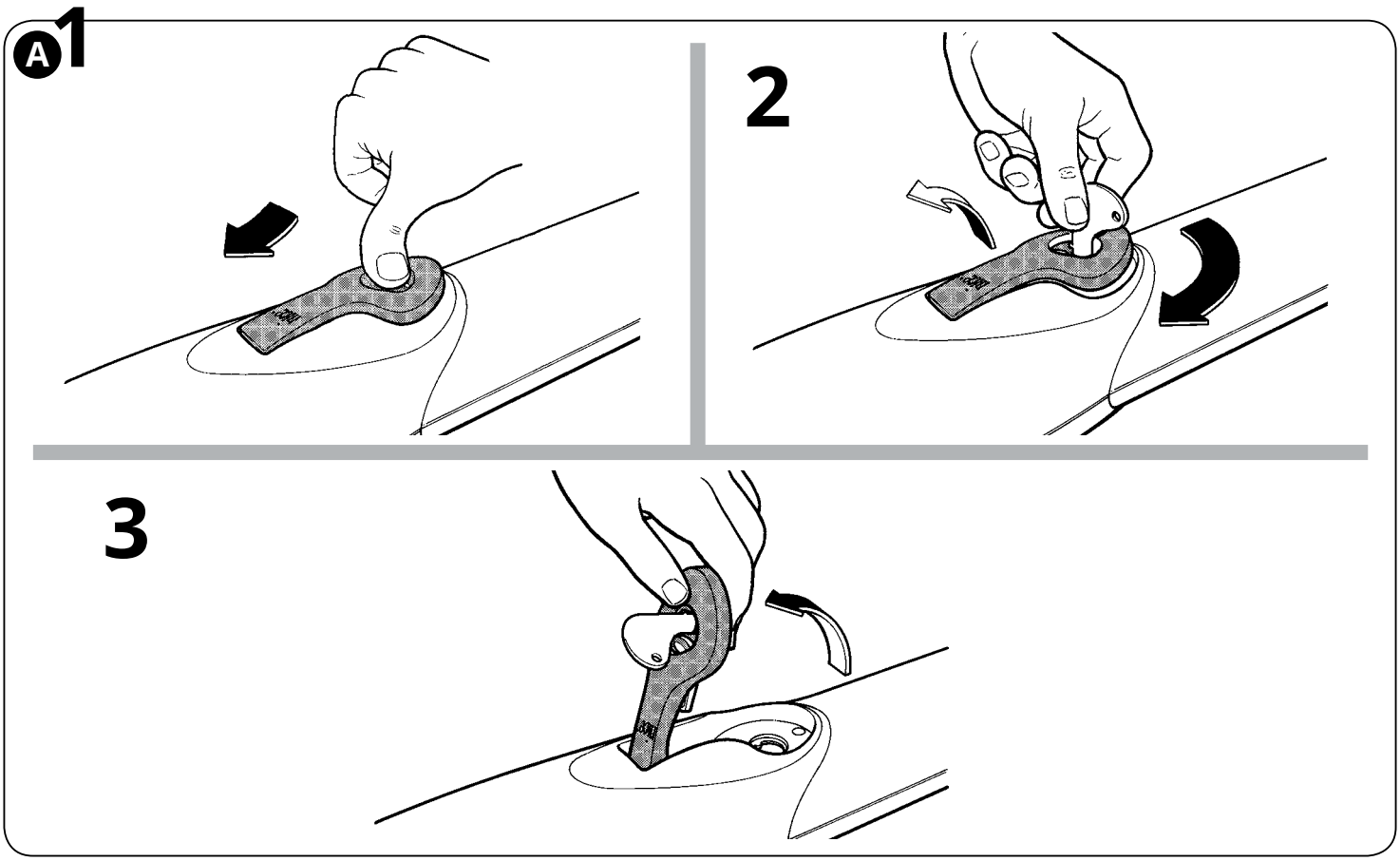

RO- Imagini

RO **Limite de utilizare a produsului**

kg:	
RO	**Greutatea maximă a foii porții**

m:	
RO	**Lungimea maximă a foii porții**

WG4024 - WG4000 - WG4000/V1

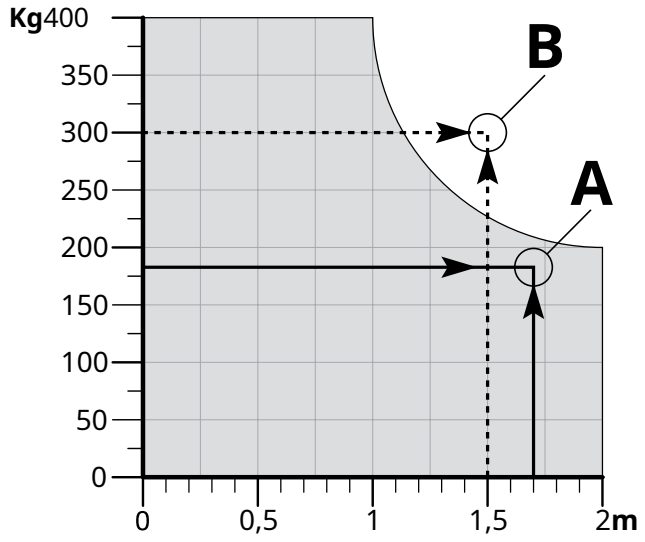

WG3524HS

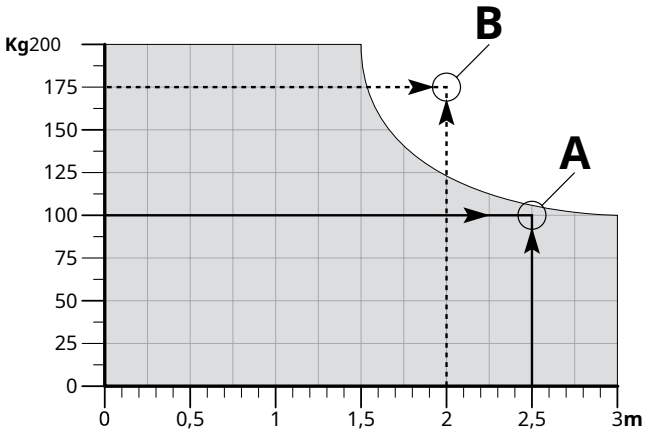

WG5024 - WG5000 - WG5000/V1

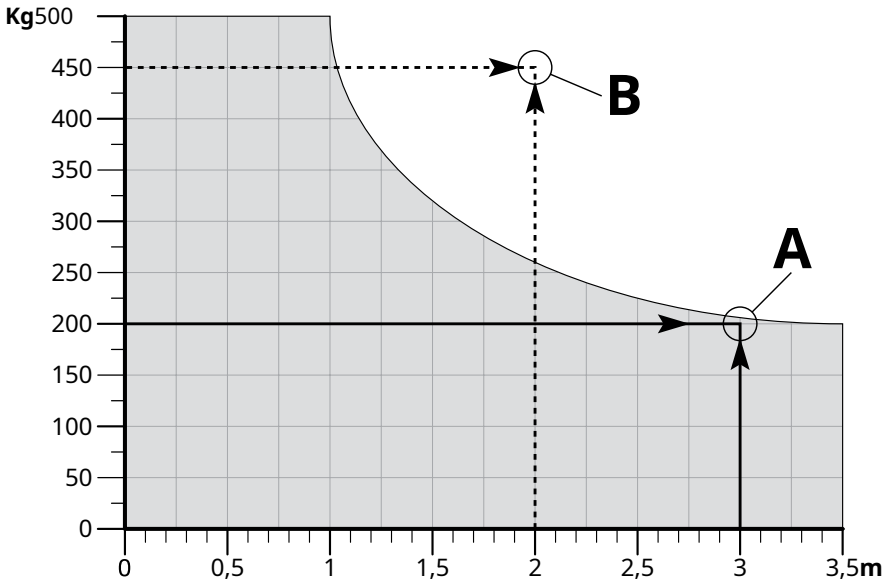

RO	GRAFUL 2	DE	GRAFICA 2

WG4024 - WG4000 - WG4000/V1

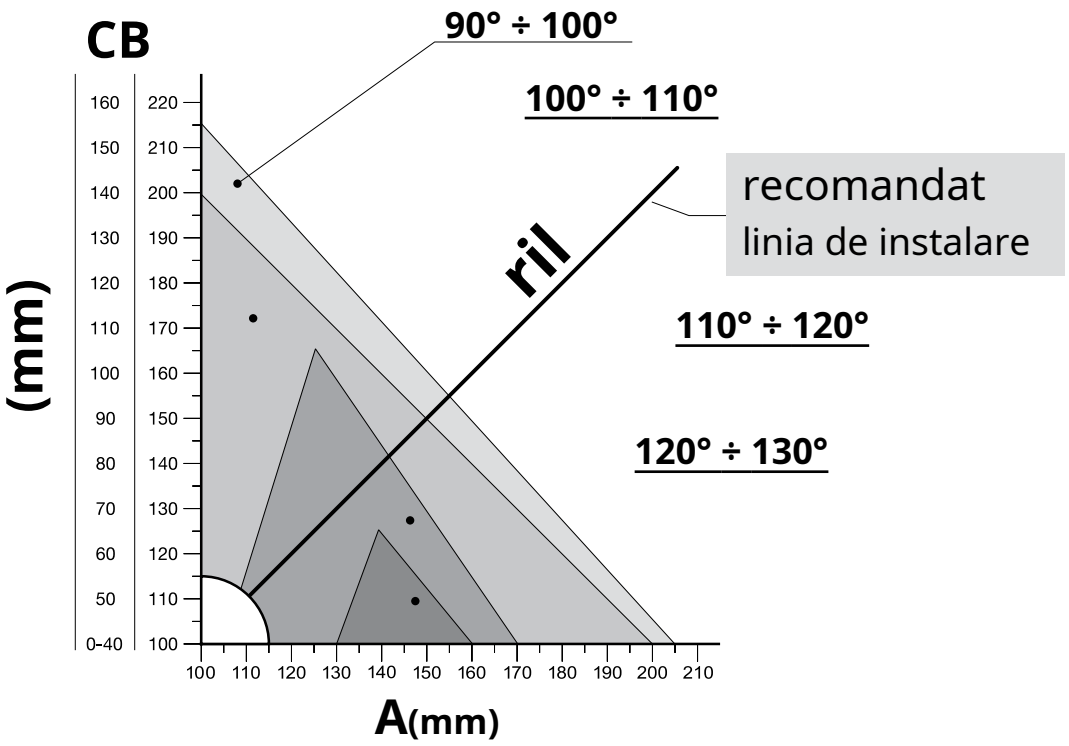

WG5024 - WG5000 - WG5000/V1 - WG3524HS

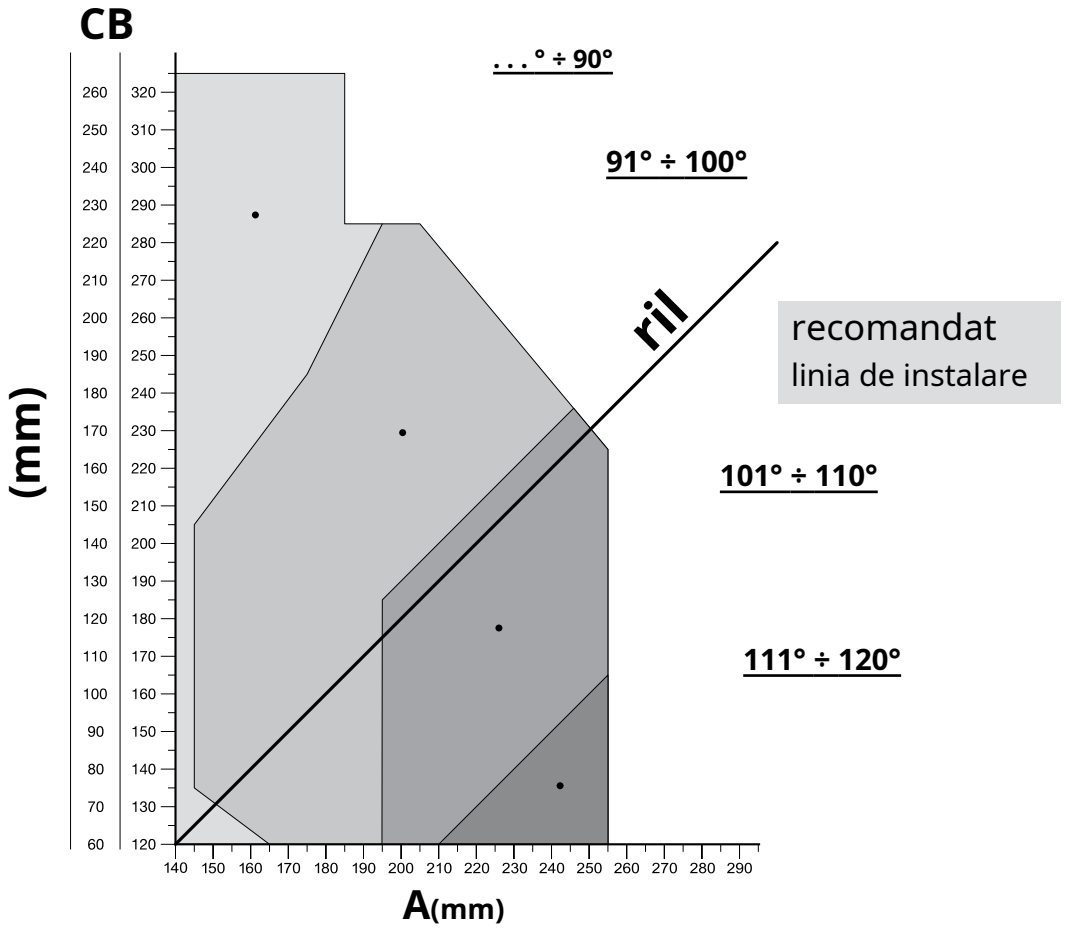

1

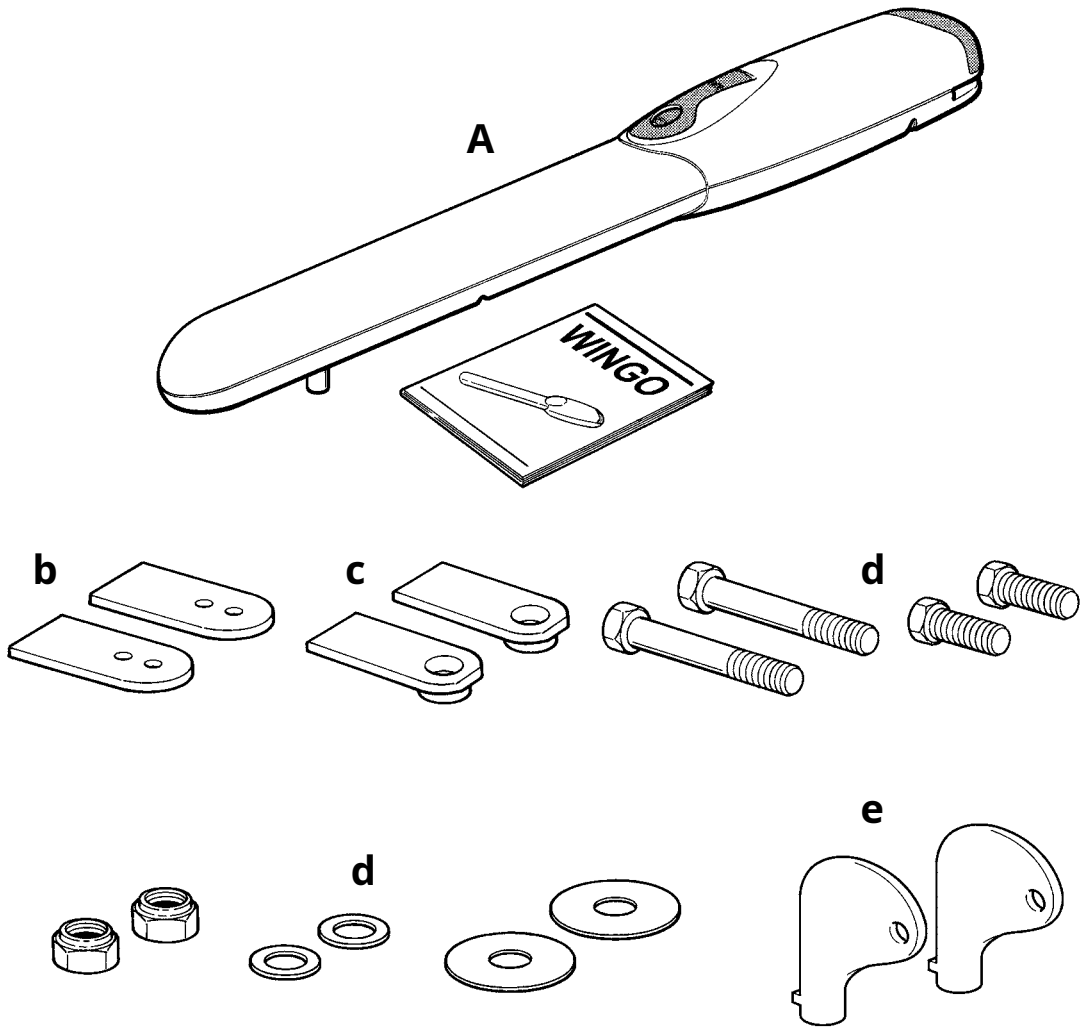

2

WG4024 - WG4000 - WG4000/V1

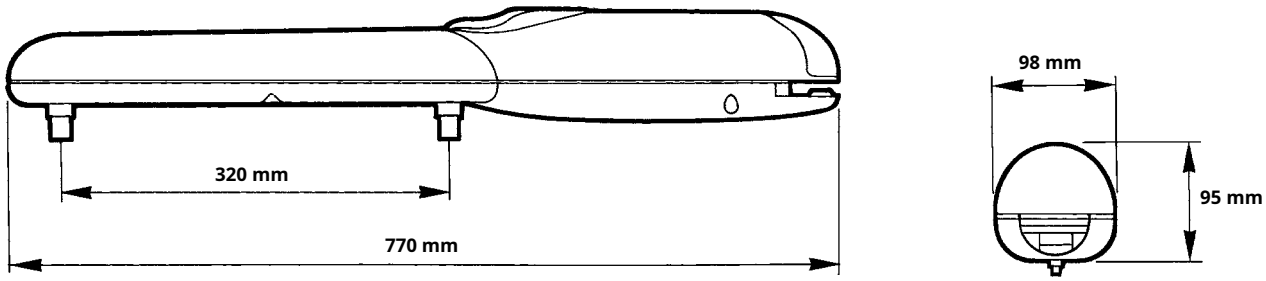

WG5024 - WG5000 - WG5000/V1 - WG3524HS

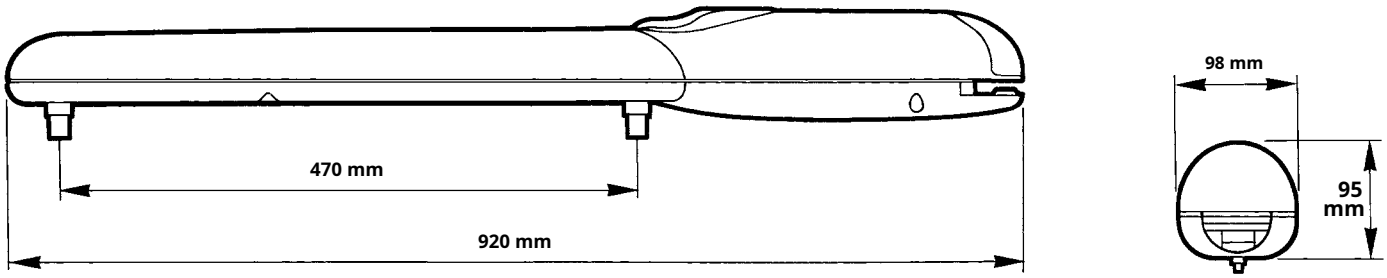

3

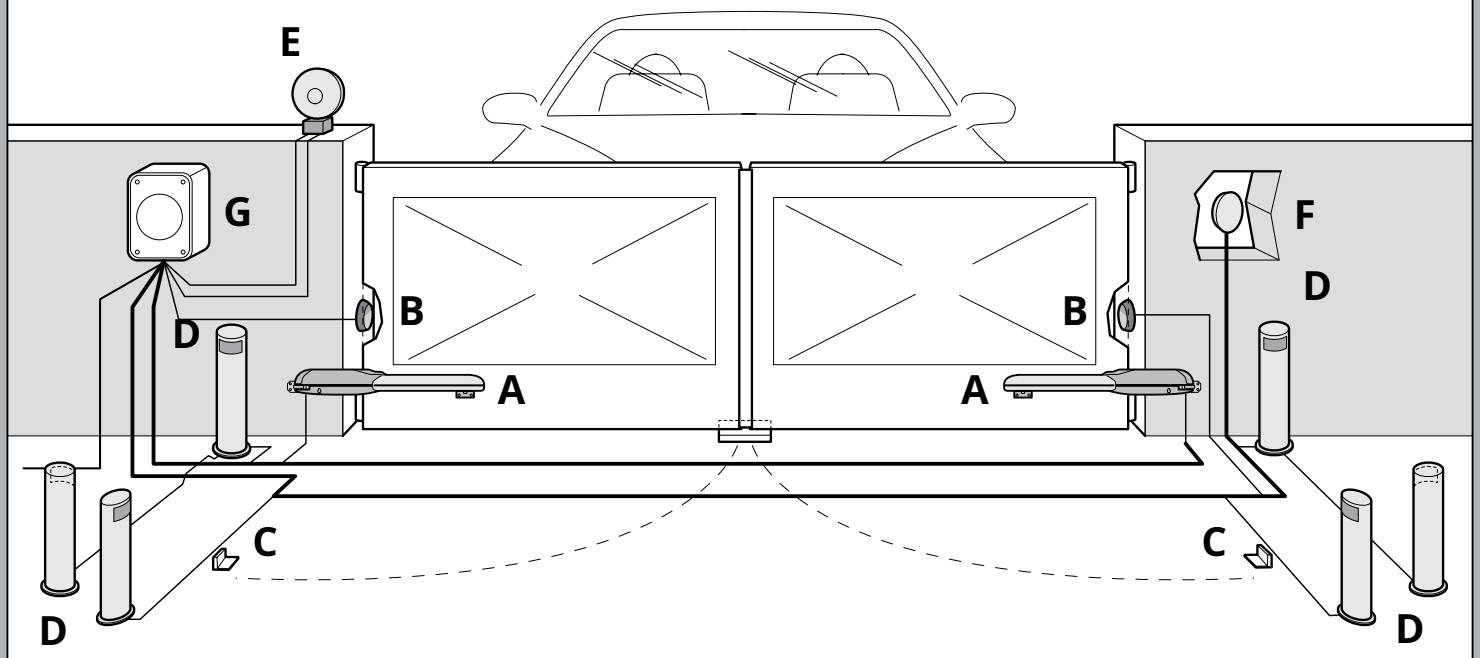

4

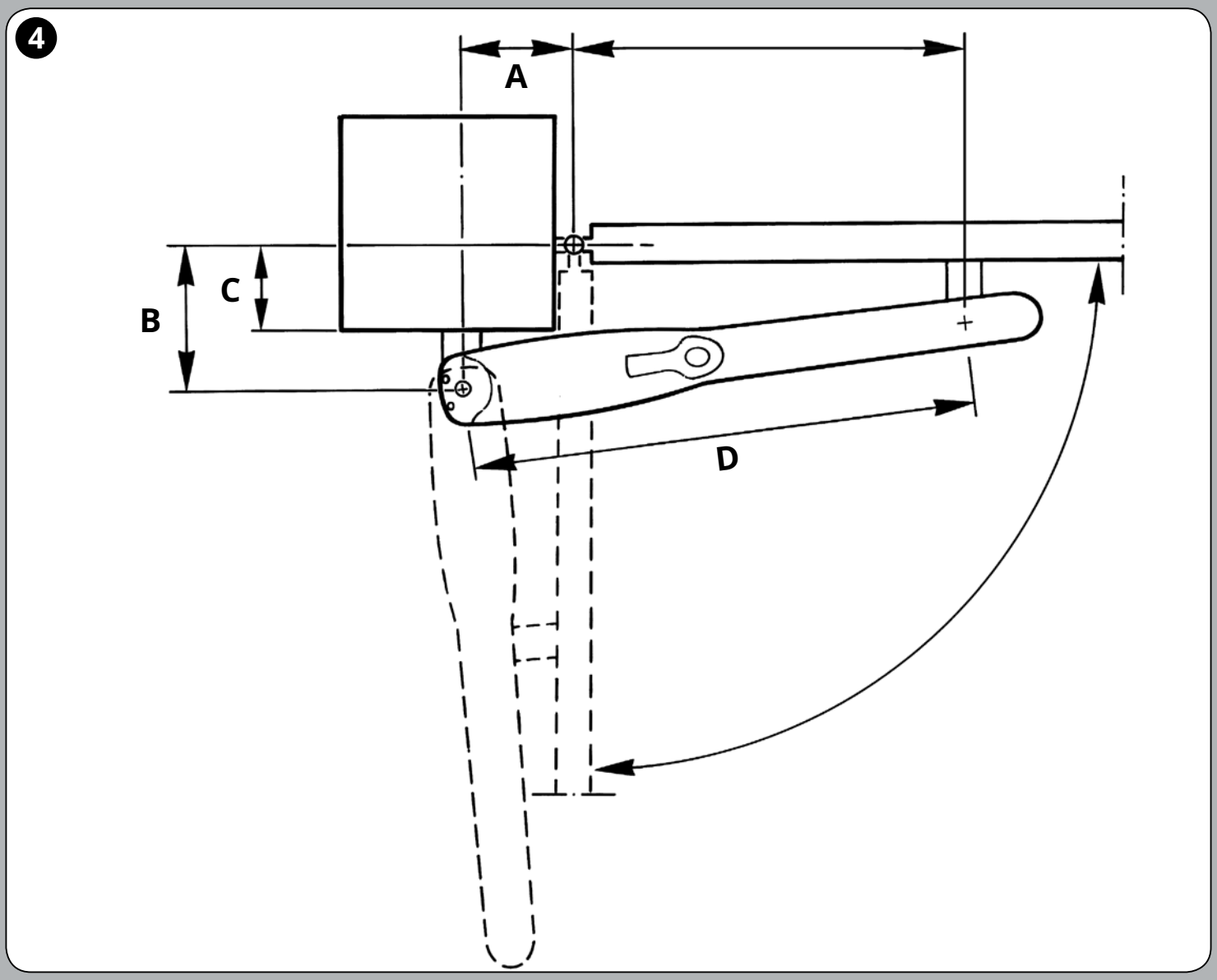

5

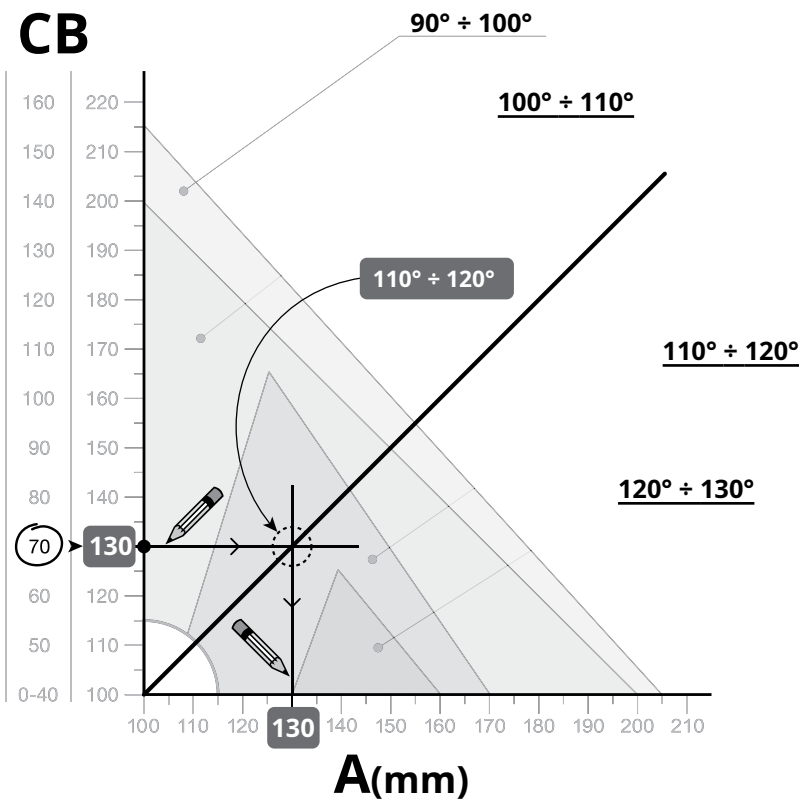
CB
90° ÷ 100°
100° ÷ 110°
110° ÷ 120°
110° ÷ 120°
120° ÷ 130°
160 150 140 130 120 110 100 90 80 70 60 50 0-40
220 210 200 190 180 170 160 150 140 130 120 110 100
130
100 110 120 130 140 150 160 170 180 190 200 210
A(mm)

6

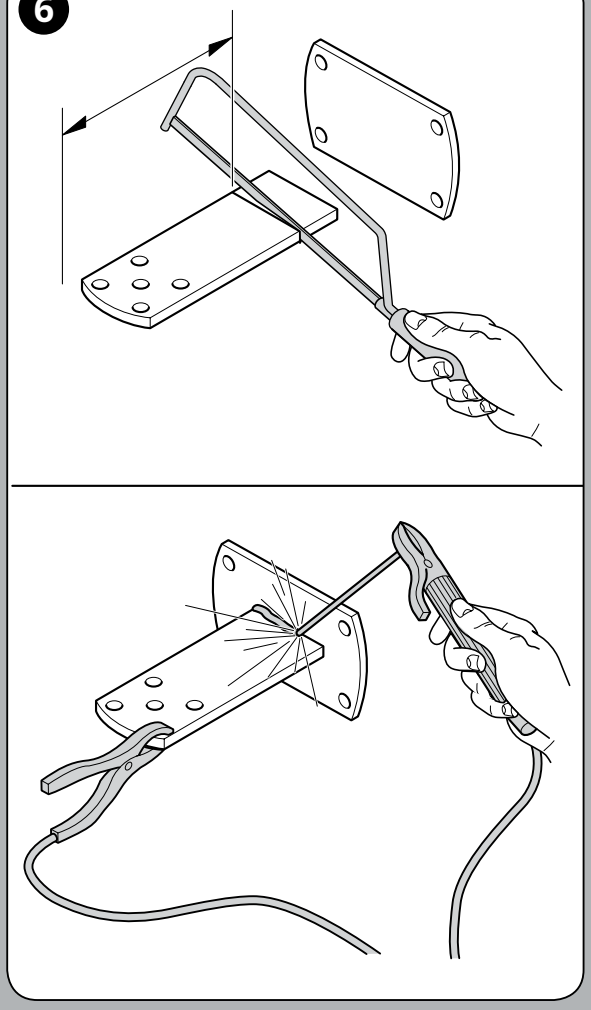

7

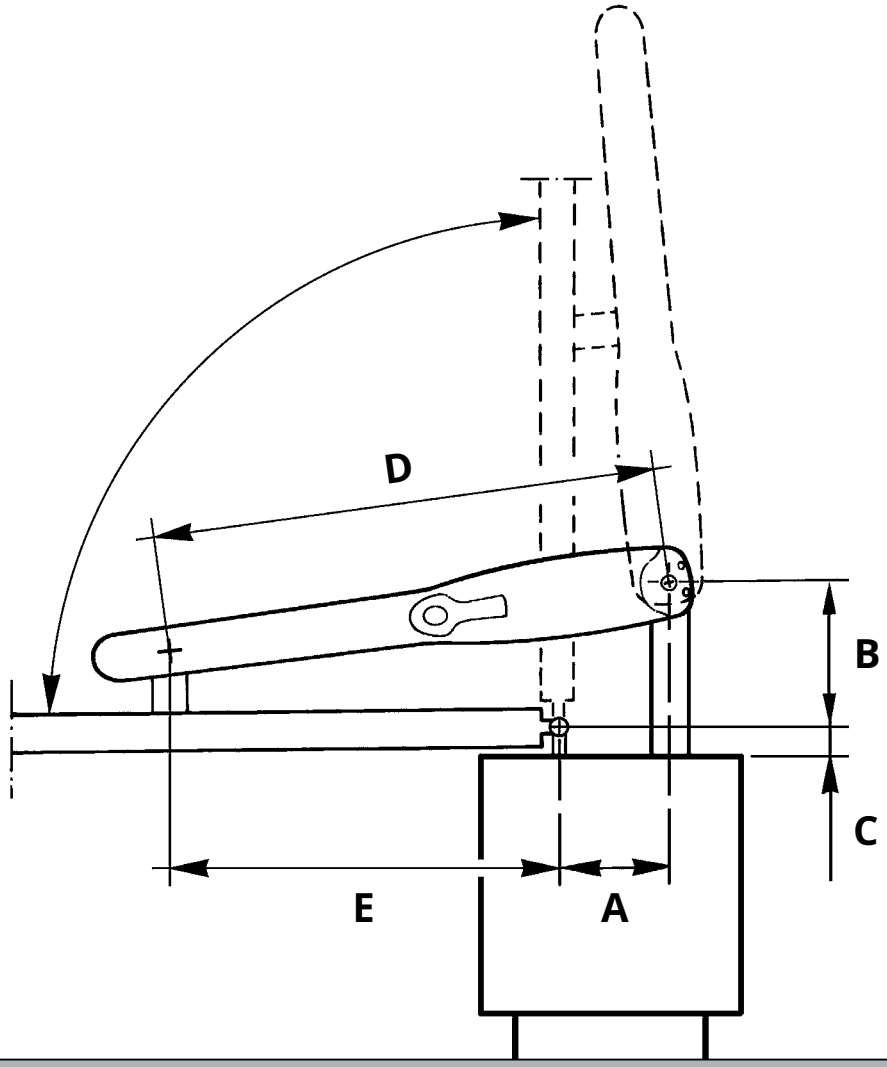
D
B
C
E
A

8

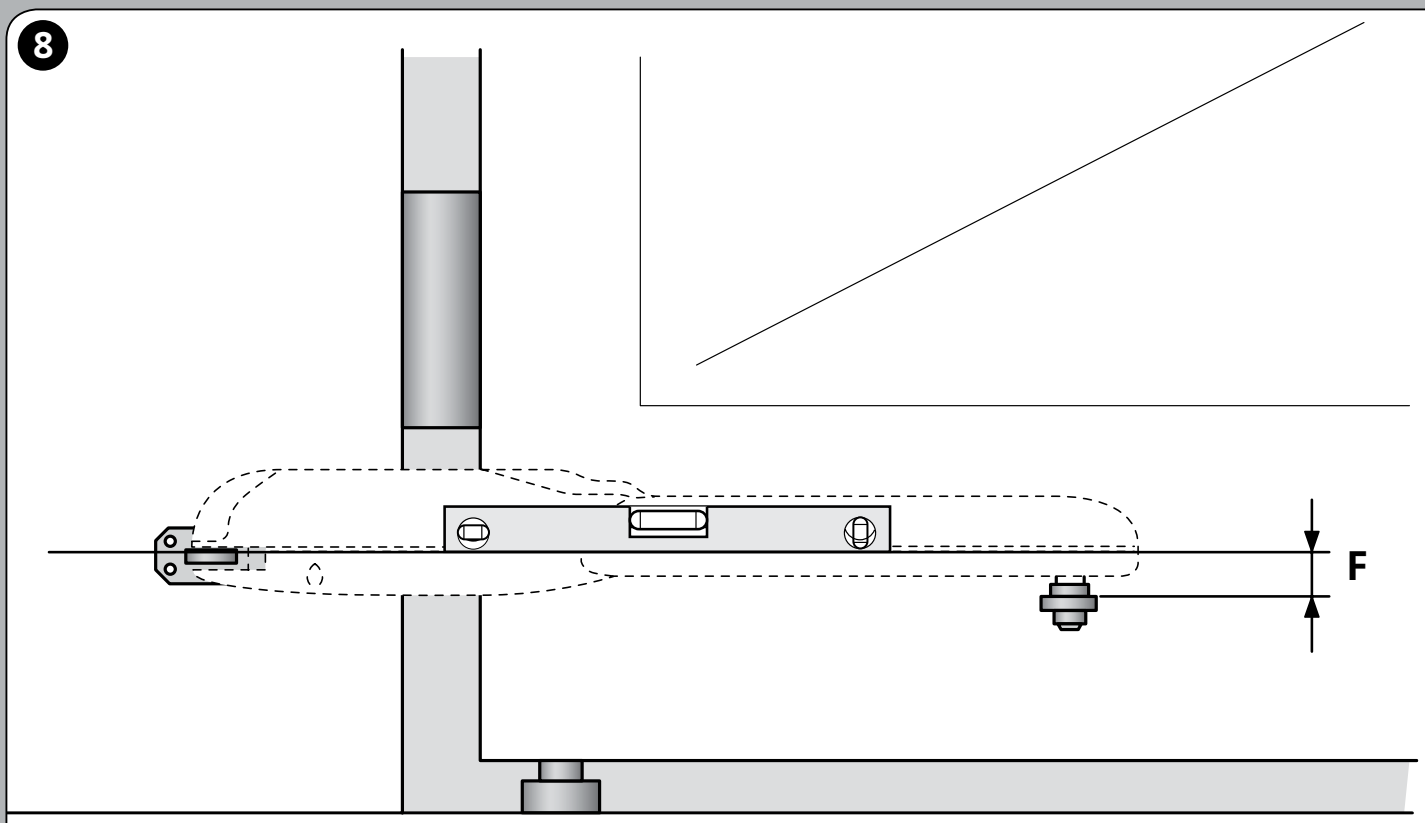

WG4024 - WG4000 - WG4000/V1: F = 30 mm

WG5024 - WG5000 - WG5000/V1 - WG3524HS : F = 30 mm

9

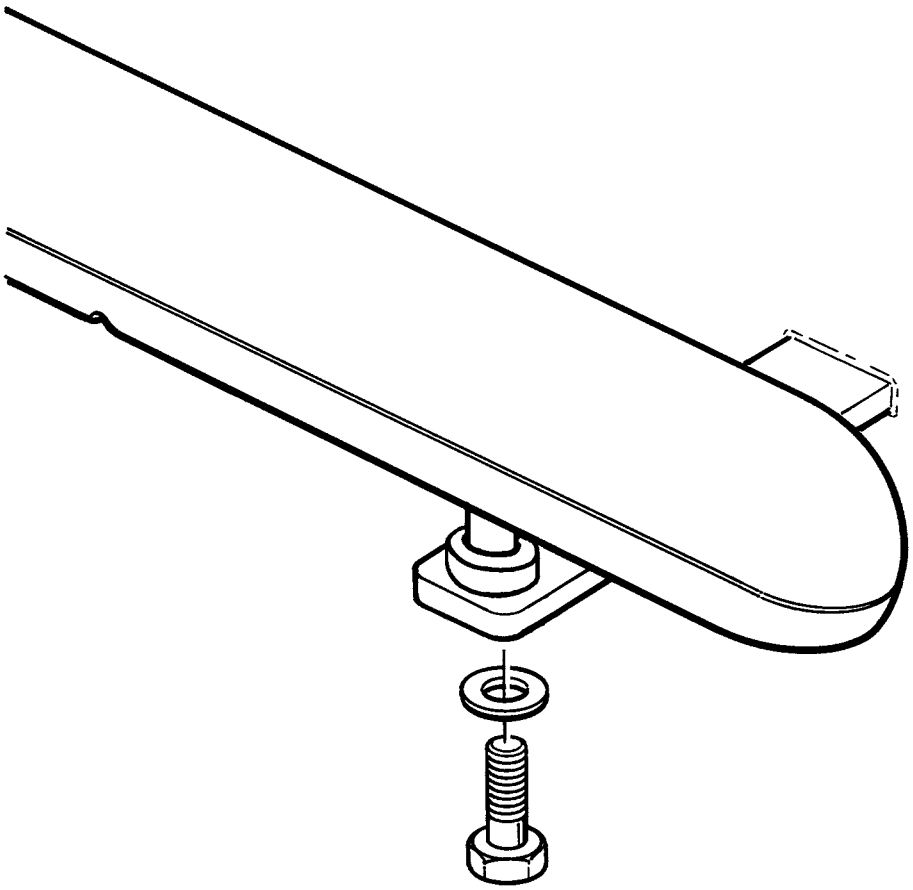

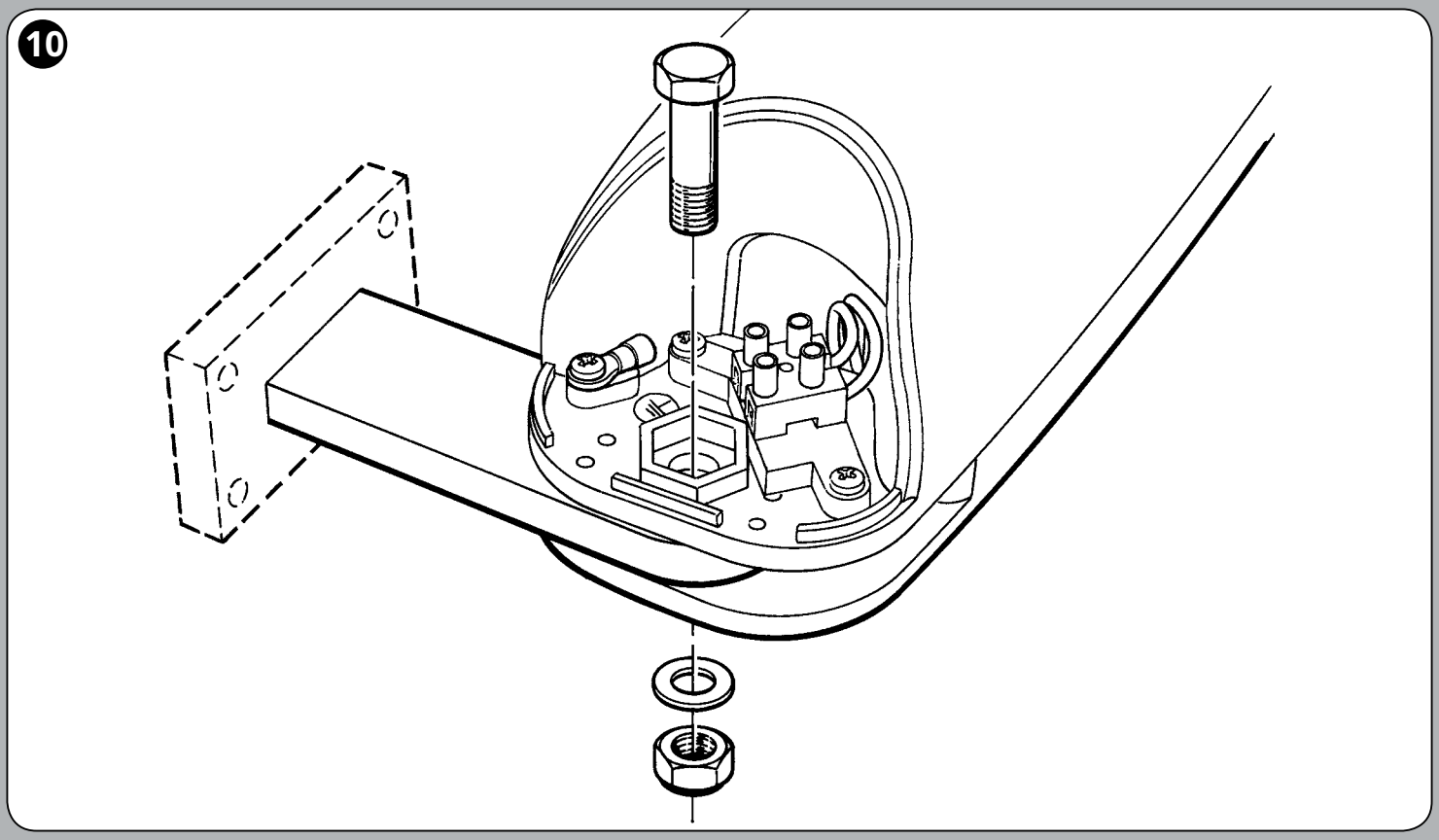
10

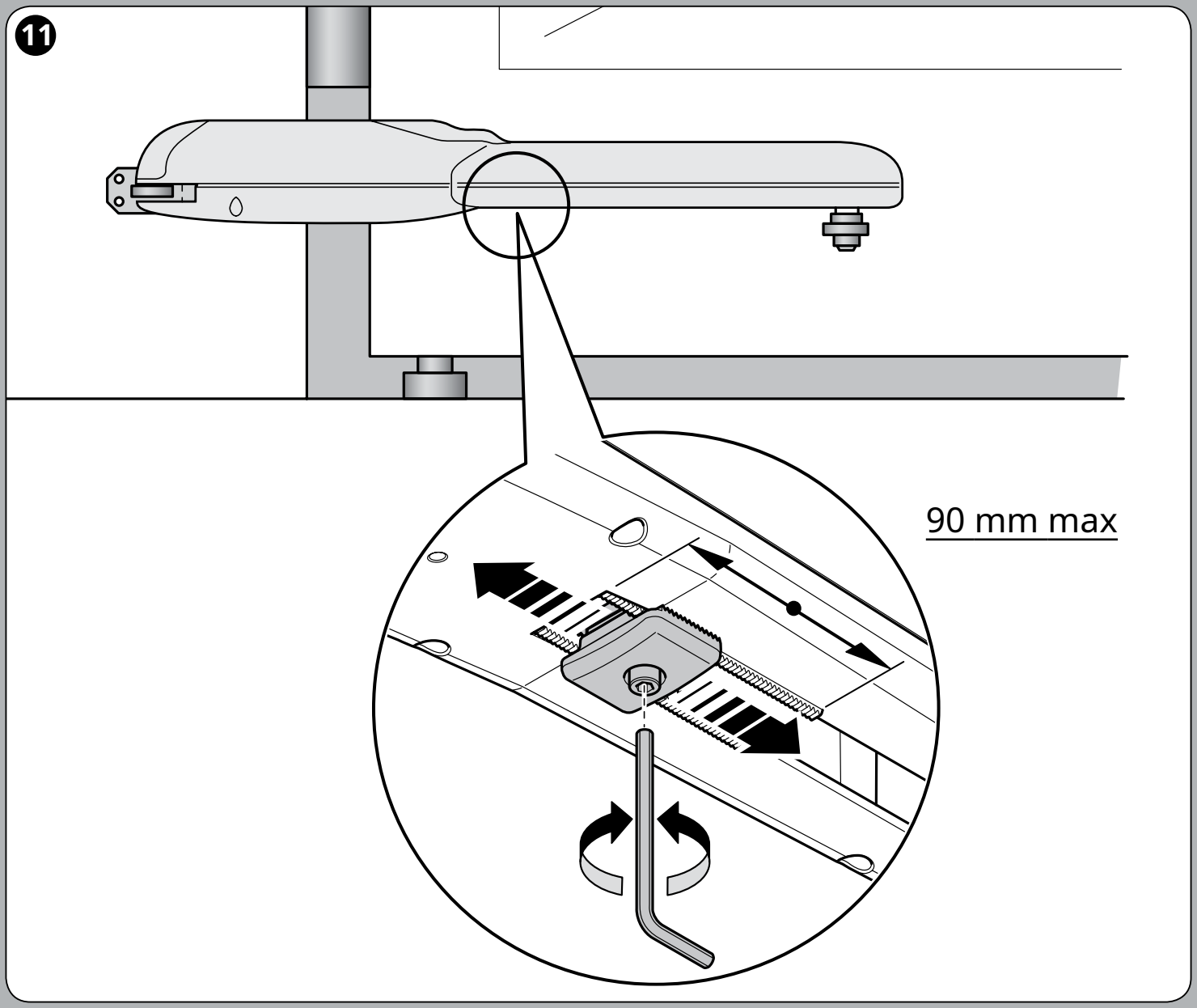
11
90 mm max

12

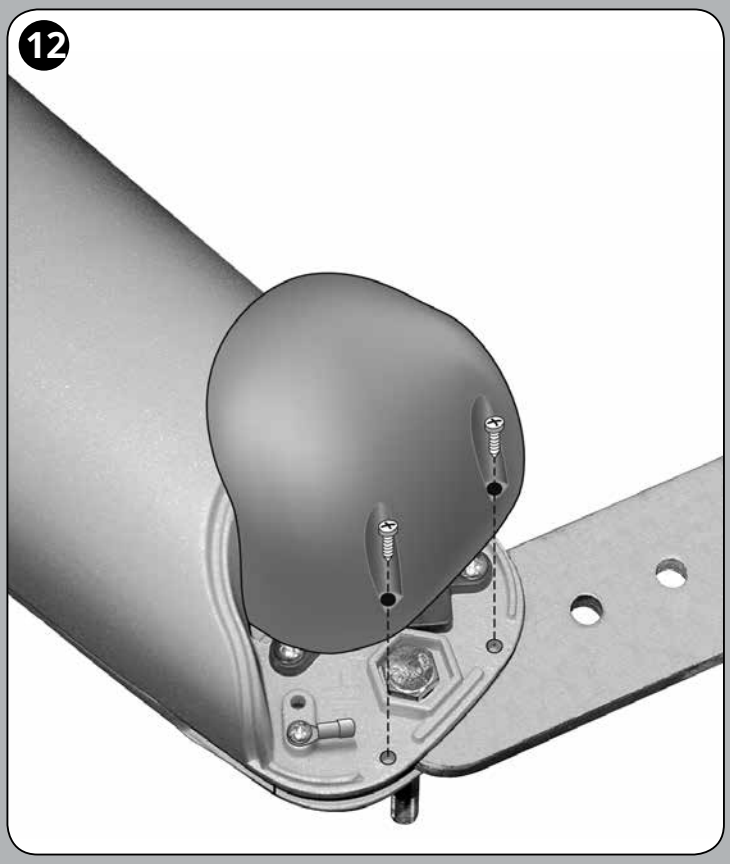

13

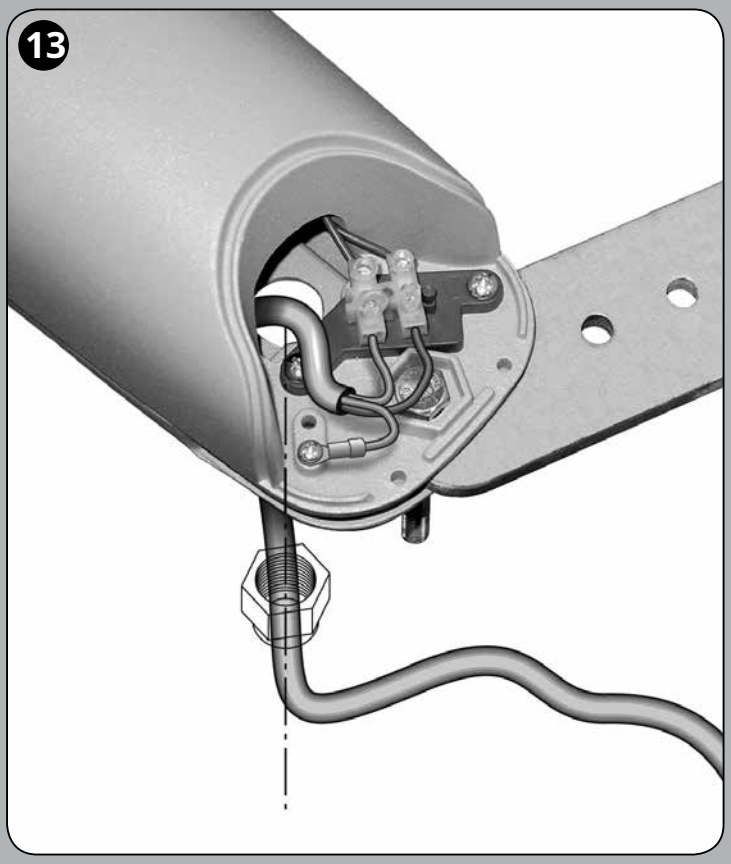

14

1

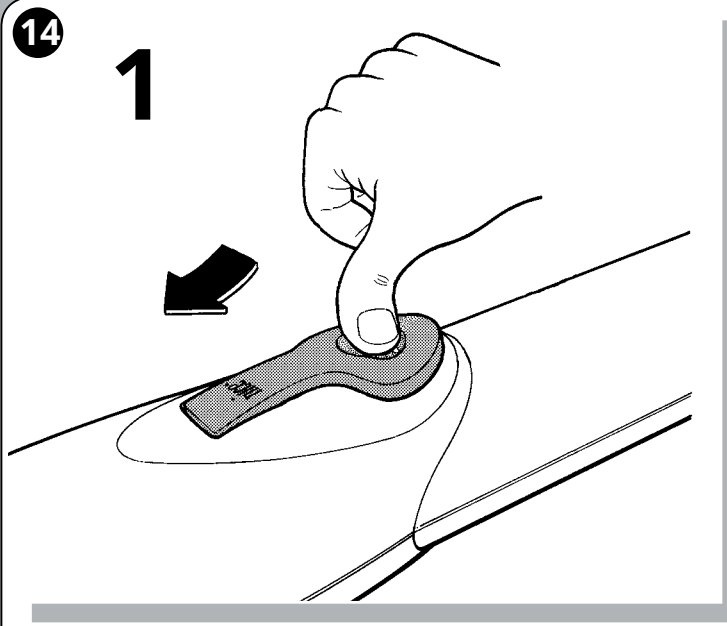

2

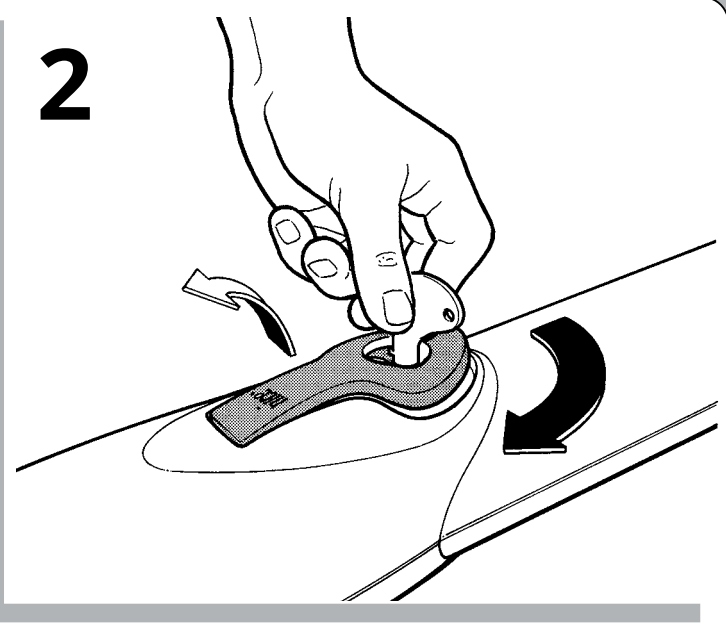

3

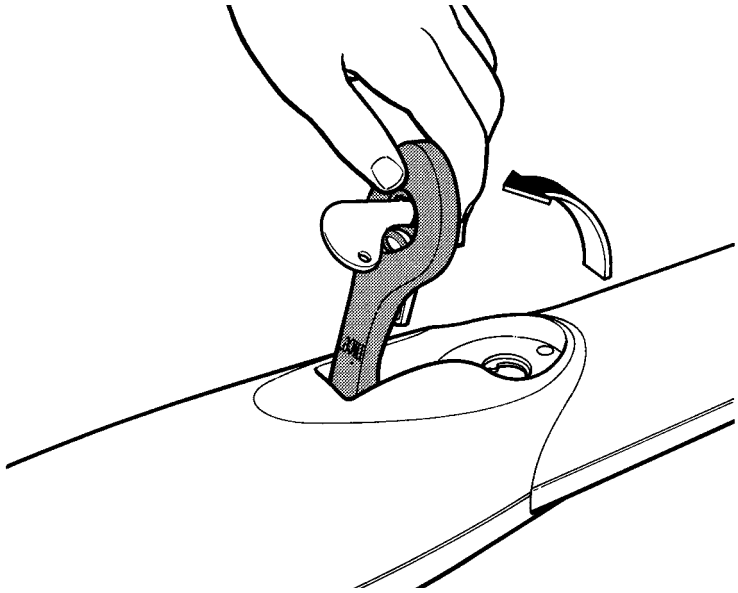

ISTWINGOR02.4865_21-03-2016

Nice SpA
Oderzo TV Italia
info@niceforyou.com

www.niceforyou.com