Manual de utilizare

Nice RD400

Pentru porți culisante

RO - Instrucțiuni și avertismente pentru instalare și utilizare

Nice

CUPRINS

AVERTIZĂRI GENERALE:
SIGURANTA - INSTALARE - FOLOSIRE 2

1 - DESCRIEREA PRODUSULUI ȘI UTILIZARE PREDEFINITA 3

2 - LIMITE DE OPERARE 3

3 - INSTALARE 3

4 - CONEXIUNI ELECTRICE
4.1 - Tipuri de cabluri electrice 9
4.2 - Conexiuni de cabluri electrice 9

5 - PORNIREA AUTOMATIZARII SI VERIFICAREA CONEXIUNILOR
5.1 - Selectare diectie 10
5.2 - Conectarea automatizării la reteaua electrica 11

6 - TESTARE ȘI PUNERARE IN EXPLOATARE
6.1 - Testare 12
6.2 - Punere in functiune 12

7 - PROGRAMARE
7.1 - Butoane de programare 13
7.2 - INSTALARE RAPIDA 13
7.3 - Recunoașterea pozitiilor de deschidere și închidere a porții 14
7.4 - Verificare miscare porti 14
7.5 - Receptor radio încorporat 14
7.6 - Programare functii 14
7.6.1 Nivel 1 functii (functii ON-OFF) 14
7.6.2 - Programarea functiilor de nivel 1 (funcții ON-OFF) 15
7.6.3 - Functii nivel 2 (parametri ajustabili) 15
7.6.4 - Programarea funcțiilor de Nivel 2 (funcții ON-OFF) 15
7.7 - Memorarea transmițătorului 16
7.7.1 - Memorare transmitator modul 1 16
7.7.2 - Procedura de memorare a modului 1 16
7.7.3 - Memorare transmitator modul 2 16
7.7.4 - Procedura de memorare a modului 2 16
7.8 - Memorare emițător lângă unitatea de comandă 16
7.9 - Stergerea tuturor emițătoarelor memorate din memorie 17
7.10 - Blocarea/deblocarea memoriei radio 17

8 - MAI MULTE DETALII
8.1 - Adaugarea sau eliminarea dispozitivului 18
8.2 - Baterie tampon 19
8.3 - Conectarea programului Oview 19
8.4 - Stergerea completa a memorieiy 20
8.5 - Functii speciale 20
8.6 - Alimentare pentru dispozitive externe 20

9 - DIAGNOSTIC
9.1 - Semnale luminoase de avertizare și lumină de curtoazie 20
9.2 - Semnale ale LED-urilor de pe unitatea de controlt 21

10 - DEPANARE 22

11 - ELIMINAREA PRODUSULUI 22

12 - MENTENANTA 22

13 - SPECIFICATII TEHNICE 21

DECLARAȚIA DE CONFORMITATE CE 24

Manual de utilizare 25

AVERTISMENTE GENERALE: SIGURANȚĂ - INSTALARE - UTILIZARE (instrucțiuni traduse din italiană)

⚠ **Următoarele avertismente sunt preluate direct din Regulamente și se aplică, pe cât posibil, produsului descris aici**

ATENTIE! **în Instrucțiuni importante de siguranță. Respectați toate instrucțiunile deoarece instalarea necorespunzătoare poate cauza daune gravelnstrucțiuni de siguranță importante. Este important să respectați aceste instrucțiuni pentru a asigura siguranța personală. Păstrați aceste instrucțiuni**

- Inainte de a începe instalarea, verificați „Specificațiile tehnice ale produsului", în special dacă acest produs este potrivit pentru automatizarea piesei ghidate. Daca nu este adecvat, NU continuati cu instalarea
- Produsul nu poate fi utilizat înainte de a fi pus în funcțiune, așa cum este specificat în capitolul „Testări și punere în funcțiune"

ATENTIE! **Conform celei mai recente legislații europene, implementarea unui sistem de automatizare trebuie să respectestandardele armonizate prevazute in Directiva Masini in vigoare, care permit declararea conformitatii prezumate a automatizarii. Din acest motiv, toate operațiunile privind conectarea la rețeaua de energie electrică, precum și testarea produsului, punerea în funcțiune și întreținerea, trebuie efectuate exclusiv de un tehnician calificat și calificat!**

- Inainte de a continua cu instalarea produsului, verificați dacă toate materialele sunt în stare bună de funcționare și sunt potrivite pentru aplicațiile prevazute
- Produsul nu este destinat utilizării de către persoane (inclusiv copii) cu capacitati fizice, senzoriale sau mentale reduse și nici de către oricine nu are suficientă experienta sau familiaritate cu produsul.
- Copiii nu trebuie sa se joace cu aparatul
- Nu permiteți copiilor sa se joace cu dispozitivele de control ale produsului. Nu lăsați telecomenzile la îndemâna copiilor

ATENTIE! Pentru a evita orice pericol cauzat de resetarea accidentală a dispozitivului de oprire termică, acest aparat nu trebuie alimentat.printr-un dispozitiv de comutare extern, cum ar fi un temporizator, sau conectat la o sursă care este alimentată în mod regulat sau oprită de circuit

- Prevăzuți un dispozitiv de deconectare (nefurnizat) în rețeaua de alimentare a centralei, cu o distanță de deschidere a contactului care să asigure deconectarea completă în condițiile prevăzute de Categoria III de Supratensiune
- Manevrați produsul cu grijă în timpul instalării, având grijă să evitați strivirea, loviturile, căderile sau contactul cu lichide de orice fel. Țineți produsul departe de surse de căldură și de flăcări deschise. Nerespectarea celor de mai sus poate deteriora produsul și crește riscul de pericol sau defecțiuni. Dacă se întâmplă acest lucru, opriți imediat instalarea și contactați Serviciul Clienți
- Producătorul nu își asumă nicio responsabilitate pentru daunele aduse proprietății, obiectelor sau persoanelor rezultate din nerespectarea instrucțiunilor de asamblare. În astfel de cazuri, garanția nu acoperă defectele materiale
- Nivelul de presiune acustică ponderat al emisiei A este mai mic de 70 dB(A)• Curățarea și întreținerea care trebuie efectuate de utilizator nu trebuie efectuate de copii nesupravegheați
- Înainte de a interveni asupra sistemului (întreținere, curățare), deconectați întotdeauna produsul de la sursa de alimentare.
- Verificați periodic sistemul, în special toate cablurile, arcurile și suporturile pentru a detecta posibile dezechilibre, semne de uzură sau deteriorare. Nu utilizați produsul dacă sunt necesare reparații sau ajustări, deoarece o defecțiune a instalării sau o ușă echilibrată incorect poate provoca vătămări.
- Materialele de ambalare ale produsului trebuie eliminate în conformitate cu reglementările locale
- Țineți persoanele departe de poartă atunci când aceasta este deplasată prin elementele de comandă
- Când efectuați o manevră, urmăriți mecanismul automat și păstrați toți trecătorii la o distanță de siguranță până la finalizarea mișcării
- Nu operați automatizarea dacă cineva lucrează la ea; deconectați sursa de alimentare înainte de a permite efectuarea oricărei lucrări
- Dacă cablul de alimentare este deteriorat, acesta trebuie înlocuit de către producător sau de către o companie de service desemnată sau o persoană calificată similar pentru a preveni orice formă de risc.

PRECAUȚII DE INSTALARE

- Înainte de a instala motorul de antrenare, verificați dacă toate componentele mecanice sunt în stare bună de funcționare și echilibrate corespunzător și dacă automatizarea se mișcă corect
- Daca poarta care se automatizeaza are usa pietonala, sistemul trebuie sa includa un dispozitiv de control care inhiba functionarea motorului cand usa pietonala este deschisa.
- Asigurați-vă că comenzile sunt păstrate la o distanță sigură de părțile mobile, permițând în același timp o bună vizualizare a acestora.

Ansamblul de manevră al unui comutator ținut manual închis trebuie amplasat într-o poziție vizibilă din partea ghidată, dar departe de părțile mobile. Trebuie instalat la o înălțime minimă de 1,5 m

- Dacă mișcarea de deschidere este controlată de un sistem de prevenire a incendiilor, asigurați-vă că toate ferestrele mai mari de 200 mm sunt închise de elementele de control
- Preveniți și evitați orice formă de prindere între piesele mobile și cele fixe în timpul manevrelor
- Lipiți permanent eticheta de operare manuală lângă elementul care permite manevra în sine
- După instalarea motorului de antrenare, asigurați-vă că mecanismul, sistemul de protecție și toate manevrele manuale funcționează corect

1 DESCRIEREA PRODUSULUI ȘI UTILIZAREA ACESTUIA

ROAD (RD400) este un motor reductor electromecanic pentru miscarea automata a portilor culisante rezidentiale; este echipat cu o unitate decontrol electronic cu receptor incorporat pentru telecomanda radio.ROAD funcționeaza cu energie electrică. In cazul unei căderi de curent, motorreductorul poate fi eliberat cu un buton corespunzător pentru a deplasa ușa manual.

⚠ ATENTIE! – Orice utilizare diferita de cea specificata aici sau in alte conditii de mediu decat cele mentionate in acest manual trebuie considerata necorespunzatoare si este strict interzisa!

2 LIMITE DE APLICARE

Datele referitoare la performanțele ROAD apar în Capitolul 12 („Specificații tehnice”) și sunt singurele date care permit determinarea corectă a faptului că produsul este potrivit pentru utilizarea prevăzută.În general, ROAD este capabil să automatizeze porți cu o greutate de până la 400 kg sau până la 8 m lungime, conform datelor prezentate în tabelele 1 și 2 de mai jos. Lungimea foii porții permite determinarea numărului maxim de cicluri pe oră și cicluri consecutive, în timp ce greutatea acestuia permite determinarea procentului de reducere a ciclului și a vitezei maxime admise.

Tabel 1 - Limite în raport cu lungimea foii de poartă

Lungimea canatului portii (m)	Nr. maxim. de cicluri/oră	Nr. maxim. de cicluri consecutive
Pana la 5	20	15
5–7	16	12
7–8	14	9

Table 2 - Limits in relation to the gate leaf weight

GREUTATE CANAT (kg)	PROCENTUL DE CICLURI
Pana la200	100%
200 – 300	85%
300 – 400	70%

3 INSTALARE

⚠ **Important! Inainte de a instala produsul, consultati capitolele 2 si 13 (Specificatii tehnice).**

Fig. 1 arata continutul pachetului: verificati dacă totul este prezent și corect.

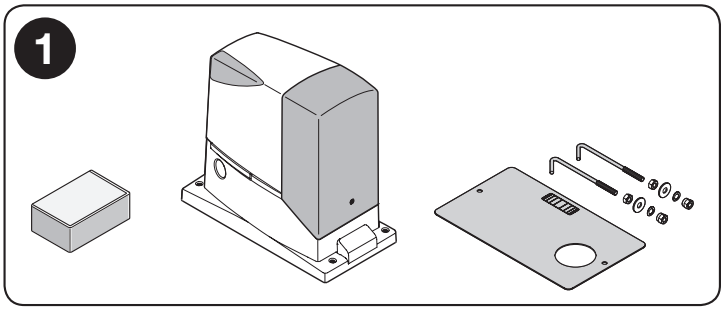

Fig. 2 arata locatia diferitelor componente ale unei instalații tipice cu accesorii Nice:

a-motor reductor
b-fotocelule
c-stalpi pentru fotocelule
d-key selector / tastatura digitala
e-lumina de avertizare electronica
f-rackg
g-marginile sensibile primare

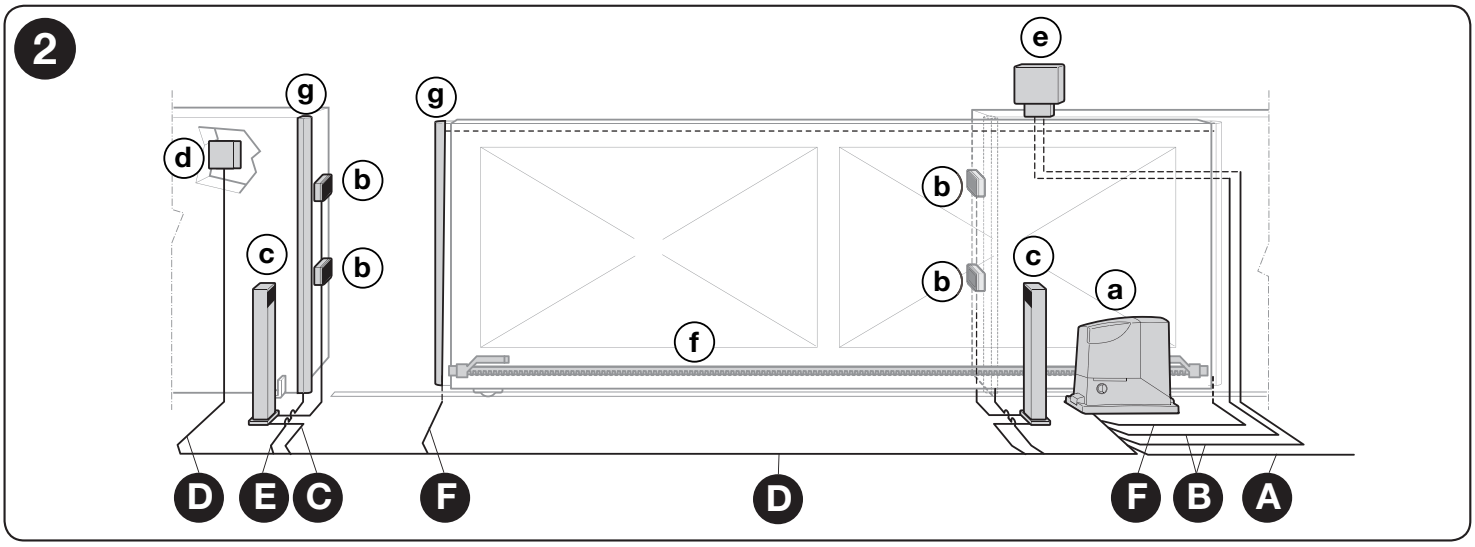

Inainte de a instala sistemul, verificați dimensiunile generale ale motorreductorului (Fig. 3) și măsurătorile de instalare (Fig. 4):

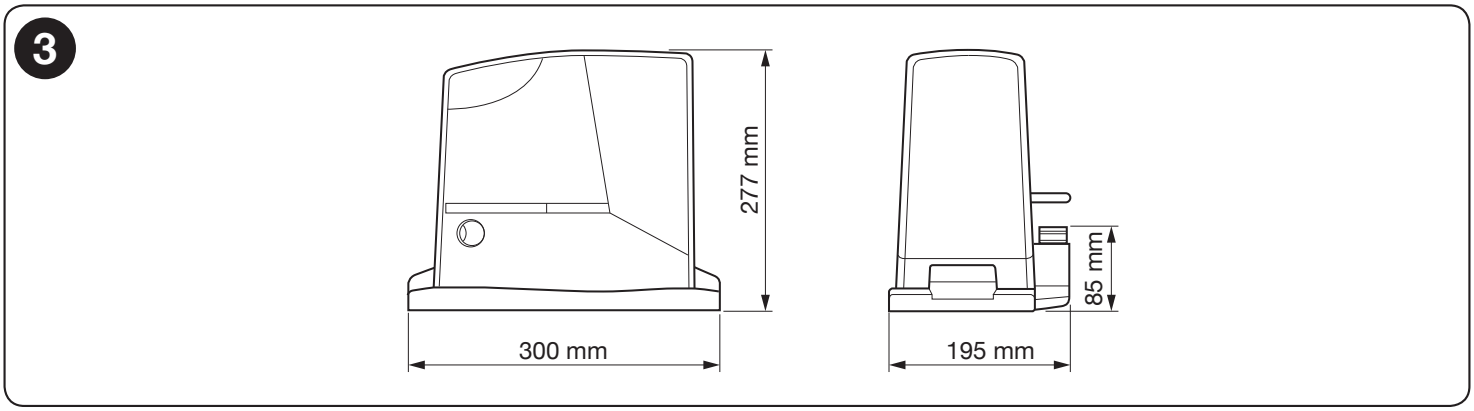

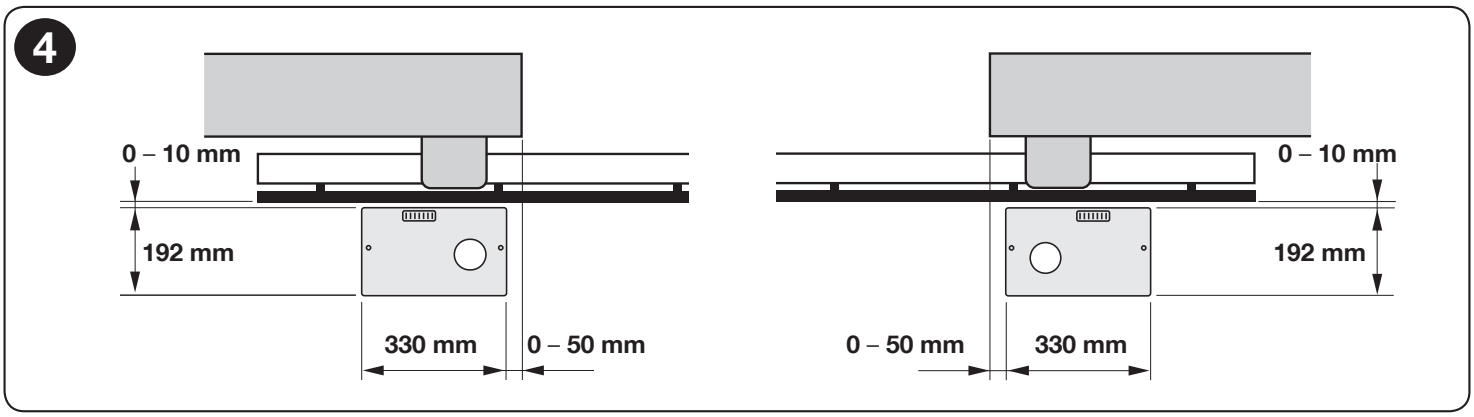

01.	Săpați fundațiile și aranjați tuburile pentru cablurile electrice	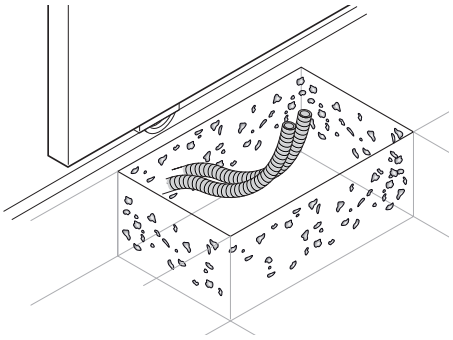
02.	Fixați cele două șuruburi de ancorare pe placa defundației cu o piuliță deasupra și una sub aceasta din urma. ⚠ **Strângeți piulița inferioară în așa fel încât firul superior să iasă în afară cu aproximativ 25/35 mm.**	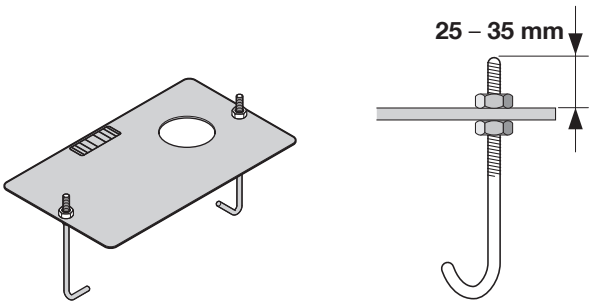
03.	Turnati betonul pentru a fixa placa de fundație ⚠ **Înainte ca betonul să se întărească, asigurați-vă că placa de fundație este perfect nivelată și paralelă cu canatul porții.**	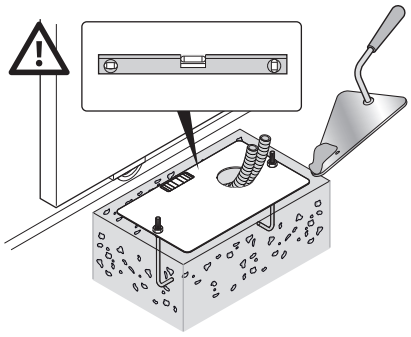

04.	Aşteptaţi ca betonul să se întărească
05.	Asiguraţi motorreductorul

a - scoateţi piuliţele superioare ale şuruburilor de ancorare

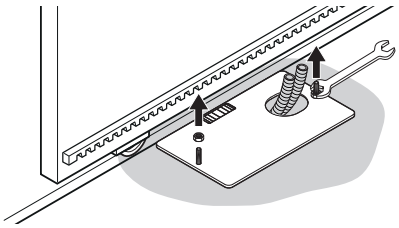

b - asezati motorreductorul pe şuruburile de ancorare: asiguraţi-va ca este paralel cu foaia porţii

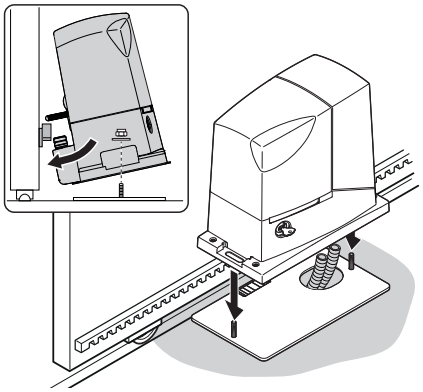

c - introduceti saibe si piulite furnizate si strangeti-le usor

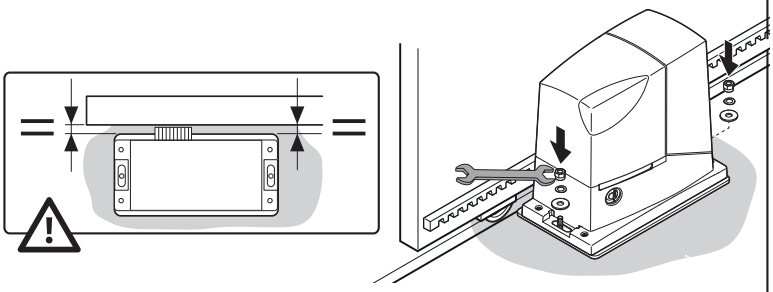

d - reglaţi inalţimea motorreductorului prin strângerea şuruburilor de reglare: poziţionaţi pinionul la înălţimea potrivită, lăsând un spaţiu de 1-2 mm faţă de cremalieră (acest lucru pentru a preveni ca greutatea foii porţii să poată purta pe motorreductor).

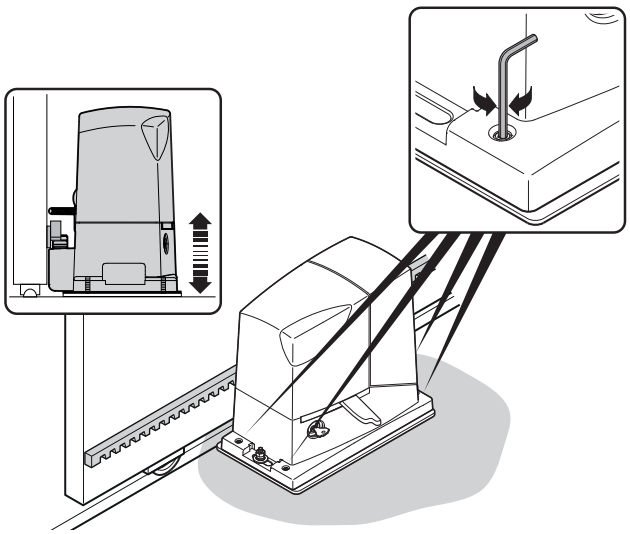

e / f / g - eliberaţi motorreductorul

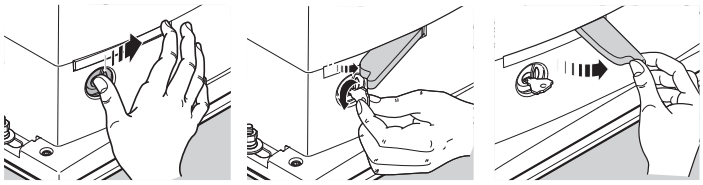

h - deschideti manual foaia porții complet

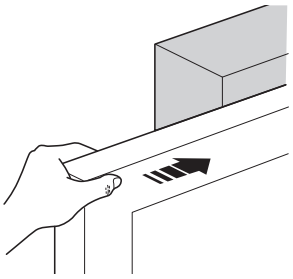

i - așezați prima secțiune a cremalierei pe pinionul motorreductorului: asigurați-vă că aceasta corespunde cu începutul foii porții și că există un spațiu de 1-2 mm între cremalieră și pinion (acest lucru pentru a preveni greutatea foii portii). de la rulment pe motor reductor)

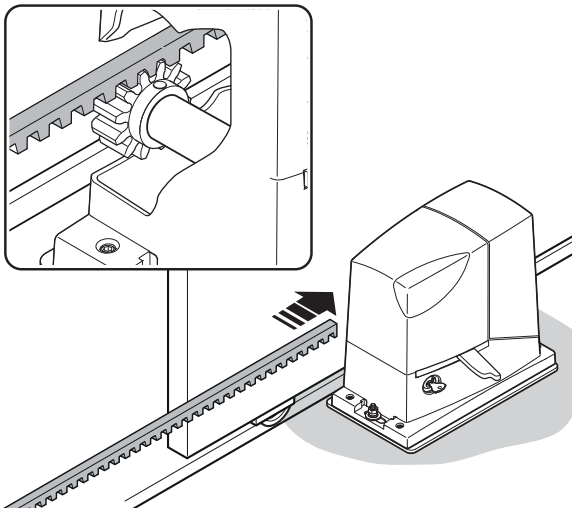

l - asigurati sectiunea rackului

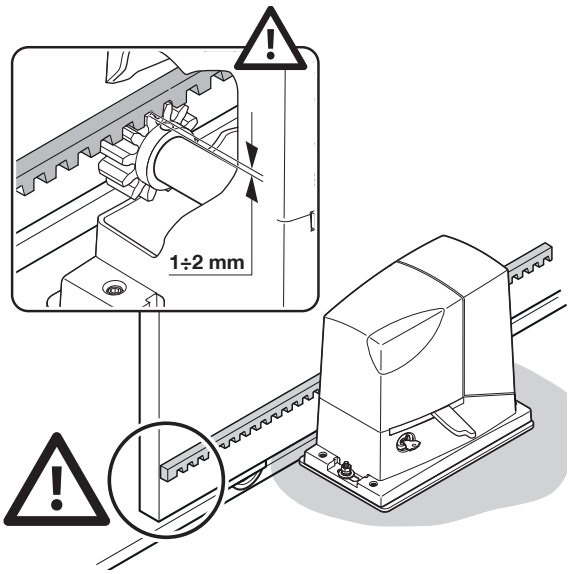

m - glisați poarta cu mana și, folosind pinionul ca referință, fixați celelalte secțiuni ale cremalierei

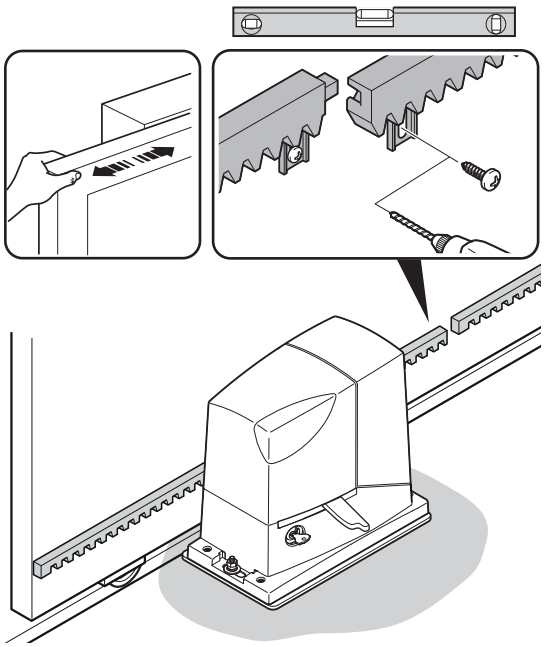

n -taiati orice exces al cremalierei de la capat

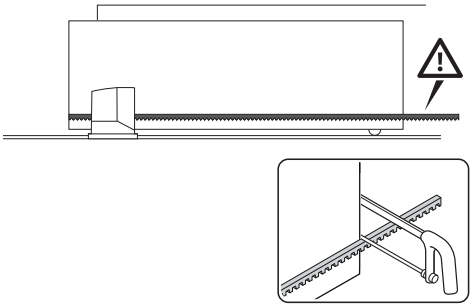

06. Glisați poarta deschisă și închisă manual pentru a verifica dacă cremaliera este aliniată corect cu pinionul.N.B.: asigurați-vă că există un spațiu de 1–2 mm între cremalieră și pinion pe toată lungimea porții

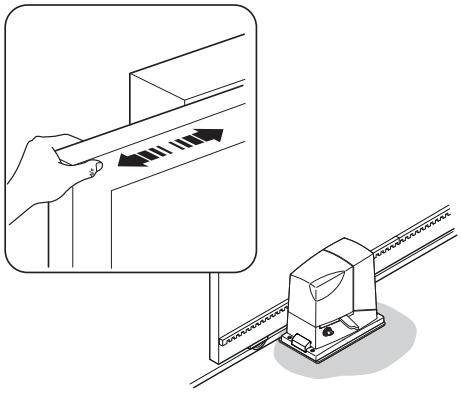

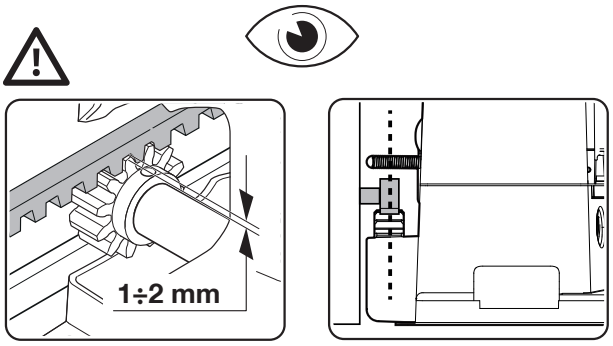

07. Strangeti puternic piulițele pentru fixarea motorreductorului pe placa de fundație și acoperiți piulițele cu capacele corespunzatoare

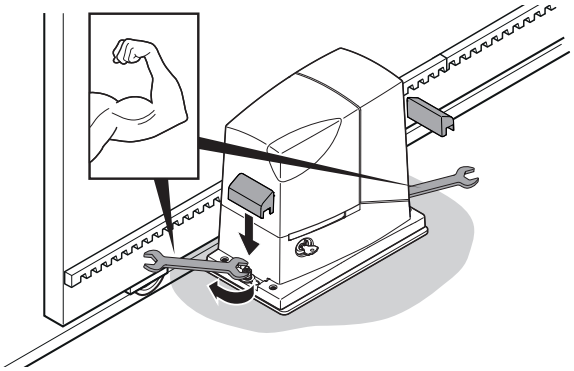

08. Asigurați suportul comutatorului de limită DESCHIS și ÎNCHIS: efectuați aceleași operații pentru ambele întrerupătoare de limită

DESCHIDERE:

a - glisați cu mana foaia porții, oprindu-l cu 2/3 cm înainte de opritorul mecanic
b - glisați suportul comutatorului de limită de-a lungulcremelinei în direcția deschisa pana cand intervine intrerupatorul de limita (se va auzi un „clic”)
c - după ce auziți „clic”, mutați suportul mai înainte cu 2 cm (minim)
d - fixați suportul pe suport cu șuruburile de fixarefurnizate

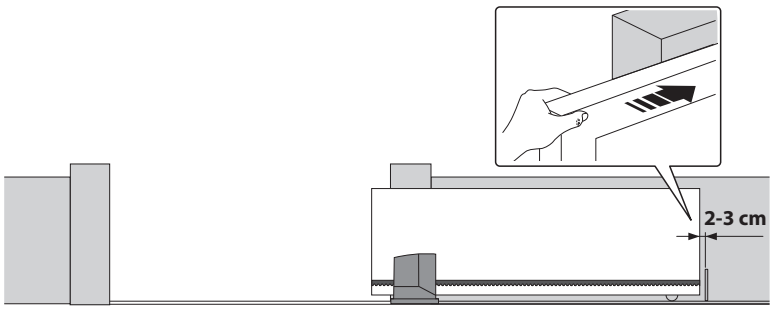

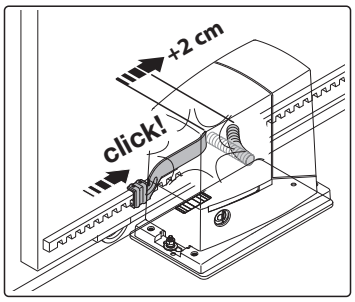

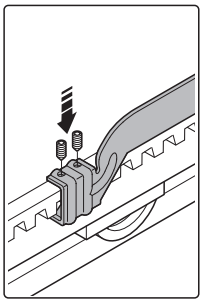

INCHIDE:

a - glisați foaia porții închisă cu mâna, oprindu-l cu 2/3 cm înainte de opritorul mecanic
b - glisați suportul comutatorului de limită de-a lungul rackului în direcția de închidere până cand intervine întrerupatorul de limită (se va auzi un „clic”)
c - după ce auziți „clic”, mutați suportul mai înainte cu 2 cm (minim)
d - fixati suportul pe suport cu șuruburile de fixare furnizate

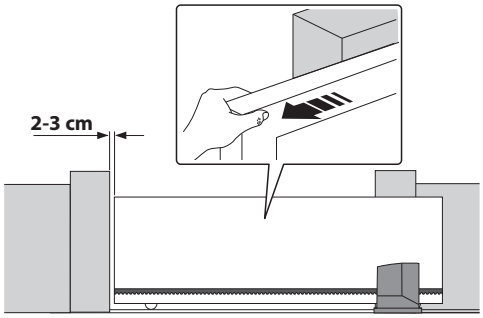

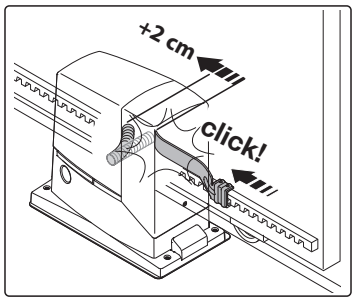

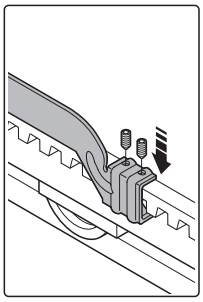

09. Blocați manual moto reductorul

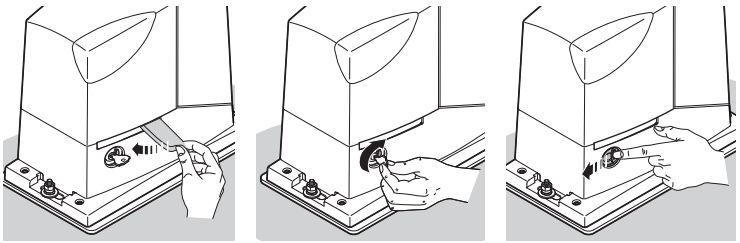

Consultați manualele de instrucțiuni respective pentru a instala dispozitivele aparținând sistemului.

⚠ **IMPORTANT! – Motoreductorul este configurat (setare implicită) pentru instalarea pe partea dreaptă (Fig. 5); pentru a-l instalape partea stângă, efectuați operațiunile prezentate în Fig. 6.**

5

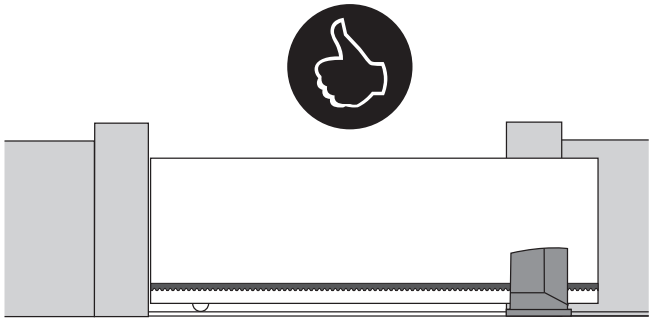

6

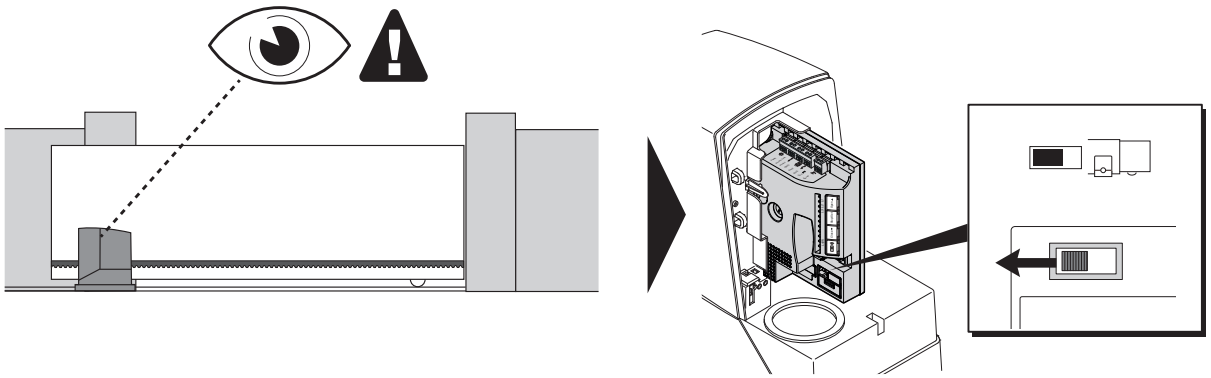

4 CONEXIUNI ELECTRICE

⚠ **ATENTIE! – Toate conexiunile electrice trebuie efectuate cu sistemul deconectat atât de la rețea, cât și de la bateria tampon (dacă există). Conexiunile incorecte pot cauza deteriorarea echipamentului și rănirea persoanelor.**

⚠ **ATENTIE! – Cablurile utilizate trebuie să fie adecvate tipului de instalare; de exemplu un cablu de tip H03VV-F este recomandat pentru medii interioare, iar un cablu de tip H07RN-F pentru medii exterioare.**

Fig. 2 prezintă conexiunile electrice într-o instalație tipică; Fig. 7 prezintă conexiunile care trebuie efectuate la unitatea de comandă.

4.1 - Tipuri de cabluri electrice

Tabel 3 - TIPURI DE CABLURI ELECTRICE (vezi Fig. 2)

	Conecatre	Tip de cablu	Lungime maxima
A	ALIMENTARE ELECTRICĂ	1 cablu: 3 x 1.5 mm^2	30 m *
B	LAMPĂ DE AVERTIZARE CU ANTENĂ	1 cablu: 2 x 0.5 mm^2 1 tip-RG58 cablu ecranat	20 m 20 m (recomandat < 5 m)
C	FOTOCELULE	1 cablu: 2 x 0.25 mm^2 (TX) 1 cablu: 2 x 0.25 mm^2 (RX)	30 m 30 m
D	SELECTOR CHEIE	2 cablu: 2 x 0.5 mm^2 **	50 m
E	MARGINI PRIMARE SENZITIVE	1 cablu: 2 x 0.5 mm^2 ***	30 m
F	MARGINI MOBILE	1 cablu: 2 x 0.5 mm^2 ***	30 m ****

* Daca cablul de alimentare este mai lung de 30 m, este necesar un cablu cu ecartament mai mare, de ex. 3 x 2,5 mm2, iar langa automatizare trebuie amenajat un sistem de împământare de siguranta.

** Cele doua cabluri de 2 x 0,5 mm 2 pot fi înlocuite cu un singur cablu de 4 x 0,5 mm 2.

*** Daca sunt prezente mai multe margini, consultați Paragraful 8.1 „Intrare STOP” pentru tipul de conexiune recomandat.

**** Dispozitivele speciale, care permit conectarea chiar și atunci cand canatul este în mișcare, trebuie utilizate pentru a conecta marginile mobile la foile culisante.

4.2 - Conexiuni cabluri electrice: Fig. 7

Tabel 4 - Descrierea conexiunilor electrice

Terminalw	Functii	Descriere
	ANTENA	- intrare de conectare pentru antena receptorului radio. Antena este incorporata in lampa de avertizare; alternativ poate fi folosita o antena externa sau poate fi lasata o portiune de fir deja prezenta pe terminal, care functioneaza ca antena.
1 - 2	PAS CU PAS	- intrare pentru dispozitive care controleaza mișcarea; este posibil sa se conecteze dispozitive Normal deschise (NO) la aceasta intrare
3 - 4	STOP	- intrare pentru dispozitivele care blocheaza sau chiar opresc manevra curenta; Contactele normal închise (NC), contactele normal deschise (NO) sau dispozitivele cu rezistenta fixa pot fi conectate folosind aranjamente speciale la intrare. Pentru mai multe informații despre funcția STOP, vezi paragraful 8.1 - intrare STOP
1 - 5	POZA	- intrare pentru dispozitive de siguranță precum fotocelule. Acestea intervin în faza de închidere, prin inversarea manevrei. Contactele normal închise (NC) pot fi conectate. Pentru mai multe informații despre functia FOTO, vezi paragraful 8.1 - Fotocelule
4 - 6	FOTOTEST	- ori de câte ori se începe o manevră, toate dispozitivele de siguranta relative sunt verificate simanevra începe doar dacă testul are un rezultat pozitiv. Acest lucru poate fi realizat doar folosind untip special de conexiuni: fotocelulele „TX” sunt alimentate separat față de receptoarele „RX”. Pentru mai multe informații despre conexiune, vezi paragraful 8.1 - Fotocelule
7 - 8	FLASH	- la această ieșire este posibil să se conecteze o lampă de avertizare Nice (pentru modelelerelevante vezi Capitolul 13 - Specificații tehnice). În timpul manevrei, lumina clipește la intervale de 0,5 s

Pentru conexiunile electrice, procedați așa cum este descris mai jos și consultați Fig. 7:

01.	Deschideti capacul: slabiți surubul si ridicati capacul 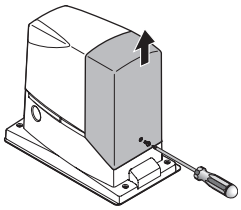
02.	Treceți cablul de alimentare prin orificiul corespunzator (lasati 20/30 cm de cablu liber) si conectați-l la clema de borna relevanta
03.	Treceți cablurile echipamentului care urmeaza sa fie instalat sau deja prezent prin orificiul prevăzut (lăsați 20/30 cm de cablu liber) si conectați-le la clemele lor terminale (vezi fig. 7).
04.	Inainte de a închide capacul, programați sistemul după cum doriți: vezi capitolul 7
05.	Inchideti capacul cu șurubul corespunzator

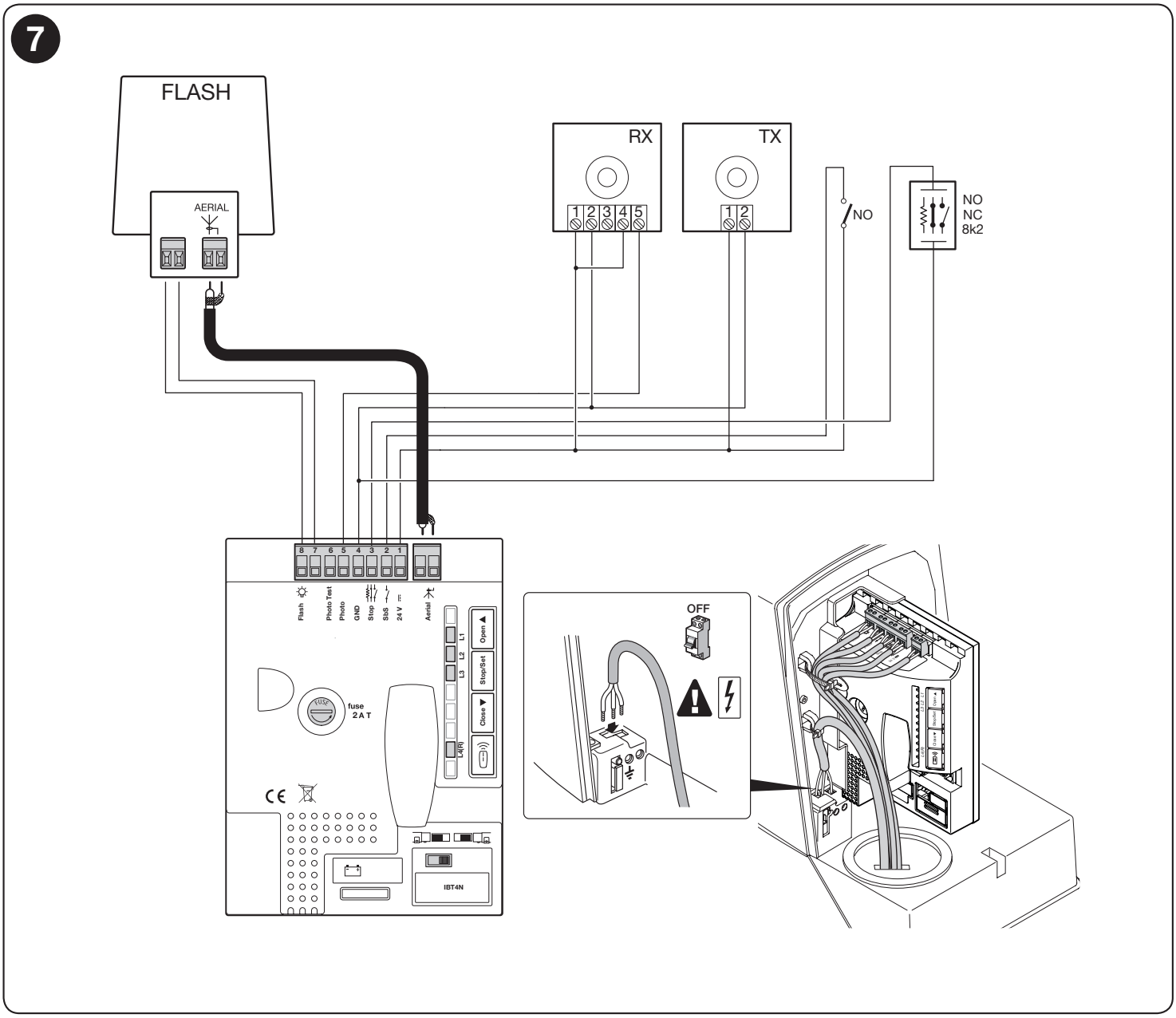

5 PORNIREA AUTOMATIZARII SI VERIFICAREA CONEXIUNILOR

5.1 - Alegerea directiei

Alegeti directia manevrei de deschidere in functie de pozitia motorductorului fata de canatul portii: - daca poarta trebuie sa se deschida spre stanga, deplasati selectorul spre stanga (Fig. 8a) - daca poarta trebuie sa se deschida spre dreapta , deplasați selectorul spre dreapta (Fig. 8b)

⚠ **ATENTIE! – Nu comutați selectorul în timp ce motorul este în mișcare**

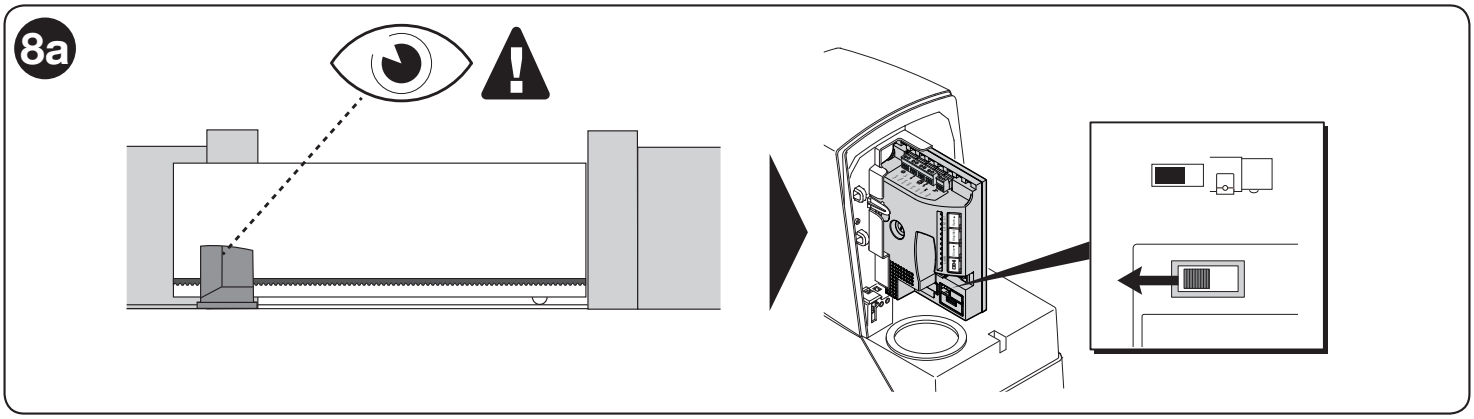

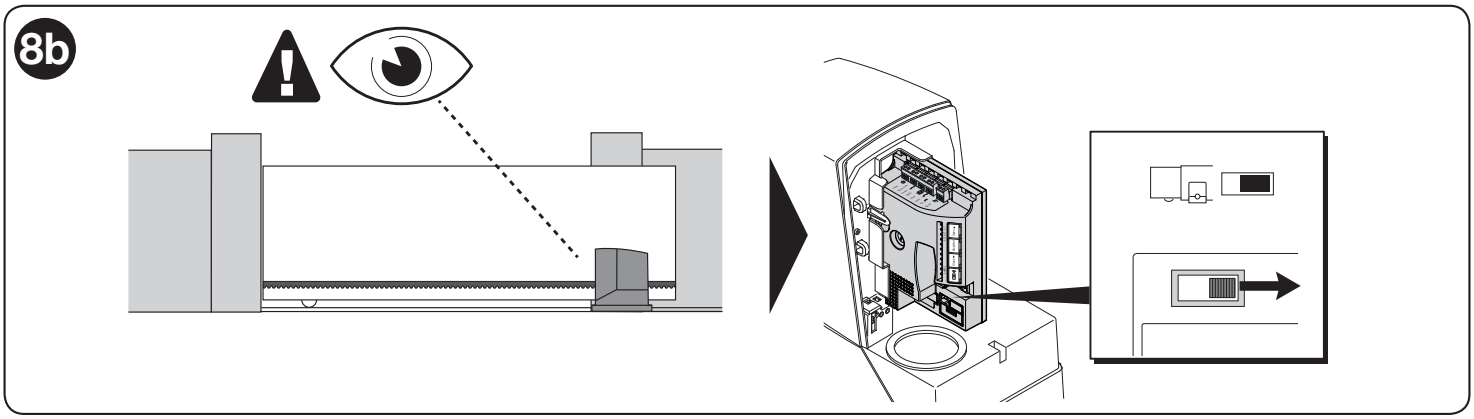

5.2 - Conectarea automatizării la rețeaua electrică

⚠ ATENTIE! – Automatizarea trebuie conectata la reteaua electrica de catre un electrician expert si calificat, in conformitate cu legile, standardele si reglementarile locale stabilite.

Procedați așa cum este descris mai jos

01.	Eliberați manual motorreductorul, astfel încat poarta să poată fi deschisă și închisă 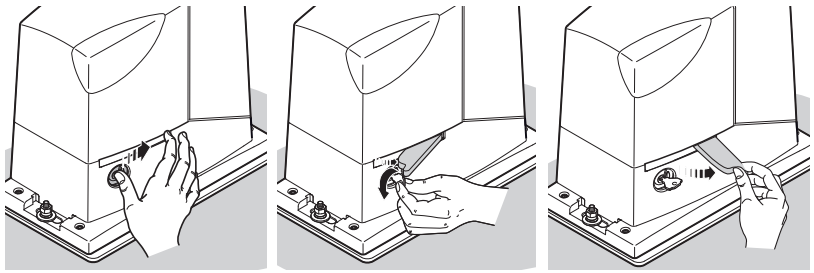
02.	Mutați foaia porții la jumatatea drumului său
03.	Blocați manual motorreductorul 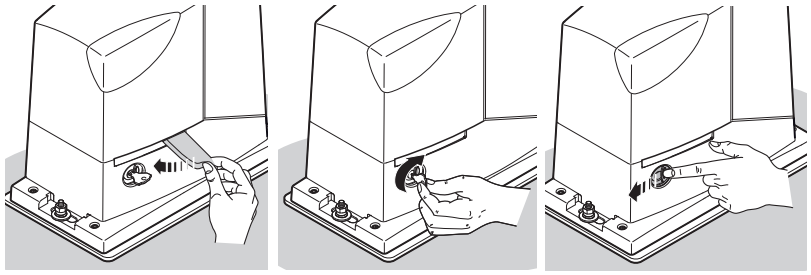
04.	Porniti automatizarea și verificați: - ca motorul nu se mișca - LED-ul OK (verde) clipește regulat la frecvența de un fulger pe secunda - ca lampa de avertizare conectata la iesirea FLASH este stinsa 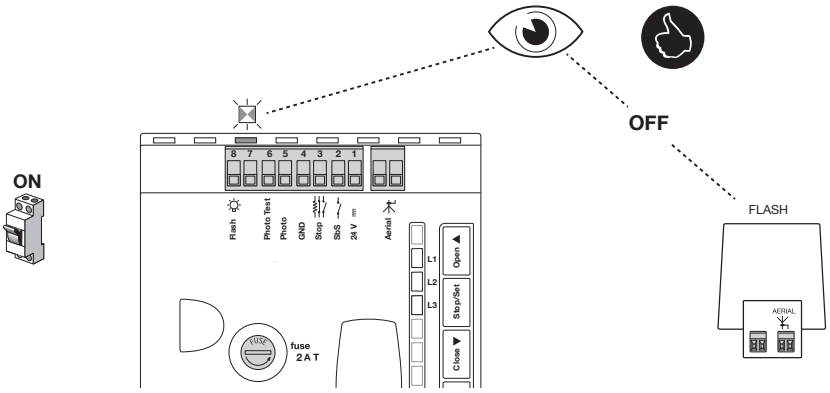
⚠	daca oricare dintre aceste condiții nu este îndeplinită, procedați după cum urmează (Pasul 05)
05.	Deconectați automatizarea de la rețea și verificați conexiunile electrice, alinierea celulelor foto și siguranțele. Consultați Capitolul 10 (Depanare) dacă este necesar

6 TESTARE ȘI PUNEREA ÎN FUNCȚIUNE

Acestea sunt cele mai importante faze din amenajarea automatizării pentru a asigura siguranța maximă a sistemului.Acestea trebuie efectuate de către un tehnician calificat și expert care trebuie să definească încercările necesare pentru a verifica soluțiile adoptate pentru a contracara riscurile prezente și a verifica conformitatea cu legile, reglementările și standardele: în special, cu toate cerințele EN 13241- 1, standardele EN12445 și EN 12453.Orice dispozitive suplimentare trebuie testate separat pentru funcționarea lor eficientă și interacțiunea corectă cu ROAD: consultați manualele de instrucțiuni respective.

6.1 - Testare

Inainte de a rula procedura de testare, este mai întâi necesar să fi finalizat procedura de „recunoaștere a pozițiilor de deschidere și închidere a porții" (Paragraful 7.3).Procedura de testare poate fi efectuată și ca verificare periodică a dispozitivelor de automatizare. Fiecare componentă a sistemului (margini sensibile, fotocelule, oprire de urgență etc.) necesită o faza de testare specifica; pentru aceste dispozitive, respectați procedurile date în manualele de instrucțiuni respective.
Rulați testul după cum urmează:

01.	Asigurați-va ca toate specificațiile din capitolul „AVERTIZARI" au fost respectate cu strictete
02.	Eliberați motorreductorul si verificați dacă este posibilă deplasarea manuala a poarta in ambele sensuri (deschis și închidere) cu o forță nu mai mare decât valoarea corespunzătoare limitelor de utilizare prezentate în tabelul 1 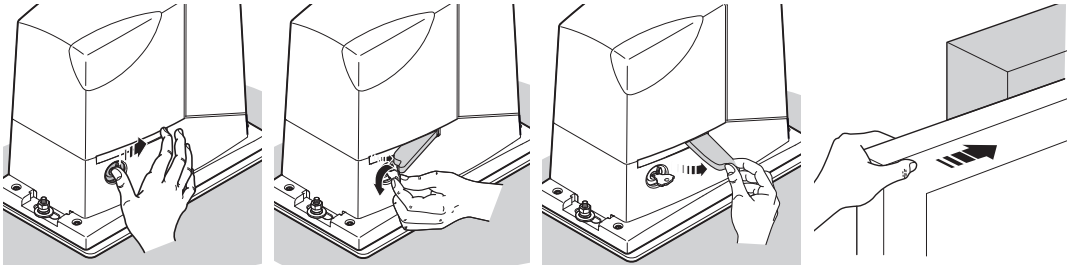
03.	Blocați motorreductorul 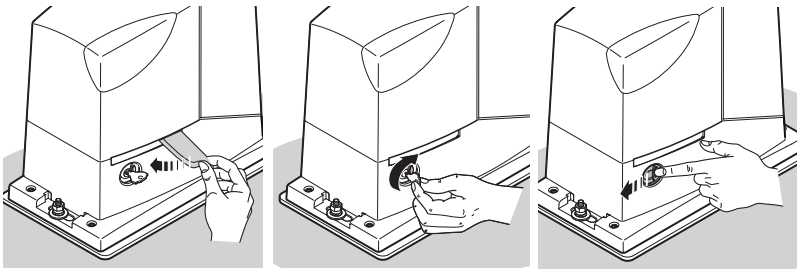
04.	Folosind selectorul cheii, butonul de comandă sau transmițătorul radio, testați deschiderea și închiderea porții și asigurați-vă că aceasta se mișcă în direcția dorita.
05.	Testul trebuie efectuat de mai multe ori pentru a verifica dacă poarta se mișcă fără probleme, că nu există puncte de frecare excesivă și că nu există defecte la asamblare sau reglare
06.	Verificați funcționarea corectă a fiecărui dispozitiv de siguranta prezent în sistem (fotocelule, margini sensibile etc.)
07.	Verificați funcționarea fotocelulelor și orice interferenta cu alte dispozitive:1 - introduceți un cilindru cu diametrul de 5 cm și lungimea de 30 cm de-a lungul liniei de vedere, mai întai lânga TX, apoi lângă RX2 -verificați dacă fotocelulele intervin în orice caz, trecând de la starea activă la starea de alarmă și invers3 -verificați dacă intervenția fotocelulei determină răspunsul dorit al unității de comandă: de exemplu, ca provoaca inversarea miscarii în timpul manevrei de închidere 4 - ori de câte ori intervine un dispozitiv, LED-ul OK (verde) de pe unitatea de comandă trebuie sa emita 2 clipiri mai rapide pentru a confirma faptul că unitatea de comandă recunoaște evenimentul
08.	Dacă situațiile periculoase cauzate de mișcarea porții au fost protejate prin limitarea forței de impact, utilizatorul trebuie să măsoare forța de impact conform standardului EN 12453.Dacă reglarea „Viteza" si controlul „Forța motorului" sunt utilizate pentru a ajuta sistemul să reducă forța de impact, încercați să găsiți ajustările care oferă cele mai bune rezultate

6.2 - Punere in functiune

Punerea în funcțiune poate avea loc numai după ce toate fazele de testare s-au încheiat cu succes (paragraf 6.1). Punerea în funcțiune parțială sau „improvizată" este interzisă.

01.	Întocmește și păstrează (minim 10 ani) fișa tehnică a automatizării, care trebuie să cuprindă cel puțin următoarele: desenul de ansamblu al automatizării, o schemă electrică, analiza riscurilor și soluțiile aferente adoptate, declarația de conformitate a producătorului pentru toate dispozitivele utilizate (pentru ROAD utilizați Declarația de conformitate CE atașata) și o copie a instrucțiunilor de utilizare și a programului de întreținere ale automatizării
02.	Aplicați permanent o eticheta sau un semn pe poartă care conține instrucțiuni despre cum să eliberați manual motorreductorul
03.	Completați declarația de conformitate pentru automatizare și predați-o proprietarului acesteia din urmă
	Inmanati proprietarului „Manualul de utilizare" (inserție extrasa
05.	Intocmește si înmânează proprietarului programul de întreținere al automatizării

06.	Reglarea forței este un factor important de siguranță și trebuie făcută cu cea mai mare grijă de către tehnicieni calificați. Important!- Reglați forța suficient pentru a permite porții să se miște conform intenției; valori de forță mai mari decat cele necesare pentru deplasarea porții pot provoca rănirea animalelor și persoanelor sau daune materiale în cazul în care poarta se ciocnește de un obstacol
07.	Inainte de punerea în funcțiune a automatizării, informați în mod corespunzător proprietarul în scris cu privire la riscurile reziduale aferente

7 PROGRAMARE

7.1 - Butoane de programare

Un numar de funcții programabile sunt disponibile pe unitatea de control ROAD; pot fi reglate folosind 4 butoane de pe unitatea de control și sunt afișate prin intermediul a 4 LED-uri: L1, L2, L3, L4(R).

Setările implicite ar trebui să satisfacă majoritatea cerințelor, dar pot fi modificate înorice moment utilizând procedura de programare adecvată; vezi paragraful 7.6.

Butoane	Functii
Deschi de ▲	Butonul „DESCHIS” permite utilizatorului să controleze deschiderea porții sau să mute punctul de programare in sus.
Oprire/ Setare	Butonul „STOP” poate fi folosit pentru a opri manevra; dacă este apăsat mai mult de 3 secunde, permite intrarea în modul de programare, așa cum este descris mai jos.
Inchide ▼	Butonul „ÎNCHIS” permite utilizatorului să închidă poarta sau să miște punctul de programare în jos.
Radio	Butonul „RADIO” permite memorarea și ștergerea emițătoarelor care vor fi utilizate cu ROAD.

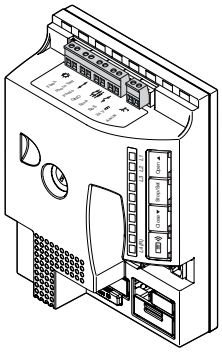

7.2 - INSTALARE RAPIDA

Funcția „Configurare rapidă” permite accelerarea punerii în funcțiune a motorului. Funcționează doar cu o memorie goală.Această procedură permite detectarea și memorarea configurației intrării STOP, a prezenței sau absenței conexiunii în modul „Fototest” a intrării FOTO, a pozițiilor de deschidere și închidere și a emițătorului (dacă este prezent) memorat în Modul 2 cu Step-by. - Controlul pasului.

Procedura de memorare

Tabel 6 - Procedura de configurare rapidă		
01.	Mutați canatul porții la jumătatea drumului său	
02.	Blocați motorreductorul	
03.	Reglați direcția în raport cu poziția motorreductorului în raport cu canatul porții	vezi Paragraful 5.1
04.	Alimentați unitatea de control prin rețea și așteptați 10 secunde	ON 10 s
05.	Apăsați și eliberați ▲	
06.	Faza de recunoaștere a dispozitivului:LED-urile L2 si L3 clipesc rapid pe toata durata fazei de recunoastere iar poarta efectueaza manevrele de inchidere, deschidere si inchidere	L2 si L3
06.	LED-ul L4(R) clipește o dată la secundă: apăsați și eliberați butonul emițătorului pentru a fi memorat	L4(R) ...
⚠	Daca procedura de memorare a avut succes, LED-ul L4(R) de pe unitatea de comanda va clipi de 3 ori.Repetați procedura pentru fiecare transmitator care urmeaza sa fie memorat. Faza de memorare se încheie daca nu maisunt memorate emitatoare timp de 10 secunde.	L4(R)

7.3 - Recunoașterea pozițiilor de deschidere și închidere a porții

Este necesar ca unitatea de comandă să recunoască pozițiile de deschidere și închidere a foii porții; in aceasta faza lungimea canatului portii este masurata intre limitatoarele de limita de inchidere si deschidere, fiind necesar sa se calculeze punctele de incetinire si de deschidere partiala. Pe lângă poziții, în această fază este detectată și memorată configurația intrării STOP pe lângă prezența sau absența conexiunii în modul „Fototest" a intrării FOTO.

01.	Eliberați motorreductorul și aduceți poarta la mijlocul ei, apoi blocați din nou motorreductorul.
02.	Apăsați și mențineți apăsat CLOSE și SET simultan
03.	Eliberați butoanele când începe manevra (după aprox. 3 secunde.
04.	Verificați dacă manevra în curs este o manevră de închidere. Dacă nu, apăsați STOP și citiți cu atenție paragraful 5.1 cu cifrele relative, apoi repetați procesul de la Pasul 01
05.	Așteptați ca unitatea de comandă să finalizeze faza de recunoaștere: închidere, deschidere și închidere
06.	Apăsați și eliberați butonul SbS pentru a efectua o manevră de deschidere completă
07.	Apăsați și eliberați butonul SbS pentru a efectua o manevră completă de închidere

Dacă condițiile de mai sus nu sunt îndeplinite, deconectați imediat sursa de alimentare de la unitatea de comandă și verificați cu atenție conexiunile electrice. Dacă LED-urile L2 și L3 clipesc la sfârșitul procesului de recunoaștere, înseamnă că a apărut o eroare; vezi Capitolele 9 („ Diagnosticare") și 10 („Depanare"). Faza de recunoaștere a lungimii frunzei și configurarea intrărilor STOP și FOTO pot fi repetate din nou în orice moment, chiar și după instalare (de exemplu, dacă unul dintre brațele comutatorului limită este deplasat): pur și simplu repetați procedura de la Pasul 01.

7.4 - Verificarea mișcării porții

Odată finalizată faza de recunoaștere a lungimii porții, este indicat să efectuați câteva manevre pentru a verifica dacă poarta se mișca corect

01.	Apăsați butonul SbS pentru a comanda o manevră de deschidere; verifica daca poarta se deschide corect, fara variatii de viteza; poarta trebuie sa incetineasca doar cand se afla intre 50 si 30 cm de limitatorul de deschidere si sa se opreasca, ca urmare a intrerupatorului, la 2–3cm de opritorul mecanic de deschidere
02.	Apăsați butonul SbS pentru a comanda o manevră de închidere; verifica daca poarta se inchide corect, fara variatii de viteza; poarta trebuie să încetinească numai cand se află între 50 și 30 cm de limitatorul de închidere și să se oprească, ca urmare a întrerupătorului de cursă, la 2–3 cm de opritorul mecanic de închidere.
03.	In timpul manevrei, verificați dacă lampa de avertizare clipește la intervale de 0,5 secunde aprins și 0,5 secunde stins.
04.	Deschideți și închideți poarta de mai multe ori pentru a vă asigura că nu există puncte de frecare excesivă și că nu există defecte în montaj sau reglaje
05.	Verificați ca motorreductorul ROAD, cremaliera și brațele întrerupătoarelor de limită să fie solide, stabile și rezistente adecvat chiar și în timpul mișcărilor bruște de accelerare sau încetinire a porții

7.5 - Receptor radio încorporat

Unitatea de control are încorporat un receptor radio pentru telecomandă, care funcționează la o frecvență de 433,92 MHz și este compatibil cu următoarele tipuri de emițătoare (datorită faptului că tipul de codare diferă, primul emițător introdus determină și tipul celor memorate ulterior – pot fi memorate până la 100 de emițătoare):Sunt acceptate următoarele coduri: Flor, O-code și Smilo

7.6 - Programarea functiilor

Există două grupe de procese de programare:

•Programare Nivel 1 (Paragraf 7.6.1): functii reglabile in modul ON-OFF; în acest caz, LED-urile L1 și L3 indică o funcție. Cu LED-ul aprins funcția este activă, când este stins funcția nu este activă (Tabelul 5).

•Programare Nivel 2 (Paragraf 7.6.3): parametri setabili pe o scară de valori (de la 1 la 3). În acest caz, fiecare LED (L1, L2 și L3) indică una dintre cele 3 valori setate posibile (Tabelul 7)..

7.6.1 - Programarea funcțiilor de nivel 1 (funcții ON-OFF)

Funcțiile programabile disponibile pe ROAD sunt împărțite în 2 niveluri:Nivelul unu: funcțiile pot fi reglate în modul ON-OFF (activ sau inactiv). În acest caz, fiecare LEDL1…L3 indică o funcție; când funcția este activă, când este oprită, funcția nu este activă; vezi Tabelul 5.

Tabel 5 - Funcții programabile: Nivelul 1

LED	Functii	Descriere
L1	Incetinire lungă/scurtă	Această funcție vă permite să alegeți dacă să activați încetinirea lungă sau scurtă Dacă funcția nu a fost activată, se aplică modul „scurt".
L2	Viteaza motor	Aceasta funcție permite selectarea vitezei de deschidere și închidere a motorului între 2 niveluri: „rapid" și „lent"Dacă funcția nu a fost activată, se aplică modul „lent".
L3	Inchidere automata	Aceasta functie permite inchiderea automata a portii dupa un timp de pauza programat; Timpul de pauză implicit este de 30 de secunde, dar poate fi modificat la 15 sau 60 de secunde (vezi Tabelul 7) Dacă funcția nu a fost activată, se aplică modul „semi-automat".

În timpul funcționării normale a DRUMULUI, LED-urile L1, L2 și L3 sunt aprinse/stinse în funcție de starea funcției respective; de exemplu, L3 este pornit când funcția „Închidere automată" este activă.

7.6.2 - Programarea funcțiilor de nivel 1 (funcții ON-OFF)

In mod implicit, funcțiile de Nivel 1 sunt toate setate la „OFF” dar pot fi modificate în orice moment așa cum este descris în Tabelul 6. Aveți grijă în timpul procedurilor de modificare, deoarece există un interval de timp maxim de 10 secunde între apăsarea diferitelor butoane; în caz contrar, procedura se încheie automat și stochează modificările efectuate pana în acel moment.

Tabel 6 - Procedura de schimbare a funcțiilor de Nivel 1		
01.	Procedura de schimbare a funcțiilor de Nivel 1	SET 3 s
02.	Eliberați butonul Set când LED-ul L1 începe să clipească	L1 SET
03.	Apasa si elibereaza butoanele ▲/▼ pentru a muta LED-ul intermitent pe LED-ul reprezentând funcția de modificat	▲▼
04.	Apăsați și eliberați butonul Setare pentru a schimba starea funcției (intermitent scurt = OFF; intermitent lung = ON)	SET
05.	Așteptați 10 secunde pentru a ieși din modul de programare după intervalul de timp maxim	10 s
⚠	Pașii 03 și 04 pot fi repetați în timpul fazei de programare pentru a seta alte funcții la ON sau OFF	

7.6.3 - Level 2 functions (adjustable parameters)

Tabel 7 -Funcții de nivel 2 (parametri reglabili)

LED	Parametri	Nivel	Valoare	Descriere
L1	Forta motor	**L1**	Jos	Reglează sensibilitatea controlului forței motorului pentru a se potrivi tipului de poartă. Setarea „High” este mai potrivită pentru porți mai grele și mai mari
		L2	Mediu	
		L3	Mare	
L2	Functia PAS CU PAS	**L1**	Deschis - Stop - Inchis - Deschis	Reglează secvența comenzilor asociate cu intrarea „Pas cu pas” sau cu prima comanda radio (vezi Tabelele 5 și 6)
		L2	Deschis - Stop - Inchis - Stop	
		L3	Condominium	
L3	Pauza	**L1**	15 secunde	Reglează timpul de pauză, adică timpul care se scurge înainte de reînchiderea automata. Este eficient numai dacă închiderea automată este activată
		L2	30 secunde	
		L3	60 secunde	

Notă: parametrii cu fundal gri sunt setări implicite
Toți parametrii pot fi ajustați după cum este necesar, fără contraindicații; doar reglarea „forței motorului ar putea necesita o atenție specială:
• Nu utilizați valori mari de forță pentru a compensa punctele de frecare anormală pe canat. Forța excesivă poate compromite funcționarea sistemului de siguranță sau poate deteriora canatul
• Dacă controlul „forței motorului” este utilizat pentru a ajuta sistemul de reducere a forței de impact, măsurați din nou forța după fiecare reglare în conformitate cu standardele EN 12453 și EN 12445.
• Uzura și condițiile meteorologice pot afecta mișcarea porții, prin urmare pot fi necesare reajustări periodice ale forței.

7.6.4 - Programare nivelul 2 (parametri reglabili)

Parametrii reglabili sunt setați în mod implicit așa cum se arată în Tabelul 7 cu: „”, dar pot fi modificați în orice moment, așa cum se arată în Tabelul 8. Aveți grijă în timpul procedurilor de modificare, deoarece există un interval de timp maxim de 10 secunde între apăsarea butonului. butoane diferite; în caz contrar, procedura se încheie automat și stochează modificările efectuate până în acel moment.

Tabel 8 - Procedura de schimbare a funcțiilor de Nivel 2		
01.	Apăsați și mențineți apăsat Set timp de aproximativ 3 secunde	SET 3 s
02.	Eliberați butonul Setare când LED-ul L1 începe să clipească	L1 SET
03.	Apasa si elibereaza butoanele ▲/▼ pentru a muta LED-ul intermitent pe LED-ul reprezentând funcția de modificat	▲▼
04.	Țineți setul apăsat până la Pasul 06	SET
05.	Așteptați aproximativ 3 secunde după care LED-ul asociat nivelului curent al parametrului de modificat se va aprinde	(SET)
06.	Apasa si elibereaza butoanele ▲/▼ pentru a muta LED-ul care reprezintă valoarea parametrului	(SET) ▲▼
07.	Set de lansare	SET

08.	Așteptați 10 secunde pentru a ieși din modul de programare după intervalul de timp maxim	10 s
⚠ Pașii 03 și 07 pot fi repetați în timpul aceleiași etape de programare pentru a modifica mai mulți parametri		

7.7 - Memorarea transmițătorului

Fiecare transmițător care urmează să fie utilizat în sistem trebuie să fie memorat în receptorul radio al unității de comandă; emițătoarele pot fi memorate în două moduri: Mod 1 și Mod 2 (Paragrafele 7.7.1 și 7.7.3).

7.7.1 - Memorare transmițător modul 1

In acest mod funcția butoanelor emițătorului este fixată și fiecare buton corespunde comenzii din unitatea de comandă prezentată în Tabelul 9; se efectuează o singură fază de memorare pentru fiecare emițător, timp în care sunt memorate toate butoanele emițătorului. În această fază, este irelevant ce buton este apăsat.

Nota - Emițătorul cu un singur canal are doar butonul 1, în timp ce emițătoarele cu două canale au doar butoanele 1 și 2.

Tabel 9 - Procedura de memorare a modului 1

Buton	Comanda
T1	Pas cu pas
T2	Deschidere pietonală
T3	Deschis
T4	Inchis

7.7.2 - Procedura de memorare a modului 1

Table 10 - Procedura de memorare a modului 1

01.	Tine apasat 5 sec pe butonul de radio de pe unitatea de control	5 s
02.	Eliberați butonul când LED-ul se aprinde	
03.	In decurs de 10 secunde, apăsați pe primul buton de pe transmițătorul care urmează să fie memorat, ținând-l apăsat cel puțin 5 secunde înainte de a-l elibera	5 s
⚠	Dacă procedura de memorare a avut succes, LED-ul L4(R) de pe unitatea de comandă va clipi de 3 ori. Repetați procedura pentru fiecare transmițător care urmeaza sa fie memorat. Faza de memorare se încheie dacă nu este memorat nimic timp de 10 secunde.	

7.7.3 - Memorare transmițător modul 2

În acest mod, fiecare buton al emițătorului poate fi asociat cu una dintre cele 4 comenzi posibile ale unității de control prezentate în Tabelul 11; pentru fiecare etapă este memorat un singur buton și anume cel care a fost apăsat în faza de memorare.

Nota - Emițătoarele cu un singur canal au doar butonul T1, în timp ce emițătoarele cu două canale doar butoanele T1 și T2.

Table 11 - Commands available in Mode 2

Buton	Comanda
1	Pas cu pas
2	Deschidere pietonală
3	Deschis
4	Inchis

7.7.4 - Procedura de memorare a modului 2

Tabel 12 - Procedura de memorare a modului 2

01.	Apăsați și eliberați butonul radio pe unitatea de control de un număr de ori corespunzător comenzii dorite (1...4 - Tabelul 11)	1...4
02.	Asigurați-vă că LED-ul L4(R) de pe unitatea de control emite un număr de clipiri egal cu numărul comenzii dorite (1...4)	1...4
03.	In decurs de 10 secunde, apăsați butonul dorit de pe emițător pentru a fi memorat, ținând-l apăsat cel puțin 3 secunde inainte de a-l elibera	3 s
⚠	Daca procedura de memorare a avut succes, LED-ul L4(R) de pe unitatea de comandă va clipi de 3 ori. Repetați procedura pentru fiecare transmițător care urmează să fie memorat. Faza de memorare se încheie dacă nu mai sunt memorate emitatoare timp de 10 secunde.	

7.8 - Memorare emițător lângă unitatea de comandă (cu două transmițătoare)

Aceasta procedură poate fi utilizată pentru a memora un transmițător NOU folosind un al doilea transmițător (VECHI), care a fost deja memorat și funcționează corect, fără a utiliza butoanele de pe unitatea de comandă, doar stând aproape de unitatea de comandă.În timpul procedurii, emițătorul NOU este memorat în același mod în care a fost memorat emițătorul VECHI (Modul 1 sau Modul 2).

⚠ **Această procedură poate fi efectuată pe toate receptoarele aflate în raza de acțiune a emițătorului; prin urmare, numai dispozitivul implicat în operațiune ar trebui alimentat.**

Tabel 13 - Procedura de memorare a emițătorului lângă unitatea de comandă

01.	Apropiați-vă de unitatea de comandă cu cele două ⚠ transmițătoare: așteptați 1 secundă între un pas și altul.	
02.	Apăsați și mențineți apăsat pe NOUL emițător butonul de memorat timp de cel puțin 8 secunde, apoi eliberați-l	8 s
03.	Pe transmițătorul VECHI apăsați și eliberați butonul încet de 3 ori	1 s 1 s 1 s

04.	Pe transmițătorul NOU apăsați și eliberați butonul încet o dată	
⚠	Repetați procedura pentru fiecare transmițător de memorat	

7.9 - Ștergerea tuturor emițătoarelor memorate din memorie

⚠ **Atentie! - Această procedură poate fi efectuată NUMAI dacă memoria radio a fost deblocată.**

Tabel 14 - Procedura de ștergere a emițătorului		
01.	Tine apasat butonu pe unitateal de control pana la Pas 2	
02.	Așteptați ca LED-ul L4(R) să se aprindă, apoi așteptați să se stingă și așteptați să clipească de 3 ori	( )
03.	Eliberați butonul exact în timpul celui de-al treilea flash	
⚠	Dacă procedura de memorare a reușit, LED-ul L4(R) de pe unitatea de comandă va clipi de 5 ori	

7.10 - Blocarea/deblocarea memoriei radio

⚠Această procedură blochează memoria, împiedicand astfel recunoașterea și ștergerea emițătoarelor radio

Tabel15 - Procedura de blocare/deblocare a memoriei radio		
01.	Deconectați unitatea de comandă de la sursa de alimentare	OFF
02.	Tine apasat butonul pe unitatea de control pana la Pas 3	
03.	Porniți din nou unitatea de control (continuați să țineți apăsat butonul)	( ) ON
04.	După 5 secunde LED-ul L4(R) va emite 2 clipiri lente: în acest moment eliberați butonul	( ) 5 s L4(R)
05.	(In 5 secunde) apăsați și eliberați în mod repetat butonul de radio de pe unitatea control pentru a selecta una dintre următoarele opțiuni:: - LED stins = Dezactivarea blocării memoriei. - LED aprins = Activarea blocării memoriei.	...
⚠	La cinci secunde după ultima apăsare a butonului, LED-ul L4(R) va emite 2 clipiri lente pentru a semnala sfârșitul procedurii.	5 s L4(R)

8 MAI MULTE INFORMATII

8.1 - Adăugarea sau eliminarea dispozitivelor

Este posibil să adăugați sau să eliminați dispozitive în orice moment; în special, la intrarea STOP pot fi conectate diferite tipuri de dispozitive, așa cum este descris în paragrafele următoare; pentru procedura relevantă vezi paragraful 7.3 („Recunoașterea pozițiilor de deschidere și închidere a porții").

Intrare STOP

STOP este intrarea care determină întreruperea imediată a manevrei, urmată de o scurtă inversare. Dispozitivele cu ieșire cu contact normal deschis (NO), contact normal închis (NC), precum și dispozitive cu ieșire cu rezistență fixă de 8,2 kΩ, cum ar fi marginile sensibile, pot fi conectate la această intrare. Unitatea de control recunoaște tipul de dispozitiv conectat la intrarea STOP în timpul fazei de recunoaștere (Paragraf 7.3 „Recunoașterea pozițiilor de deschidere și închidere a porții"); ulterior, o comandă STOP este declanșată ori de câte ori dispozitivul detectează vreo diferență față de setarea recunoscută.

Mai multe dispozitive, chiar și de diferite tipuri, pot fi conectate la intrarea STOP dacă se fac aranjamente adecvate:- Mai multe dispozitive NO pot fi conectate între ele în paralel fără nicio limită de cantitate.- Mai multe dispozitive NC pot fi conectate între ele în serie fără nicio limită de cantitate.- Mai multe dispozitive cu rezistor fix de 8,2 kΩ pot fi conectate în „cascada" cu un singur rezistor de terminare de 8,2 kΩ- Combinațiile NO și NC pot fi realizate prin plasarea celor 2 contacte în paralel, având grijă să plasați un rezistor de 8,2 kΩ în serie la contactul NC (acest lucru permite combinarea a 3 dispozitive: NO, NC și 8,2 kΩ).

⚠ Dacă intrarea STOP este utilizată pentru conectarea dispozitivelor cu funcții de siguranță, numai dispozitivele cu rezistență fixă de 8,2 kΩ garantează categoria 3 de siguranță împotriva defecțiunilor, în conformitate cu standardul EN 13849-1

Fotocelule

Unitatea de control dispune de o funcție „Fototest" care mărește fiabilitatea dispozitivelor de siguranță, permițându-i să fie clasificată în Categoria 2 în conformitate cu standardul EN 13849-1 privind combinația dintre unitatea de control și fotocelule de siguranță.De fiecare dată când se începe o manevră, toate dispozitivele de siguranță implicate sunt verificate și numai în cazul rezultatelor pozitive manevra va demara cel mai bine.În cazul în care testul eșuează (fotocelulă orbită de soare, cabluri scurtcircuitate etc.), defecțiunea este identificată și manevra este dezactivată.Pentru a adăuga o pereche de fotocelule, conectați-le așa cum este descris mai jos.

• **Conexiune fără funcția „Fototest":**
Alimentați receptoarele direct de la ieșirea dispozitivului unității de control (bornele 1 - 4).

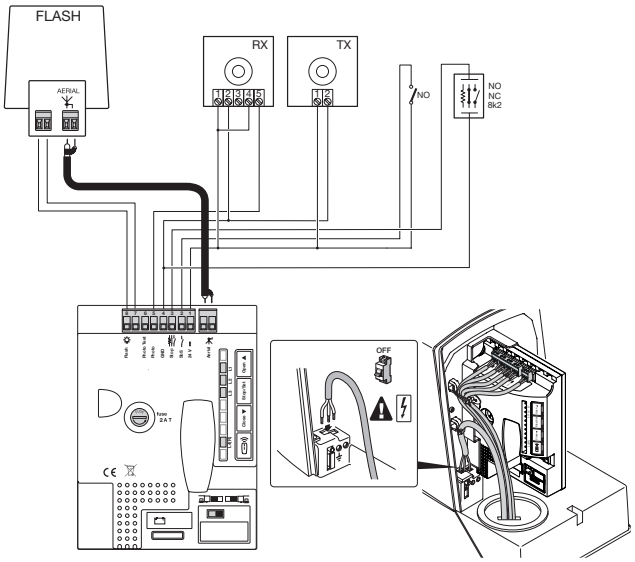

• **Conexiune cu funcția „Fototest":**
Transmițătoarele fotocelulelor nu sunt alimentate direct de la ieșirea dispozitivului, ci de la ieșirea „Fototest" între bornele 6 - 4. Curentul maxim admis la ieșirea „Fototest" este de 100mA.

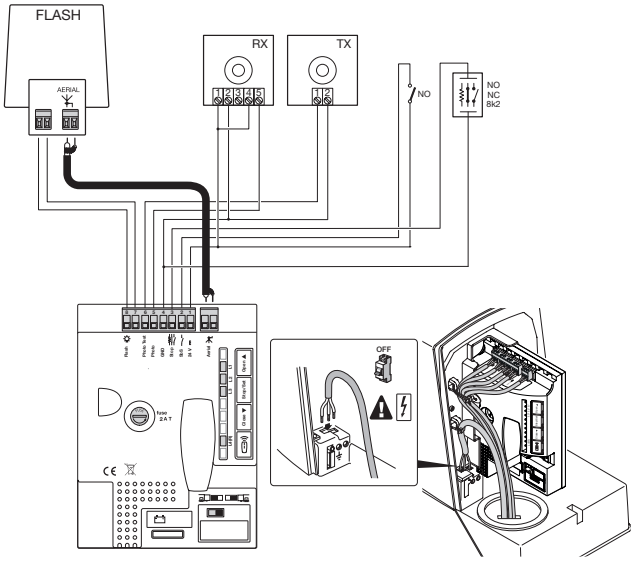

⚠ Pentru a utiliza funcția „Fototest", este necesar să activați „sincronismul" așa cum este descris în manualul de instrucțiuni al celulei foto

8.2 - Baterie tampon

ROAD/ Drum vine cu accesoriul opțional pentru baterie tampon model PS124 (1,2 Ah cu încărcător de baterie integrat). Pentru a conecta bateria tampon, procedați așa cum se arată mai jos.

⚠ **ATENTIE! - Bateria tampon trebuie conectată la unitatea de comandă numai după finalizarea tuturor fazelor de instalare și programare, deoarece bateria este o sursă de alimentare de urgență.**

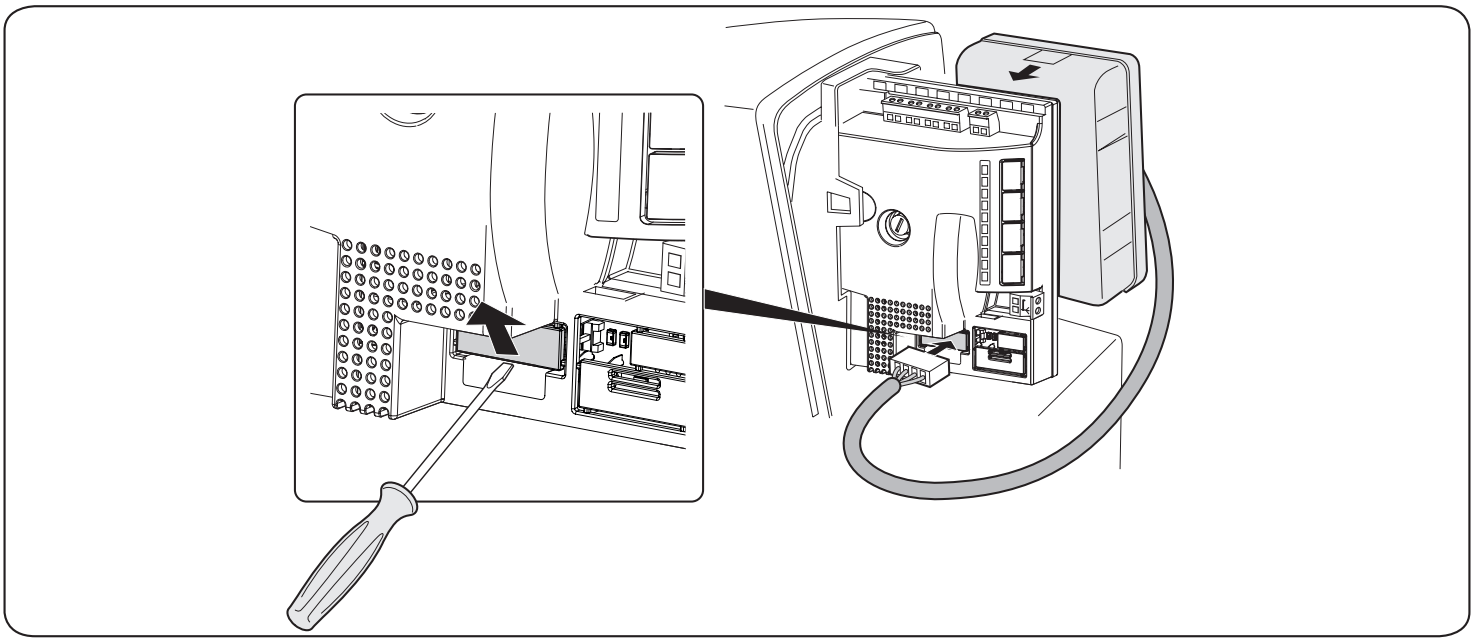

8.3 - Conectarea programatorului Oview

Este posibilă conectarea unității de programare Oview la unitatea de comandă, prin interfața IBT4N printr-un cablu bus cu 4 fire electrice în interior. Această unitate permite programarea rapidă și completă a funcțiilor, reglarea parametrilor, actualizarea firmware-ului unității de control, diagnosticare pentru a detecta orice defecțiuni și întreținere periodică.Oview permite operarea pe unitatea de control la o distanță maximă de aproximativ 100 m. Dacă mai multe unități de control sunt conectate între ele în rețea într-o rețea BusT4, prin conectarea Oview-ului la una dintre ele, este posibil să vizualizați pe afișaj toate unitățile de control conectate în rețea (până la maximum 16 unități).Unitatea Oview poate fi, de asemenea, lăsată conectată la unitatea de control în timpul funcționării normale a automatizării, astfel încât utilizatorul să poată trimite comenzi utilizând un meniu specific.

⚠ **Atentie! - Înainte de a conecta interfața IBT4N, este necesar să deconectați unitatea de control de la sursa de alimentare.**

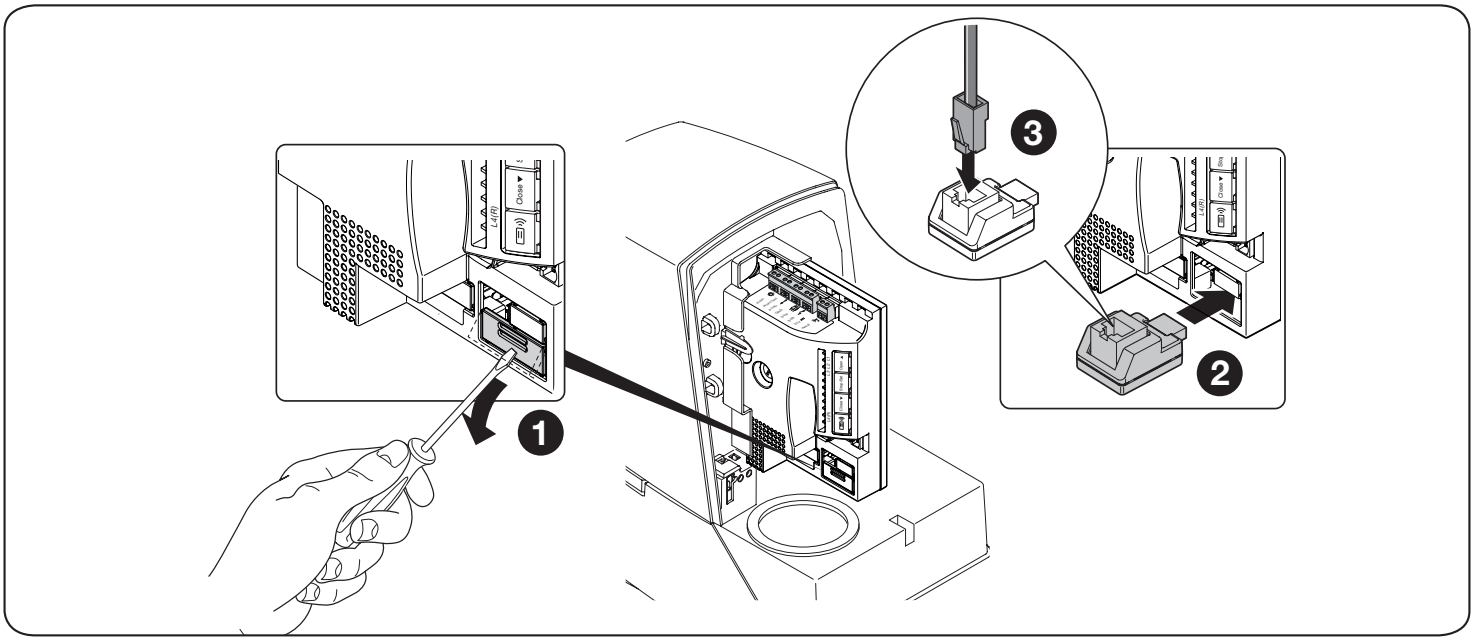

8.4 - Ștergerea completă a memoriei

Când este necesară ștergerea completă a memoriei, pentru a restabili setările implicite, efectuați următoarea procedură cu motorul staționat:

Tabel 16 - Procedura pentru ștergerea completă a memoriei	
01. Tine si apasa butoanele ▲ ▼ simultan pentru 3 secunde.	3 s
02. Când toate LED-urile se aprind simultan, eliberați butoanele	
03. LED-urile L1, L2 și L3 vor începe să clipească la sfârșitul procedurii	
⚠ După ștergerea completă, procedura de recunoaștere a comutatorului de limită poate fi repornită prin rularea procedurii „Configurare rapidă” (paragraful 7.2). 7.2).	

⚠ **Important - Această procedură nu anulează emițătoarele.**

8.5 - Functii speciale

Functia MEREU DESCHIS
Această funcție este o caracteristică a unității de control care permite utilizatorului să comande o manevră de deschidere atunci cândcomanda „Pas cu pas” durează mai mult de 3 secunde. Acest lucru este util, de exemplu, pentru conectarea unui contact temporizator laintrarea „Pas cu pas” pentru a menține poarta deschisă într-un interval de timp specific.Această caracteristică este valabilă indiferent deprogramarea intrării „Pas cu pas” (vezi parametrul „Funcția pas cu pas” - Tabelul 11).
Functia MUTATI ORICUM
In cazul în care unul dintre dispozitivele de siguranță nu funcționează corect sau este defect, este totuși posibil să comandați și să mutațipoarta în modul „Omul prezent”. Pentru mai multe detalii, consultați inserția extensibilă „GHIDUL UTILIZATORULUI” (partea finală amanualului)

8.6 - Alimentare pentru dispozitive externe

Pentru alimentarea dispozitivelor externe (cititor de proximitate pentru carduri cu transponder sau iluminarea din spate a unui selector de chei) este posibil să conectați dispozitivul la unitatea de control a produsului, așa cum se arată în figura alăturată.Tensiunea de alimentare este de 24 VDC –30% până la +50% cu un curent maxim disponibil de 100 mA.

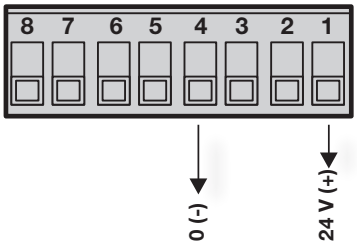

9 DIAGNOSTIC

Unitatea de control emite semnale speciale care indică starea de funcționare sau orice defecțiune.LED-ul OK poate clipi roșu dacă este detectată o anomalie în timpul funcționării normale; în special, va clipi de mai multe ori, urmat de o pauză de 1 secundă pentru a semnala eroarea/anomalia specifică

9.1 - Semnale luminoase de avertizare și lumină de curtoazie

Tabel 17 - Semnale luminoase de avertizare și lumină de curtoazie		
SEMNAL	**Cauze**	**Solutii**
2 flashuri Pauza de 1 sec 2 flashuri	IIntervenția unei fotocelule	La începutul manevrei, una sau mai multe fotocelule împiedică mișcarea; verificați dacă există obstacole.Acest lucru este normal atunci când există un obstacol care împiedică mișcarea de închidere.
3 flashuri Pauza de 1 sec 3 flashuri	Intervenția limitei „ Forță motrice”.	In timpul mișcării, poarta a experimentat frecare excesivă; identifica cauza
4 flashuri Pauza de 1 sec 4 flashuri	Declanșarea intrării STOP	La începutul manevrei sau în timpul deplasării a intervenit intrarea STOP; identifica cauza.
5 flashuri Pauza de 1 sec 5 flashuri	Eroare de memorare a parametrilor interni	Așteptați cel puțin 30 de secunde timp în care unitatea de control va încerca să restabilească funcția. Dacă condiția persistă, ștergeți memoria și reluați procedura de memorare.
6 flashuri Pauza de 1 sec 6 flashuri	Numărul maxim de manevre pe oră depășit	Așteptați câteva minute până când dispozitivul de limitare a manevrei scade sub limita maximă.
7 flashuri Pauza de 1sec 7 flashuri	Eroare la circuitele electrice interne	Deconectați toate circuitele de alimentare pentru câteva secunde și apoi încercați să dați din nou o comandă; dacă starea persistă înseamnă că există o defecțiune gravă la placa electronică sau la cablarea motorului: efectuați verificările necesare și înlocuiți componentele, dacă este necesar.

8 flashuri Pauza de 1 sec 8 flashuri	Comanda deja prezentă	O altă comandă este deja prezentă. Eliminați comanda prezentă pentru a putea trimite alte comenzi.
10 flashuri Pauza de 1 sec 10 flashuri	Timeout de manevră sau lipsa puterii motorului în timpul fazei de recunoaștere a poziției	Time-out-ul indică faptul că manevra este prea lungă. Scurtați timpul de manevră prin creșterea vitezei sau echilibrând poarta pentru a reduce efortul motorului. Dacă motorul nu are putere, verificați dacă placa este introdusă corect în carcasă

9.2 - Semnale ale LED-urilor de pe unitatea de control

Unitatea de control conține LED-uri care pot emite semnale speciale atât în timpul funcționării normale, cât și în cazul unor anomalii.

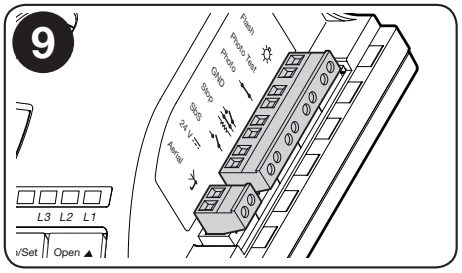

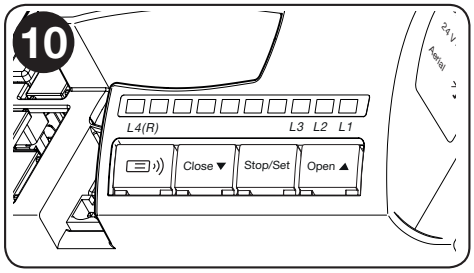

Tabel 18 - LED-uri terminale (Fig. 9)		
OK LED	**Cauze**	**Solutii**
LED roșu și verde stins	Defectiune	Asigurați-vă că există sursă de alimentare; verificați dacă siguranțele sunt arse; dacă este necesar, identificați motivul defecțiunii apoi înlocuiți-le cu altele de același tip.
LED verde sau roșu aprins	Defectiune serioasa	Încercați să opriți unitatea de comandă pentru câteva secunde; dacă starea persistă, înseamnă că există o defecțiune și placa de circuite electronice trebuie înlocuită.
1 flash verde pe secundă	Totul OK	Funcționarea normală a unității de control.
2 flashuri verzi rapide	Variație de stare a intrării	Acest lucru este normal atunci când există o modificare a uneia dintre intrări: SbS, STOP, intervenția fotocelulelor sau se folosește transmițătorul radio.
Serii de flashuri roșii separate printr-o pauză de 1 secundă	Variat	Același semnal pe lampa de avertizare sau lampa de curtoazie: vezi Tabelul 20
STOP LED (rosu)	**Cauze**	**Solutii**
Oprit	Intervenție de intrare STOP	Verificați dispozitivele conectate la intrarea STOP
Pornit	Totul este OK	Intrarea STOP este activă

Tabel 19 - LED-uri butoane (Fig. 10)	
L1	**Descriere**
Oprit	În timpul funcționării normale, indică „încetinire scurtă”
Pornit	În timpul funcționării normale, indică „încetinire lungă”
Flashuri	Programarea funcțiilor în curs
L2	**Descriere**
Oprit	În timpul funcționării normale, indică „Viteza lentă a motorului”
Pornit	În timpul funcționării normale, indică rapid „Viteza motorului
Flashuri	- Programare funcții în curs - Dacă clipește împreună cu LED-urile L1 și L3, utilizatorul trebuie să ruleze faza de recunoaștere a pozițiilor de deschidere și închidere a porții (Paragraf 7.3).
L3	**Descriere**
Oprit	În timpul funcționării normale, dispozitivul indică faptul că „Închiderea automată” este inactivă
Pornit	In timpul funcționării normale, dispozitivul indică faptul că „Închiderea automată” este activă
Flashuri	- Programarea functiilor in curs - Daca clipeste impreuna cu LED-urile L1 si L2, utilizatorul trebuie sa ruleze faza de recunoastere a pozitiilor de deschidere si inchidere a portii (Paragraf 7.3).
L4(R) (radio)	**Descriere**
Pornit	În timpul funcționării normale, indică faptul că a fost primit un cod radio care nu este prezent în memorie
Flashuri	Programarea transmițătorului sau ștergerea în curs

10 DEPANARE

Tabelul 20 conține instrucțiuni utile pentru a vă ajuta să rezolvați defecțiunile sau erorile care pot apărea în timpul etapei de instalare sau în caz de defecțiune

Tabel 20 - Depanare

Probleme	Solutii
Emițătorul radio nu controlează poarta și LED-ul de pe emițător nu se aprinde	Verificați dacă bateriile emițătorului sunt descărcate și înlocuiți-le dacă este necesar
Emițătorul radio nu controlează poarta și LED-ul de pe emițător se aprinde	-Verificați dacă emițătorul a fost memorat corect în receptorul radio. - Verificați dacă emițătorul emite corect semnalul radio prin intermediul acestui test practic: apăsați un buton și plasați LED-ul pe antena unui radio normal (de preferință unul ieftin) care este pornit și reglat la 108,5 Mhz FM sau cât mai aproape posibil. ; ar trebui să se audă un mic trosnet.
Nicio manevră nu începe și LED-ul OK nu luminează	Verificați dacă motorreductorul este alimentat la o tensiune de rețea de 230 V. Verificați dacă siguranța F2 nu s-a ars; dacă este cazul, identificați motivul defecțiunii apoi înlocuiți-l cu unul de aceeași putere și caracteristici (Fig. 11).
Nicio manevră nu începe și lampa de avertizare este stinsă	Verificați dacă comanda este efectiv primită. Dacă comanda ajunge la intrarea Pas cu Pas, LED-ul OK clipește de două ori, indicând că comanda a fost primită.
Manevra nu pornește și ledul de curtoazie clipește de câteva ori	Numărați numărul de flashuri și verificați-le în Tabelul 19
Manevra începe, dar este urmată imediat de o scurtă alergare înapoi	Valoarea forței selectate poate fi prea mică pentru a deplasa poarta: verificați dacă există obstacole și, dacă este necesar, selectați o forță mai mare sau verificați dacă întrerupătorul de limită este blocat.

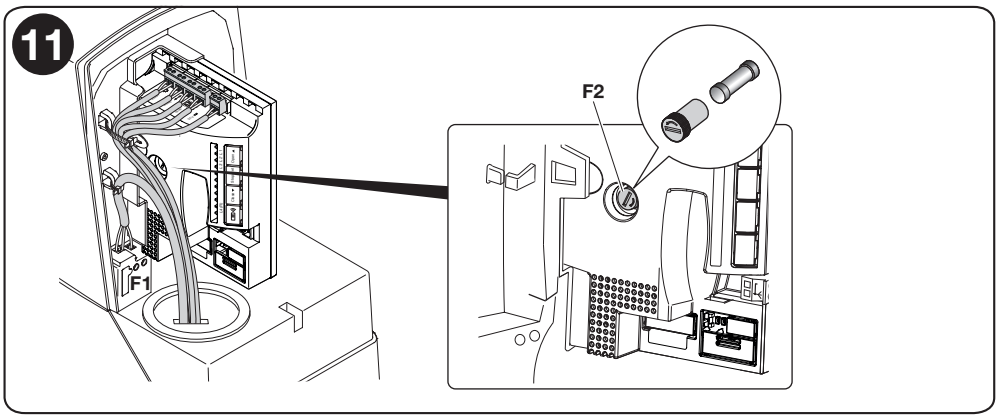

11 ELIMINAREA PRODUSULUI

Acest produs constituie parte integrantă a automatizării și, prin urmare, trebuie eliminat împreună cu acesta.Similar fazei de instalare, odată ce produsul ajunge la sfârșitul duratei de viață, operațiunile de dezasamblare și casare trebuie efectuate de personal calificat.Acest produs este realizat din diverse tipuri de materiale, dintre care unele pot fi reciclate, în timp ce altele trebuie casate. Căutați informații despre sistemele de reciclare și eliminare prevăzute de reglementările locale din zona dumneavoastră pentru această categorie de produse.

⚠ **AVERTISMENT! - Unele părți ale produsului pot conține substanțe poluante sau periculoase care, dacă sunt eliberate în mediu, constituie riscuri grave pentru mediu și sănătate.**

După cum este indicat de simbolul alăturat, produsul nu poate fi aruncat împreună cu deșeurile menajere. Sortați materialele pentru eliminare, conform metodelor prevăzute de legislația în vigoare din zona dumneavoastră, sau returnați produsul la distribuitor la achiziționarea unui produs echivalent.

⚠ **AVERTISMENT! - Reglementările locale pot prevedea aplicarea unor amenzi mari în cazul eliminăriinecorespunzătoare a acestui produs.**

12 MENTENANTA

Pentru a asigura niveluri constante de siguranță și o durată de viață lungă, sistemul trebuie întreținut periodic: cel puțin o dată la 6 luni sau după maximum 10.000 de mișcări de la ultima revizie.

⚠ **AVERTISMENT! – Operațiunile de întreținere trebuie efectuate cu respectarea strictă a măsurilor de siguranță prevăzute în acest manual și în conformitate cu legislația și standardele aplicabile.**

01.	OFF	Deconectați sursa de alimentare la motorreductor și verificați starea de deteriorare a tuturor materialelor constitutive ale automatiacordați o atenție deosebită eroziunii și oxidării componentelor structurale. Înlocuiți toate piesele care nu sunt standard
02.		Verificați starea de uzură a pieselor mobile: pinion, cremalieră și toate părțile porții; înlocuiți orice componente uzate dacă este necesar
03.	ON	Porniți motorreductorul și efectuați toate testele și verificările indicate în Punctul 6.1 - Testare

13 SPECIFICATII TEHNICE

Toate specificațiile tehnice menționate aici se referă la o temperatură ambientală de 20°C (± 5°C). • Nice S.p.A. își rezervă dreptul de a modifica produsele în orice moment considerat necesar, păstrând totuși aceeași utilizare și funcționalitate preconizată.

DRUM (RD400)	
Tip produs	Motorreductor electromecanic pentru miscarea automata a portilor culisante de uz rezidential, inclusiv centrala electronica
Aripa	Z: 15; Modul: 4; Pas: 12,5 mm; Diametrul primitiv: 60 mm
Cuplul maxim de aprindere	12 Nm; corespunzătoare capacității de a deplasa un canat cu o frecare statică de până la 400 N
Cuplul nominal	5 Nm; corespunzătoare capacității de a menține un canat în mișcare cu o frecare dinamică de până la 167 N
Viteză (fără sarcină)	0,25 m/s; unitatea de control permite programarea vitezei de: 0,13 m/s sau 0,25 m/s
Viteza cuplului nominal	0.16 m/s
Frecvența maximă a ciclurilor de funcționare	50 de cicluri pe zi (unitatea de control limitează ciclurile la maximul specificat în tabelele 1 și 2
Timp maxim de funcționare continuă	9 minute (unitatea de control limitează funcționarea continuă la valorile maxime date în tabelele 1 și 2)
Alimentare RD400 Alimentare RD400/V1	230 V∼ (+10% +15%) 50/60 Hz 120 V ∼ (+10% +15%) 50/60 Hz
Siguranțe	F1: 1 A Tip T (250 V) - F2: 2 A Tip T (250V)
Puterea maximă admisă	210 W (1.1 A)
Clasa de izolare	1 (este necesar un sistem de împământare de siguranță)
Ieșire lumini de avertizare	Pentru 1 LED intermitent ELDC
intrare STOP	Pentru contacte normal închise, normal deschise sau cu rezistență fixă de 8,2 kΩ; cu auto-recunoaștere (orice variație față de starea memorată declanșează comanda „STOP”)
intrare Pas cu pas	Pentru contactele normal deschise (închiderea contactului declanșează comanda pas cu pas)
Intrare ANTENA radio	52 Ω pentru cablu RG58 sau de tip similar
Receptor radio	Incorporat
Funcții programabile	3 funcții ON-OFF și 3 funcții reglabile (vezi Tabelele 13 și 15)
Funcții de auto-recunoaștere	Auto-recunoașterea tipului de „STOP” Autorecunoașterea pozițiilor de deschidere și închidere a porții și calculul punctelor de încetinire și deschidere parțială
Temperatura de operar	–20°C ... +55°C
Rating de protectie	IP 44
Dimensiune s greutate	330 mm x 195 mm x h 277 mm; 8 kg

RECEPTOR RADIO	
Tip produs	Receptor cu 4 canale pentru telecomandă radio încorporată
Frecventa	433.92 MHz
Codare	Cod rulant digital de tip FLOR pe 52 de biți Cod rulant digital de tip SMILO pe 64 de biți
Compatibilitate cu emițător*	Protocoale suportate: Flor, O-Code, Smil
Emițătoare memorabile	Până la 100 dacă este memorat în Modul 1
Impedanta de intrare	52 Ω
Sensibilitate	mai bine de 0.5 µV
Gama de emițător	De la 100 la 150 m; acest interval poate varia dacă există obstacole sau perturbații electromagnetice și depinde de poziția antenei de recepție
Ieșiri	Pentru comenzi vezi tabelele 4 și 5
Temperatura de operare	–20°C ... +55°C
* primul transmițător care este introdus determină și tipul celor introduse ulterior.	

Declarație de conformitate UE (Nr. 297/ROAD400)și declarația de încorporare a „mașinii parțial finalizate”

Notă - Conținutul acestei declarații corespunde cu cel menționat în documentul oficial depus la birourile Nice S.p.A. și, în special, cu cea mai recentă versiune a acesteia disponibilă înainte de tipărirea acestui manual. Textul de aici a fost reeditat în scopuri editoriale. O copie a declarației originale poate fi solicitată de la Nice S.p.A. (TV) Italia.

Revizuire: **9** Limba: RO

Nume producator	NICE S.p.A.
Adresa:	Via Pezza Alta 13, 31046 Rustignè di Oderzo (TV), Italia
Subiect împuternicit să întocmească documentația tehnică:	NICE S.p.A.
Tip produs:	Motorreductor electromecanic cu unitate de control incorporata
Model / Tip:	RD400, RD400/V1
Accesorii:	ELDC, EPMA

Subsemnatul, Roberto Griffa, în calitate de Director Executiv, declară pe propria răspundere că produsul identificat mai sus respectă prevederile următoarelor directive:

Directive 2014/53/EU (RED)
- Sanatate si siguranta (Art. 3(1)(a)): EN 62479:2010
- Siguranta electrica (Art. 3(1)(a)): EN 60950-1:2006+A11:2009+A12:2011+A1:2010+A2:2013
- Compatibiliatte electromagnetica (Art. 3(1)(b)): EN 301 489-1 V2.2.0:2017, EN 301 489-3 V2.1.1:2017
- Spectrum radio (Art. 3(2)): EN 300 220-2 V3.1.1:2017

În plus, produsul este conform cu următoarea directivă în conformitate cu prevederile aplicabile „mașinilor parțial finalizate” (Anexa II, Partea 1, Secțiunea B):

Directiva 2006/42/CE.AL PARLAMENTULUI EUROPEAN ȘI AL CONSILIULUI din 17 mai 2006 privind mașinile și de modificare a Directivei 95/16/CE (reformare).

- Se declară prin prezenta că documentația tehnică relevantă a fost întocmită în conformitate cu anexa VII, partea B, la Directiva 2006/42/CE și că au fost aplicate și îndeplinite următoarele cerințe esențiale: 1.1.1- 1.1.2- 1.1.3 - 1.2.1-1.2.6- 1.5.1-1.5.2-1.5.5- 1.5.6- 1.5.7- 1.5.8- 1.5.10- 1.5.11
- Producătorul se obligă să transmită, ca răspuns la o solicitare motivată a autorităților naționale, informații relevante privind „mașina parțial finalizată”, fără a aduce atingere drepturilor de proprietate intelectuală ale producătorului „mașinii parțial finalizate”.
- Dacă „mașina parțial finalizată” este pusă în funcțiune într-o țară europeană cu o limbă oficială, alta decât limba utilizată în prezenta declarație, importatorul trebuie să includă o traducere care să însoțească această declarație.
- „Mașina parțial finalizată” nu trebuie pusă în funcțiune până când mașina finală în care urmează să fie încorporată nu este declarată conformă cu prevederile Directivei 2006/42/CE, dacă este cazul.

De asemenea, produsul respectă următoarele standarde:
EN 60335-1:2012+A11:2014, EN 62233:2008
EN 60335-2-103:2015, EN 61000-6-2:2005, EN 61000-6-3:2007+A1:2011

LOC SI DATA: Oderzo, 12 iulie 2017

Mr **Roberto Griffa** (Chief Executive Officer)

⚠ Acest ghid de utilizare ar trebui să fie stocat și înmânat tuturor utilizatorilor automatizării.

Avertismente

• Monitorizați poarta în timp ce este în mișcare și păstrați-vă la o distanță de siguranță până când este complet deschisă sau închisă; nu trece prin eapână când poarta este complet deschisă și staționară.
• Nu lăsați copiii să se joace lângă poartă sau cu comenzile acesteia.
• Țineți emițătoarele departe de copii.
• Întrerupeți imediat utilizarea automatizării de îndată ce observați orice operațiune anormală (zgomote sau mișcări zgomotoase); nerespectarea acestui avertisment poate cauza pericole grave și accidente.
• Nu atingeți piesele în mișcare.
• Verificările regulate trebuie efectuate de către personal calificat conform planului de întreținere.
• Întreţinerea sau reparaţiile trebuie efectuate numai de personal tehnic calificat.
• Trimiteți o comandă cu dispozitivele de siguranță dezactivate:

Daca dispozitivele de siguranta nu functioneaza corespunzator sau sunt defectuoase, poarta poate fi in continuare actionata

01. Comandă poarta cu transmițătorul. Dacă dispozitivele de siguranță dau semnalul de validare, poarta se deschide normal; în caz contrar, reîncercați în decurs de 3 secunde și mențineți controlul activat.

02. După aproximativ 2 secunde poarta va începe să se miște în modul „om prezent”, adică atâta timp cât comanda este ținută apăsată,poarta va continua sa se miste; de îndată ce comanda este eliberată, poarta se va opri.
If the safety devices are out of order, arrange to repair the automation as soon as possible.

Deblocarea si blocarea motorreductorului (manevra manuala)

Motorreductorul este echipat cu un sistem mecanic care permite deschiderea si inchiderea manuala a portii.
Operarea manuală trebuie efectuată în cazul unei pene de curent sau în cazul unor anomalii care afectează sistemul.
În cazul unei defecțiuni a motorreductorului, este totuși posibil să încercați eliberarea motorului pentru a verifica dacă defecțiunea se află în mecanismul de deblocare.

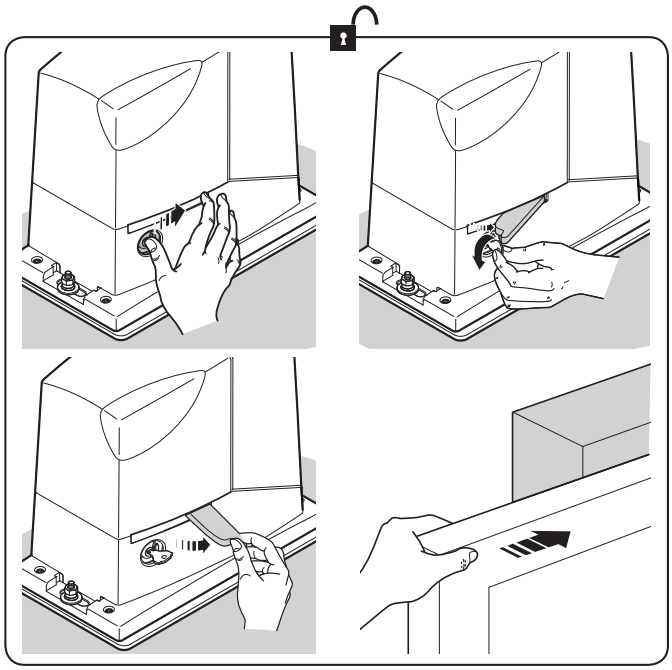

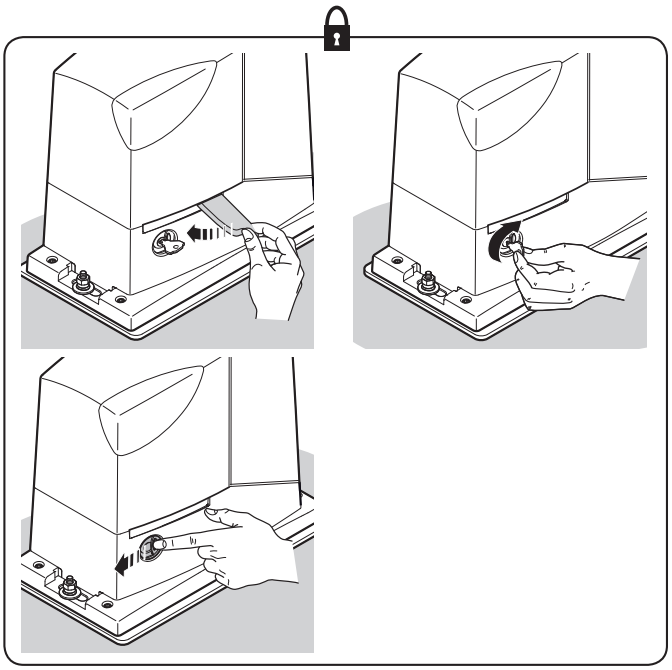

Operațiuni de întreținere admise utilizatorului

Operațiunile pe care utilizatorul trebuie să le efectueze periodic sunt enumerate mai jos:
• Curatarea suprafetelor aparatelor: folositi o carpa usor umeda (nu umeda). Nu utilizați substanțe care conțin alcool, benzen, diluanți sau alte substanțe inflamabile; utilizarea acestor substanțe poate deteriora dispozitivele și poate provoca incendii sau șocuri electrice.
• Îndepărtarea frunzelor și a pietrelor: deconectați alimentarea cu energie înainte de a continua, pentru a preveni mișcarea pe cineva a poarta. Dacă este instalată o baterie tampon, deconectați-o.

IDV0615A00EN_18-04-18_RD400

Nice

Nice SpA
Via Pezza Alta, 13
31046 Oderzo TV Italy
info@niceforyou.com

www.niceforyou.com