Nice

CE

4024 Kit
5024 Kit
4000 Kit
5000 Kit
WG3524HS

Automatizare pentru porți batante

EN - Instructions and warnings for installation and use

IT - Istruzioni ed avvertenze per l'installazione e l'uso

FR - Instructions et avertissements pour l'installation et l'utilisation

ES - Instrucciones y advertencias para la instalación y el uso

DE - Installierungs-und Gebrauchsanleitungen und Hinweise

PL - Instrukcje i ostrzeżenia do instalacji i użytkowania

NL - Aanwijzingen en aanbevelingen voor installatie en gebruik

RO - Instrucțiuni și avertizări pentru instalare și utilizare

Nice

ROMÂNĂ

Instrucțiuni originali și complete

1 AVERTIZĂRI ȘI MĂSURI DE PRECAUȚIE GENERALE

1.1 - Avertizări pentru siguranță

- **ATENȚIE! – Prezentul manual conține instrucțiuni și avertizări importante pentru siguranță. O instalare greșită poate cauza răni grave. Înainte de a începe instalarea trebuie să citiți cu atenție toate secțiunile manualului. În caz de dubii, suspendați instalarea și solicitați clarificări de la Serviciul de Asistență Nice.**
- **ATENȚIE! – În comnformitate cu cea mai recentă legislație europeană, realizarea unei uși sau porți automatizate trebuie să respecte normele prevăzute de Directiva 98/37/CE (Directiva Utilaje) și în mod special, normele EN 12445; EN 12453; EN 12635 e EN 13241-1, care permit declararea presupusei conformități a automatizării. Luând în considerare cele de mai sus, toate operațiunile de instalare, de conectare, de punere în funcțiune și de întreținere ale produsului trebuie să fie efectuate exclusiv de un tehnician calificat și competent!**
- **ATENȚIE! – Instrucțiuni importante: păstrați acest manual pentru eventuale intervenții de mentenanță și de elimnare a produsului.**

1.2 - Avertizări pentru instalare

- Înainte de a începe instalarea verificați dacă prezentul produs este corespunzător pentru a vă automatiza poarta (vezi capitolul 3 și "Caracteristicile tehnice ale produsului"). Dacă nu este corespunzător, NU faceți instalarea**.**
- Montați în rețeaua de alimentare a instalației un dispozitiv de deconectare cu o distanță de deschidere a contactelor care să permită deconectarea completă în condițiile prevăzute de categoria de supratensiune III.
- **Toate operațiile de instalare și mentenanță trebuie să aibă loc cu automatizarea decuplată de la alimentarea electrică. Dacă dispozitivul de decuplare a alimentării nu este vizibil de a locul unde este poziționată automatizarea, înainte de a începe instalarea trebuie să lipiți pe dispozitivul de decuplare un afiș cu mențiunea "ATENȚIE! MENTENANȚĂ ÎN DESFĂȘURARE".**
- • În timpul instalării manevrați cu grijă automatizarea, evitând striviri, loviri, căderi sau contact cu lichide de orice natură. Nu puneți produsul lângă surse de căldură, nu îl expuneți la flăcără deschisă. Toate aceste acțiuni pot să îl defecteze și să fie cauza funcționării defectuoase sau situațiilor de pericol. Dacă aceste lucruri se întâmplă, suspendați imediat instalarea și adresați-vă Serviciului Asistență Nice.
- Nu efectuați modificări la nicio parte a produsului. Operații nepermise pot cauza doar funcționări defectuoase. Producătorul își declină orice răspundere față de daunele care derivă din modificări arbitrare produsului.
- Dacă poarta care trebuie automatizată este dotată cu o poartă pietonală trebuie să dotați instalația cu un sistem de control care să oprească funcționarea motorului când poarta pietonală este deschisă.
- Verificați să nu fie puncte de prindere sau strivire către părțile fixe, când foaia porții se afșă în poziția de Deschidere și Închidere maximă; eventual protejați acele părți.
- Tastatura de comandă de pe perete trebuie să fie poziționată la vederea automatizării, departe de părțile sale în mișcare, la o înălțime minimă de 1,5 m de la sol și neaccesibilă publicului.
- Materiale ambalajului produsului trebuie să fie eliminat cu respectarea normativei locale.

2 DESCRIEREA PRODUSULUI ȘI SCOPUL UTILIZĂRII

Prezentul produs este destinat pentru a fi utilizat pentru a automatiza porți sau uși batante pentru uz rezidențial. **ATENȚIE! – Orice altă utilizare diferită față de cea descrisă și în condiții de mediu diferite față de cele prezentate în acest manual se consideră necorespunzătoare și interzisă!**

Produsul este un motoreductor electromecanic, dotat cu un motor cu curent continuu cu 24 V sau cu curent alternativ la 230 V (în funcție de modelul ales) și cu un reductor cu șuruburi fără capăt.
Motoreductorul este alimentat de Centrala de comandă externă la care trebuie să fie conectată.
În caz de întrerupere a energiei electrice (black-out), foile porții pot fi mișcate 'cu mâna', deblocând manual motoreductorul.

Fig. 1 arată toate componentele prezente în cutie (în funcție de modelul ales):

[a] - motoreductor electromecanic
[b] – suport anterior (pentru fixarea motoreductorului pe canatul porții)
[c] - suport posterior și plăcuță (pentru fixsarea motoreductorului pe perete)
[d] – piese metalice mici (șuruburi, șaibe, etc.)
[e] - chei pentru deblocarea manuală a motoreductoului

3 INSTALARE

3.1 - Verificări premergătoare instalării

Înainte de a începe instalarea, trebuie să verificați integritatea componentelor produsului, conformitatea modelului ales și adaptabilitatea mediului destinat instalării.

IMPORTANT – Motoreductorul nu poate automatiza o poartă manuală care să nu aibă o structură mecanică eficientă și sigură. De asemenea, nu poate rezolva defectele cauzate de o instalare greșită sau de o mentenanță de proastă calitate a porții.

3.2 - Adaptabilitatea mediului și a porții de automatizat

- verificați ca structura mecanică porții să fie corespunzătoare pentru a fi automatizată și conformă cu normele în vigoare pe teritoriul țării (eventual consultați datele prezentate pe eticheta porții).
- Mișcând manual canatul porții în Deschidere și Închidere, verificați ca mișcarea să aibă loc cu aceeași frecare constatntă în toate punctele cursei (nu trebuie să existe momente de efort mai mari).
- Verificați canatul porții să rămână în echilibru adică, să nu se miște, dacă este dusă manual în orice poziție și lăsată oprită.
- Verificați ca spațiul din jurul motoreductorului să permită deblocarea manuală a canatelor porții, în mod ușor și sigur.
- Verificați ca suprafețele alese pentru instalare a diverselor dispozitive să fie solide și să poată garanta o fixare stabilă.
- Verificați ca zona de fixare a motoreductorului să fie compatibilă cu gabaritul acesteia, vezi **fig. 2**: mișcarea corectă de Deschidere a porții și forța pe care motorul o exercită pentru a efectua mișcarea, depind de poziția în care este fixat suportul posterior de fixare. Deci, înainte de a începe instalarea trebuie să consultați **graficul 2** pentru definirea unghiului de Deschidere maximă a canatului și forța motoruluid, adecvată propriei instalații.

3.1 - Limite de utilizare ale produsului

Înainte de a efectua instalarea produsului, verificați dacă canatul porții are dimensiunile și greutatea indicate în limitele de la **graficul 1**.

3.2 - Lucrări premergătoare montajului

La **fig. 3** arată un exemplu de instalație de automatizare realizat cu componente **Nice**. Aceste componente sunt poziționate conform schemei tipice și uzuale.

Consultând **fig. 3**, stabiliți poziția aproximativă în care va fi instalat fiecare component prevăzut în instalație și, schema de conectare cea mai potrivită.

Componente utile pentru a realiza o instalație completă (fig. 3):

A - Motoreductoare electromecanice
B – Pereche de fotocelule
C – Pereche de opritoare (la Deschidere)
D – Suporturi pentru fotocelule
E – Lampă de semnalizare cu antenă încorporată
F - Selector cu cheie sau tastatură digitală
G - Centrală de comandă

3.3 - Instalarea suporturilor de fixare și a motoreductorului

3.3.1 – Instalarea suportului posterior de fixare

Calculați poziția suportului posterior utilizând **Graficul 2**.
Acest grafic este util pentru a determina **cotele A** și **B** și **valoarea unghiului**

de deschidere maximă a canatului. **Important – Valorile A și B trebuie să fie asemănătoare între ele pentru a pemite o mișcare liniară a automatizării.**

01. Măsurați pe peretele de fixare valoarea **cotei C** (**fig. 4**);

02. Pe **graficul 2**, identificați **cota C** găsită și, trasați o linie orizontală, care determină valoarea **cotei B(*)**, după cum se arată în exemplul din **fig. 5**; punctul de intersectare cu linia "**r.i.l.**" (linia de instalare recomandată) determină valoarea unghiului de deschidere maximă. Din acest punct, trasați o linie verticală după cum se arată în exemplul din **fig. 5** pentru a determina valoarea **cotei A**.

Dacă unghiul determinat nu corespunde nevoilor proprii, trebuie să adaptați cota A și eventual cota B, astefel încât să fie similare între ele.

03. Suportul, înainte de a fi fixat pe perete, trebuie sudat pe respectiva plăcuță de fixare (**fig. 6**); dacă este necesar, suportul poate fi tăiat adaptând valorile cotelor A și B.

Notă – Suportul posterior din dotare al motoreductorului, măsoară 150 mm lungime; în caz de aplicații speciale sau în caz de o poartă dotată cu deschidere către exterior (**fig. 7**) se poate utiliza suportul mod. PLA6 (accesoriu opțional).

ATENȚIE! – Înainte de a fixa suportul posterior, verificați ca zona de fixare a suportului anterior să fie într-o zonă solidă a canatului, deoarece acest suport va trebui fixat la o înălțime diferită față de suportul posterior (fig. 8).

04. În acest moment, fixați suportul utilizând diblurile, șuruburile și piulițele corespunzătoare (nu din dotare).

3.3.2 – Instalarea suportului anterior de fixare

Suportul anterior trebuie să fie fixat pe canatul porții respectând valorile **cotelor D** și **E** (**fig. 4**).

Notă – Suportul anterior din dotarea motoreductorului, trebuie să fie sudat direct pe canatul porții. Dacă acest lucru nu este posibil, utilizați suportul mod. PLA8 (accesoriu opțional).

01. Determinați valoarea **cotei E** utilizând **Tabelul 1**;

02. Stabiliți înălțimea în care poziționați suportul anterior, consultând **fig. 8**;

03. Deci, fixați suportul pe partea solidă a canatului porții.

TABELUL 1

Model: WG4024 - WG4000 - WG4000/V1		Model: WG5024 - WG5000 - WG5000/V1 - WG3524HS
D (mm):	**700**	**850**
A (mm)	**E (mm)**	
100	**600**	**750**
110	**590**	**740**
120	**580**	**730**
130	**570**	**720**
140	**560**	**710**
150	**550**	**700**
160	**540**	**690**
170	**530**	**680**
180	**520**	**670**
190	**510**	**660**
200	**500**	**650**
210	**490**	**640**
220	**480**	**630**
230	**470**	**620**
240		**610**
250		**600**
260		**590**
270		**580**
280		**570**

3.3.3 – Instalarea motoreductorului pe suporturile de fixare

• **Instalarea motoreductorului pe suportul posterior**:

01. Fixați motoreductorul pe suport după cum se arată în **fig. 9** utilizând șurubul, șaiba și piulița din dotare;

02. Strângeți complet piulița și apoi deșurubați 1/10 din rotație pentru a permite un minim joc între părți.

• **Instalarea motoreductoului pe suportul anterior**:

01. Fixați motoreductorul pe suport după cum se arată în **fig. 10** utilizând șurubul, șaiba și piulița din dotare;

02. Strângeți complet șuruburile;

03. Fixați permanent, lângă motoreductor, eticheta prezentă în ambalaj, referitoare la operațiile de deblocare și blocare manuală a motoreductorului.

3.4 – Regolarea capătului de cursă mecanic

Capătul de cursă mecanic permite reglarea poziției de oprire a canatului porții; în acest mod, nu este necesară utilizarea opritoarelor și se evită ca la terminarea manevrei canatul să se lovească de acestea din urmă.

ATENȚIE – În caz de aplicații cu o poartă dotată cu deschidere către exterior (fig. 7) este necesară inversarea firelor de alimentare. Reglați **capătul de cursă în Deschidere** a motoreductorului după cum urmează:

01. Deblocați motoreductorul după cum se arată în **fig. 14**;

02. Slăbiți șuruburile opritorului mecanic;

03. Aduceți manual canatul porții în poziția dorită de Deschidere;

04. Deci, aduceți opritorul mecanic în linia știftului și blocați șuruburile (**fig. 11**);

05. Aduceți manual canatul în poziția de Închidere și blocați motoreductorul.

4 CONEXIUNI ELECTRICE

ATENȚIE!

– O conexiune greșită poate provoca defecte sau situații de pericol; deci, respectați cu strictețe conexiunile indicate.

– Efectuați operațiile de coonectare cu alimentarea electrică deconectată.

Pentru conectarea motoreductorului la Centrala de comandă, procedați după cum urmează:

01. Îndepărtați capacul motoreductorului după cum se arată în **fig. 12**;

02. Slăbiți elementul de etanșare pentru cablul motoreductorului, introduceți în gaura sa cablul de conectare și faceți conexiunea între cele trei fire electrice după cum se arată în **fig. 13**;

03. Repuneți capacul motoreductorului.

Pentru a efectua verificările conexiunilor, ale sensului de rotație a motorului, ale defazării mișcării canatelor și ale reglării capetelor de cursă, consultați manualul de instrucțiuni al Centralei de comandă.

IMPORTANT – În prezența unei porți configurată cu deschidere către exterior este necesară inversarea firelor de alimentare față de instalarea standard.

5 TESTAREA AUTOMATIZARII

Aceasta este faza cea mai importantă în realizarea automatizării în scopul de a garanta siguranță maximă. Testarea poate fi utilizată și ca verificare periodică a dispozitivelor care compun automatziarea.

Testarea întregii instalații trebuie să fie efectuată de personal expert și calificat care trebuie să își asume responsabilitatea pentru testări, în funcție de riscul prezent si să verifice respectarea prevederilor de lege, normative și regulamente, și în special toate cerințele normei EN12445 care stabilește metodele de testare pentru verificarea automatizărilor pentru porți.

Testare

Fiecare componentă în parte a automatizării, ca de exemplu margini sensibile, fotocelule, oprire de urgență etc. implică o fază specifică de testare; pentru aceste dispozitive va trebui să se efectueze procedurile din respectivele manuale de instrucțiuni. Pentru testarea motoreductorului trebuie să se efectueze următoarele operații:

01. Verificați dacă au fost respectate cu strictețe tot ceea ce e prevăzut în prezentul manual și în special în capitolul 1;

02. Deblocați motoreductorul după cum se arată în **fig. 14**;

03. Verificați dacă este posibilă mișcarea manuală a canatului în deschidere și în închidere cu o forță nu mai mare de 390 N (circa 40 kg);

04. Blocați motoreductorul și conectați alimentarea electrică;

05. Utilizând dispozitivele de comandă sau de oprire prevăzute (selector cu cheie, butoane de comandă sau telecomenzi radio), efectuați testele de deschidere, închidere și de oprire a porții și verificați dacă comportamentul corespunde cu cele prevăzute;

06. Verificați pe rând corecta funcționare a tuturor dispozitivelor de siguranță prezente în instalație (fotocelule, margini sensibile, oprire de urgență etc.); și, verificați dacă comportamentul corespunde cu cele prevăzute;

07. Comandați o manevră de închidere și verificați forța de impact a canatului față de opritorul capătului de cursă mecanic. Dacă este necesar, încercați să descărcați presiunea, găsind un reglaj care să dea cele mai bune rezultate;

08. Dacă situațiile periculoase, provocate de mișcarea canatului, au fost evitate prin intermediul limitării forței de impact, trebuie să se efectueze măsurarea forței conform prevederilor normei EN 12445;

Notă – Motoreductorul nu este dotat cu dispozitive de reglare a cuplului, deci, această reglare este încredințată Centrului de comandă.

Punerea în funcțiune

Punerea în funcțiune poate avea loc doar după ce ați efectuat cu succes toate fazele de testare ale motoreductorului și ale dispozitivelor prezente. Pentru a efectua punerea în funcțiune consultați manualul de instrucțiuni al Centralei de comandă.

IMPORTANT – Este interzisă punerea în funcțiune parțială sau în situații "provizorii".

6 ÎNTREȚINEREA PRODUSULUI

Pentru păstrarea nivelului constant de siguranță și pentru a garanta durata maximă a întregii automatizări este necesară mentenanță regulată.
Menteanța trebuie să fie efectuată cu respectarea deplină a prevederilor de siguranță din prezentul manual și conformprevederilor de lege și de normative în vigoare. Pentru motoreductor este necesară o mentenanță programată o dată la cel mult 6 luni.

Operații de mentenanță:

01. Deconectați orice sursă de alimentare electrică.

02. Verificați starea de deteriorare a tuturor materialelor care compun automatizarea acordând atenție deosebită fenomenelor de eroziune sau de oxidare a părților structurale; înlocuiți părțile care nu oferă suficiente garanții.

03. Verificați ca conexiunile cu șuruburi să fie strânse în mod corespunzător.

04. Verificați ca melcul și șuruburile îngropate să fie unse în mod corespunzător.

05. Verificați starea de uzură a părților în mișcare și eventual înlocuiți părțile uzate.

06. Reconectați sursele de alimentare electrică și efectuați toate testele și verificările prevăzute în capitolul 5.

Pentru celelate dispozitive prezente în instalație consultați propriile manuale de instrucțiuni.

ELIMINAREA PRODUSULUI

Acest produs face parte integrantă din automatizare, și deci trebuie eliminat împreună cu aceasta.

Ca și operațiile de instalare, la terminarea duratei de viață a acestui produs,

Acest produs este format din diverse tipuri de materiale: unele pot fi reciclate, altele trebuie eliminate. Informați-vă despre sistemele de reciclare sau eliminare prevăzute de regulamentele în vigoare pe teritoriul Dvs. pentru această categorie de produs.

Atenție! – unele piese ale produsului pot conține substanțe poluante sau periculoase care, dacă ajung în mediul înconjurător ar putea avea efecte dăunătoare asupra acestuia și asupra sănătății oamenilor.

După cum indică simbolul din partea dreaptă, este interzis să aruncați acest produs la deșeuri menajere. Faceți deci "colectare selectivă" pentru eliminarea sa, conform metodelor prevăzute de regulamentele în vigoare pe teritoriul Dvs., sau înapoiați produsul vânzătorului în momentul în care achiziționați un nou produs echivalent.

Atenție! – Regulamentele în vigoare la nivel local pot prevedea sancțiuni grave în caz de eliminare abuzivă a acestui produs.

Durabilitatea produsului

Durabilitatea și viața economică medie a produsului. Valoare durabilității este strâns influențată de indicele de încărcare a manevrelor efectuate de automatizare: adică suma tuturor factorilor care contribuie la uzura produsului (vezi Tabelul 2).
Pentru a stabili durabilitatea probabilă a automatizării Dvs. procedați după cum urmează:

01. Calculați indicele de încărcare însumând valorile procentuale ale elementelor prezente în **Tabelul 2**;

02. În **Graficul A** de la valoarea găsită, trasați o linie verticală până la intersectarea curbei; din acest punct trasați o linie orizontală până la intersecția liniei "ciclurilor dei manevră". Valoarea determinată este durabilitatea estimată a produsului Dvs..

Estimarea durabilității este efectuată pe baza calculelor de proiect și a rezultatelor testelor efectuate pe prototipuri. De fapt, fiind o estimare, nu reprezintă nicio garanție asupra duratei efective a produsului.

TABELUL 2		Indice de încărcare		
		WG4024 WG4000 WG4000/V1	WG5024 WG5000 WG5000/V1	WG3524HS
Greutatea canatului:	> 100 kg	10 %	0 %	10 %
	> 200 kg	20 %	10 %	20 %
	> 300 kg	30 %	20 %	——
	> 400 kg	——	30 %	——
Lungimea canatului:	1 - 2 m	20 %	0 %	10 %
	2 - 3 m	——	10 %	20 %
	3 - 3,5 m	——	20 %	——
Temperatura de utilizare:		20 %	20 %	20 %
Canat vitrat:		15 %	15 %	15 %
Instalare în zonă vântoasă:		15 %	15 %	15 %

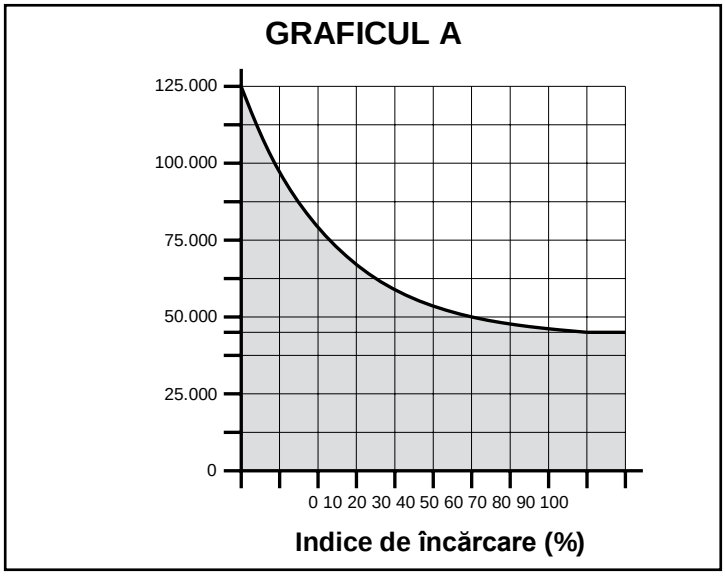

Exemplu de calcul de durabilitate a unui motoreductor Wingo WG5024 (consultați Tabelul 2 și Graficul A):

- greutatea canatului = 200 kg (indice de încărcare = 10%)
- lungimea canatului = 2,5 m (indice de încărcare = 10%)
- nu prezentă alte elemente de îngreunare

Indice de încărcare totală = 20%

Durabilitate estimată = 80.000 cicluri de manevră

CARACTERISTICI TEHNICE ALE PRODUSULUI

AVERTIZĂRI: • Toate caracteristicile tehnice prezentate, sunt raportate la o temperatură a mediului de 20°C (± 5°C). • Nice S.p.A. își rezervă dreptul de a aduce modificări produsului oricând consideră acest lucru necesar, păstrând oricum aceeași funcționalitate și destinație de utilizare.

	WG4024	WG5024	WG4000	WG4000/V1	WG5000	WG5000/V1	WG3524HS
Tipologie	motoreductor electromecanic pentru porți sau uși batante						
Alimentare	24 V ⎓	24 V ⎓	230 V~ 50 Hz	120 V~ 60 Hz	230 V~ 50 Hz	120 V~ 60 Hz	24 V
Absorbție maximă	3,5 A	3,5 A	1,5 A	1,5 A	1,5 A	2,5 A	5 A
Absorbție nominală	2 A	2 A	0,5 A	0,5 A	0,5 A	1 A	3 A
Putere maximă absorbită	85 W	85 W	200 W	200 W	200 W	200 W	120 W
Putere nominală absorbită	50 W	50 W	130 W	130 W	130 W	130 W	72 W
Grad de protecție	IP 44	IP 44	IP 44	IP 44	IP 44	IP 44	IP 44
Cursă	320 mm	470 mm	320 mm	320 mm	470 mm	470 mm	470 MM
Viteză în gol	0,018 m/s	0,016 m/s	0,016 m/s	0,020 m/s	0,013 m/s	0,016 m/s	0,040 m/s
Impuls maxim	1500 N	1500 N	1500 N	1500 N	1700 N	1700 N	1500 N
Impuls nominal	500 N	500 N	500 N	500 N	600 N	600 N	650 N
Temperatura de funcționare	da -20 °C a +50 °C						
Cicluri h la cuplu nominal	40	40	30	30	30	30	30
Durabilitate	estimare între circa 80.000 și 250.000 cicluri de manevre, conform condițiilor prezentate în Tabelul 2						
Clasa de izolare	A	A	F	F	F	F	F
Dimensiuni (mm)	770 x 98 x 95 h	920 x 98 x 95 h	770 x 98 x 95 h	770 x 98 x 95 h	920 x 98 x 95 h	920 x 98 x 95 h	920 x 98 x 95 h
Greutate (kg)	6	6	6	6	6	6	6

Declarație CE de conformitate și declarație de încorporare de "echipament parțial finalizat”

Declarație în conformitate cu Directivele: 2004/108/CE (EMC); 2006/42/CE (MD) anexa II, partea B

Notă - conținutul prezentei declarații corespunde celor declarate în documentul oficial depus la sediul Nice S.p.A. și, în special, cu ultima sa revizie disponibilă înainte de tipărirea prezentului manual. Textul prezentat aici a fost readaptat din motive editoriale. Copia declarației originale poate fi solicitată la Nice S.p.A. (TV) I.

Numărul declarației: **143/WINGO** Revizia: **9** Limba: **IT**

Nume producător: NICE s.p.a.
Adresa: Via Pezza Alta N°13, 31046 Rustignè di Oderzo (TV) Italia.
Persoana autorizată să redacteze documentația tehnică: NICE s.p.a. – Via Pezza Alta N°13, 31046 Rustignè di Oderzo (TV) Italia.
Tipul de produs: Motoreductor electromecanic pentru porți batante.
Model / Tip: WG4000, WG4000/V1, WG5000, WG5000/V1, WG4024, WG5024, WG3524HS
Accesorii: Niciun accesoriu.

Subsemnatul, Mauro Sordini, în calitate de Administrator Delegat, în calitate de Administrator delegat, declară pe propria răspundere că produsele indicate mai sus rezultă conform dispozițiilor impuse de următoarele directive:

- DIRECTIVA 2004/108/CE A PARLAMENTULUI EUROPEAN ȘI CONSILIULUI din 15 decembrie 2004 referitoarea la armonizarea legislațiilor Statelor membre cu privire la compatibilitatea electromagnetică și care abrogă directiva 89/336/CEE, conform următoarelor norme armonizate: EN 61000-6-2:2005; EN 61000-6-3:2007 + A1:2011.

De asemenea, produsul rezultă conform cu următoarea directivă în baza cerințelor prevăzute pentru “echipamente parțial finalizate”:
- Directiva 2006/42/CE A PARLAMENTULUI EUROPEAN ȘI A CONSILIULUI din 17 mai 2006 referitoare la echipamente și care modifică directiva 95/16/CE (reformare)
– Se declară că documentația tehnică pertinentă a fost completată în conformitate cu anexa VII B a directivei 2006/42/CE și că au fost respectate următoarele cerințe esențiale:
1.1.1 - 1.1.2 - 1.1.3 - 1.2.1 -1.2.6 - 1.5.1 -1.5.2 - 1.5.5 - 1.5.6 - 1.5.7 - 1.5.8 - 1.5.10 - 1.5.11.
- Producătorul se obligă să transmită autorităților naționale, drept răspuns la o solicitare motivată, informațiile pertinente despre “echipamentul parțial finalizat”, păstrând neatinse propriile drepturi de proprietate intelectuală.
- În cazul în care “echipamentul parțial finalizat” este pus în funcțiune într-o țară europeană cu limba oficială diferită față de cea utilizată în prezenta declarație, importatorul are obligația să asocieze prezentei declarații traducerea aferentă.
- Se aduce la cunoștință că “echipamentul parțial finalizat” nu va trebui pus în funcțiune până când echipamentul final în care va fi încorporat nu va fi la rândul său declarat conform, dacă este cazul, în baza dispozițiilor directivei 2006/42/CE.

De asemenea, produsul rezultă conform cu următoarele norme: EN 60335-1:2002 + A1:2004 + A11:2004 + A12:2006 + A2:2006 + A13:2008 + A14:2010 + A15:2011; EN 60335-2-103:2003 + A11:2009.

Produsul rezultă conform, exclusiv la părțile aplicabile, cu următoarele norme: EN 13241-1:2003 + A1:2011; EN 12445:2002; EN 12453:2002; EN 12978:2003 + A1:2009.

Oderzo, 30 aprilie2015

Ing. **Mauro Sordini**
(Administrator delegat)

EN RO FR ES DE PL NL

EN - OPERATION MANUAL

RO - MANUAL DE UTILIZARE

FR - GUIDE DE L'UTILISATEUR

ES - MANUAL DE USO

DE - GEBRAUCHSANLEITUNG

PL - INSTRUKCJA OBSŁUGI

NL - GEBRUIKSHANDLEIDING

Instrucțiuni și avertizări destinate utilizatorului motoreductorului
WG4024 - WG5024 - WG4000 - WG4000/V1 - WG5000 - WG5000/V1 - WG3524HS

RO

Înainte de a utiliza pentru prima dată automatizarea, este important să fiți informați de către instalator despre originea riscurilor reziduale și să dedicați câteva minute pentru a citi acest manual de instrucțiuni și avertizări pentru utilizator pus la dispoziție de instalator. Păstrați acest manual de utilizare pentru dubii viitoare și pentru a-l preda unui eventual nou proprietar al automatizării.

ATENȚIE! Automatizarea Dvs. este un echipament care execută în mod exact comenzile Dvs.**,** o utilizare inconștientă și necorespunzătoare poate să îl transformă în ceva periculos:

- **Nu comandați deplasarea automatizării dacă în raza sa imediată de acțiune se află persoane, animale sau bunuri.**
- **Este strict interzisă atingerea părților automatizării în timp ce poarta sau ușa este în mișcare!**
- **Trecerea este permisă doar dacă poarta sau ușa este complet deschisă cu canaturile oprite!**

• **Copii:** o instalație de automatizare garantează un grad ridicat de siguranță, împiedicând prin sistemele sale de detectare, mișcarea în prezența de persoane sau bunuri, și garantând întotdeauna o activare previzibilă și sigură. Este oricum prudent să interzicem copiilor să se joace în preajma automatizării și pentru a evita activări involuntare nu lăsați telecomenzi la îndemâna lor: nu este o joacă!

• Il prodotto non è destinato ad essere utilizzato da persone (bambini compresi) le cui capacità fisiche, sensoriali o mentali siano ridotte, oppure con mancanza di esperienza o di conoscenza, a meno che esse abbiano potuto beneficiare, attraverso l'intermediazione di una persona responsabile della loro sicurezza, di una sorveglianza o di istruzioni riguardanti l'uso del prodotto.

• **Anomalii:** dacă se observă orice comportament anormal al automatizării, decuplați alimentarea de la curent a instalației și efectuați deblocarea manuală. Nu încercați să efectuați singuri nicio reparație, ci solicitați intervenția instalatorului Dvs. de încredere: între timp instalația poate funcționa ca o deschidere neuatomatizată, o dată deblocat motoreductorul conform descrierii de mai sus.

• **Mentenanță:** ca toate echipamentele și automatizarea Dvs. necesită o mentenanță periodică pentru a putea funcționa cât mai mult posibil și în siguranță totală. Puneți-vă de acord cu instalatorul Dvs. asupra unui plan de mentenanță cu frecvență periodică; Nice recomandă o intervenție la fiecare 6 luni pentru o utilizare normală de uz casnic, dar această perioadă poate varia în funcție de intensitatea utilizării. Orice intervenție de control, mentenanță sau reparație trebuie efectuată doar de personal calificat.

• Chiar dacă considerați că știți să faceți, nu modificați instalația și parametrii de programare și de reglare ai automatizării: responsabilitatea este a instalatorului Dvs..

• Testarea, mentenanțele periodice și eventualele reparații trebuie să fie documentate de cine le efectuează și documentele păstrate de proprietarul instalației. Singurele intervenții care pot și sunt recomandate a fi efectuate periodic sunt curățarea lentilelor fotocelulelor și îndepărtarea frunzelor sau pietrelor care ar putea împiedica automatizarea. Pentru a împiedica ca oricine să poată acționa poarta, înainte de a începe, amintiți-vă să deblocați automatizarea (conform descrierii de mai sus) și să utilizați pentru curățare doar o lavetă umezită cu apă.

• **Eliminare:** la terminarea duratei de viață a automatizării, asigurați-vă că eliminarea este efectuată de personal calificat și că materialele sunt reciclate sau eliminate conform regulamentelor în vigoare pe teritoriul Dvs..

• **În caz de defecțiuni sau lipsa alimentării**: În așteptarea intervenției instalatorului Dvs. sau a revenirii energiei electrice, dacă instalația nu este dotată cu baterie de rezervă, automatizarea poate fi oricum utilizată. Trebuie să efectuați deblocarea manuală a motoreductorului (vezi "Deblocarea și blocarea motoreductorului") și mișcați canatul porții manual după cum doriți.

DEBLOCAREA ȘI BLOCAREA MANUALĂ A MOTOREDUCTORULUI

Motoreductorul este dotat cu un sistem mecanic care permite deschiderea și închiderea porții manual. Aceste operații trebuie să fie efectuate în cazuri de pană de curent sau de anomalii de funcționare.

IMPORTANT! – Operația de deblocare și blocare a motoeiductorului trebuie să aibă loc când canatul este oprit.

Dacă în automatizare este prezentă o electroyală, înainte de a mișca canatul, trebuie să vă asigurați că electroyala este deblocată.

DEBLOCAREA manuală a motoreductorului (**Fig. A**):

01. Rotiți membrana de protecție și introduceți cheia rotind-o în sens orar;
02. Trageți în sus maneta, conducând-o;
03. În acest moment, mișcați manual canatul porții în poziția dorită.

BLOCAREA manual a motoreductorului:

01. Închideți maneta și rotiți cheia în sens anti-orar;
02. Scoateți cheia și închideți membrana de protecție.

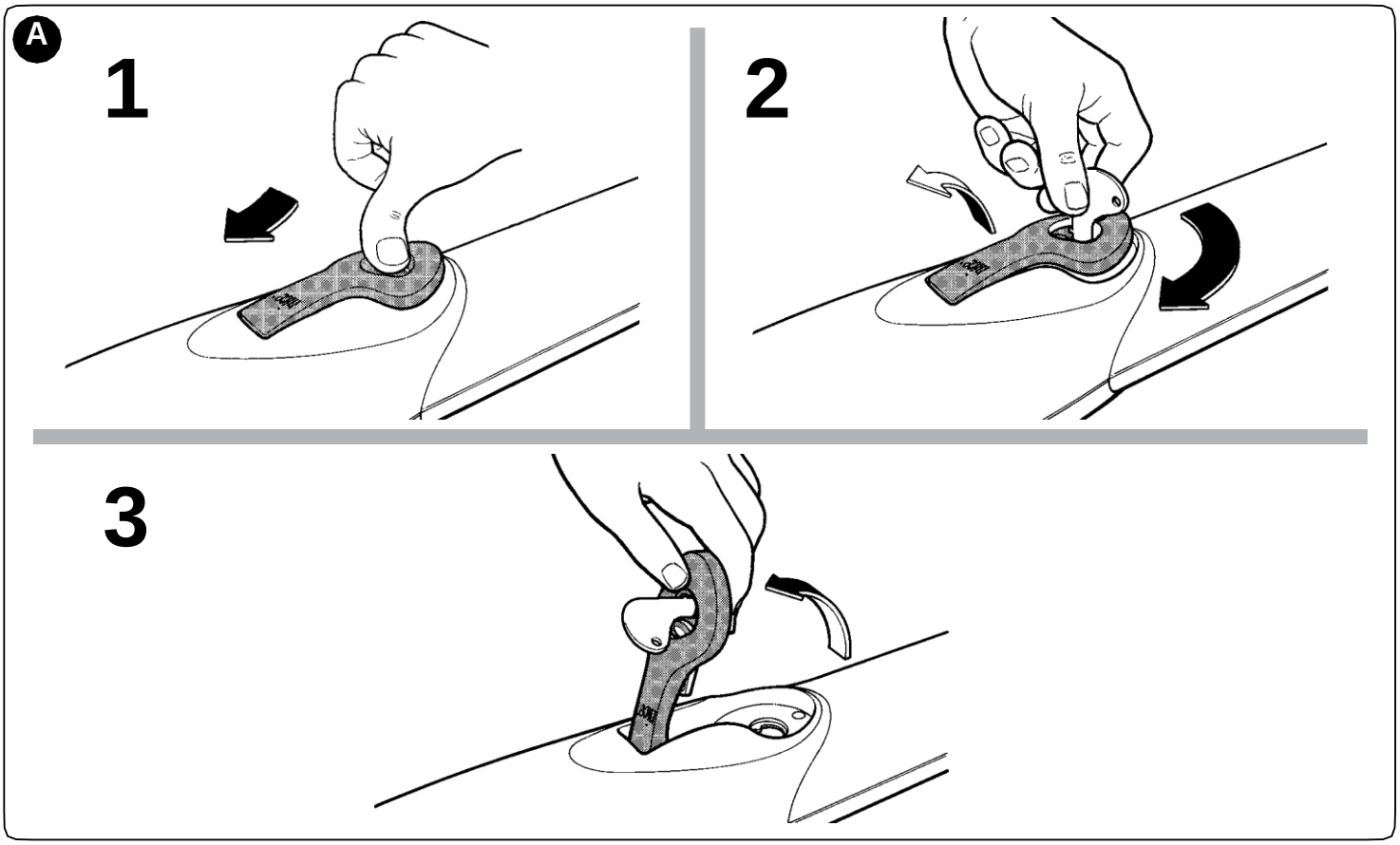

EN – Images

RO - Imagini

FR - Images

ES -Imágenes

DE - Bilder

PL - Zdjęcia

NL - Afbeeldingen

EN	**GRAPH 1 “Limits of use of the product”**
RO	**GRAFICUL 1 “Limite de utilizare ale produsului”**
FR	**GRAPHIQUE 1 “Limites d’utilisation du produit”**
ES	**GRÁFICO 1 “Límites de empleo del producto”**
DE	**GRAPHIK 1 “Verwendungsgrenzen des Produkts”**
PL	**SCHEMAT 1 “Ograniczenia używania produktu”**
NL	**GRAFIEK 1 “Gebruiksbeperkingen van het product”**

kg:	
EN	Maximum weight of the gate leaf
RO	Greutatea maximă a canatului porții
FR	Poids maximum du vantail du portail
ES	Peso máximo de la hoja de la puerta
DE	Höchstgewicht des Torflügels
PL	Ciężar maksymalny skrzydła bramy
NL	Maximum gewicht van de vleugel van het hekwerk

m:	
EN	Maximum length of the gate leaf
RO	Lungimea maximă a canatului porții
FR	Longueur maximum du vantail du portail
ES	Longitud máxima de la hoja de la puerta
DE	Höchstlänge des Torflügels
PL	Długość maksymalna skrzydła bramy
NL	Maximum lengte van de vleugel van het hekwerk

WG4024 - WG4000 - WG4000/V1

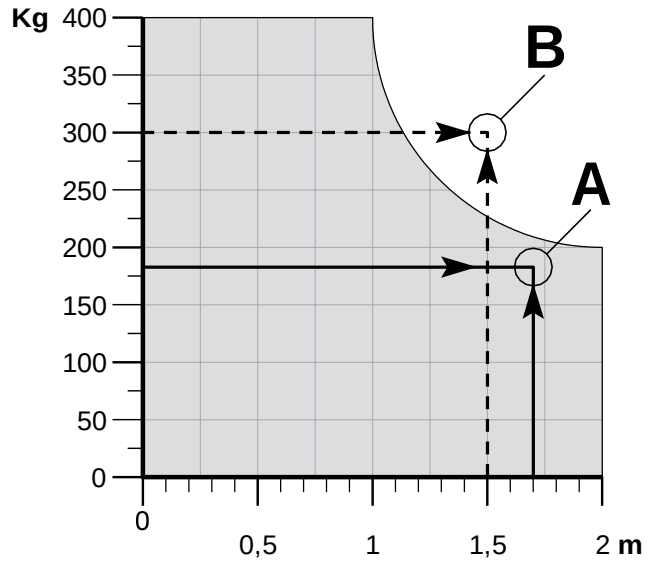

WG3524HS

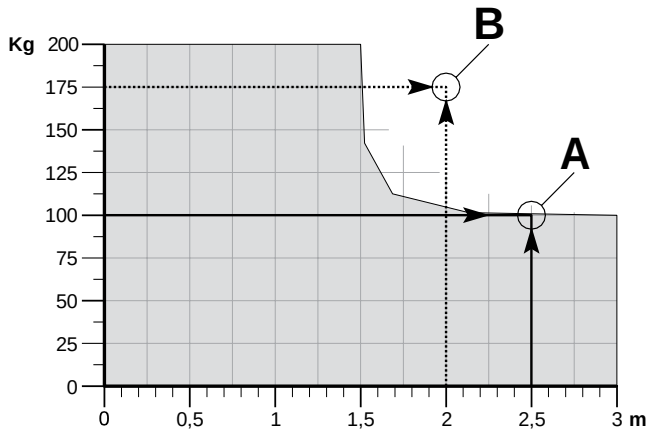

WG5024 - WG5000 - WG5000/V1

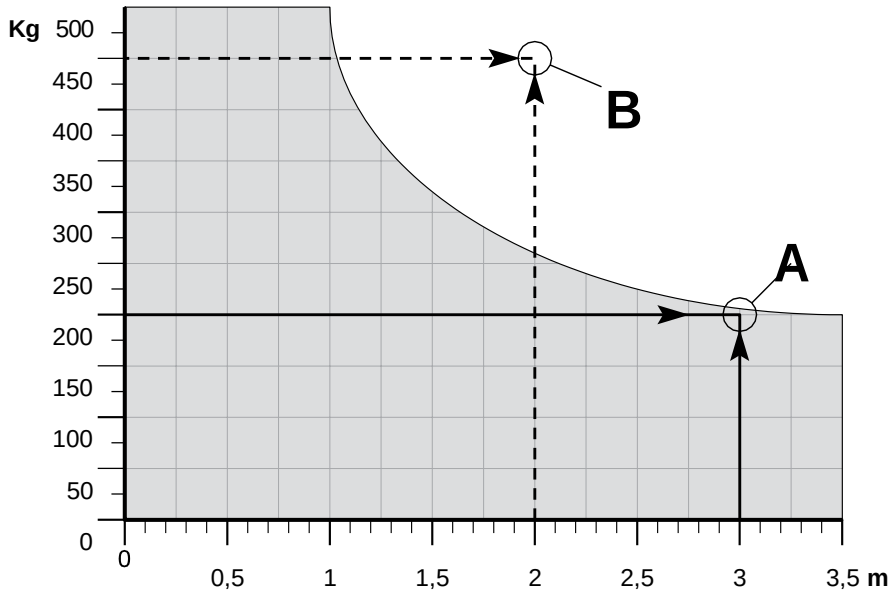

EN	GRAPH 2	DE	GRAPHIK 2
RO	GRAFICUL 2	PL	SCHEMAT 2
FR	GRAPHIQUE 2	NL	GRAFIEK 2
ES	GRÁFICO 2		

WG4024 - WG4000 - WG4000/V1

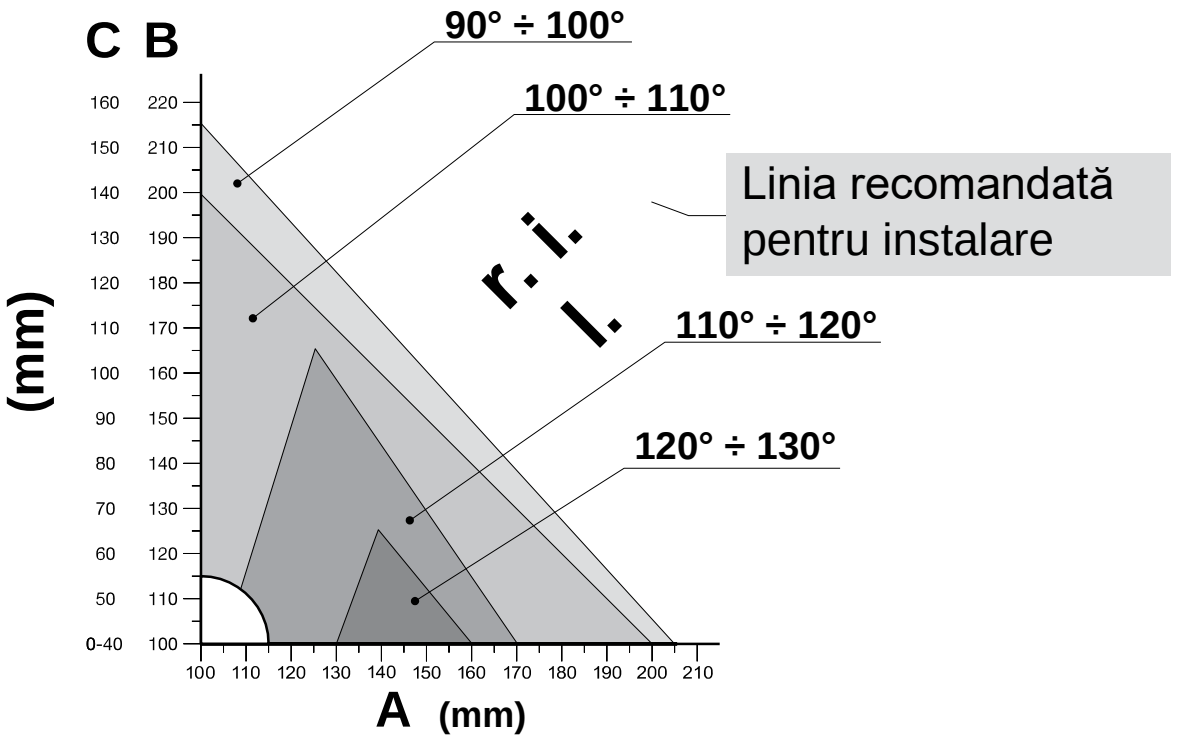

WG5024 - WG5000 - WG5000/V1 - WG3524HS

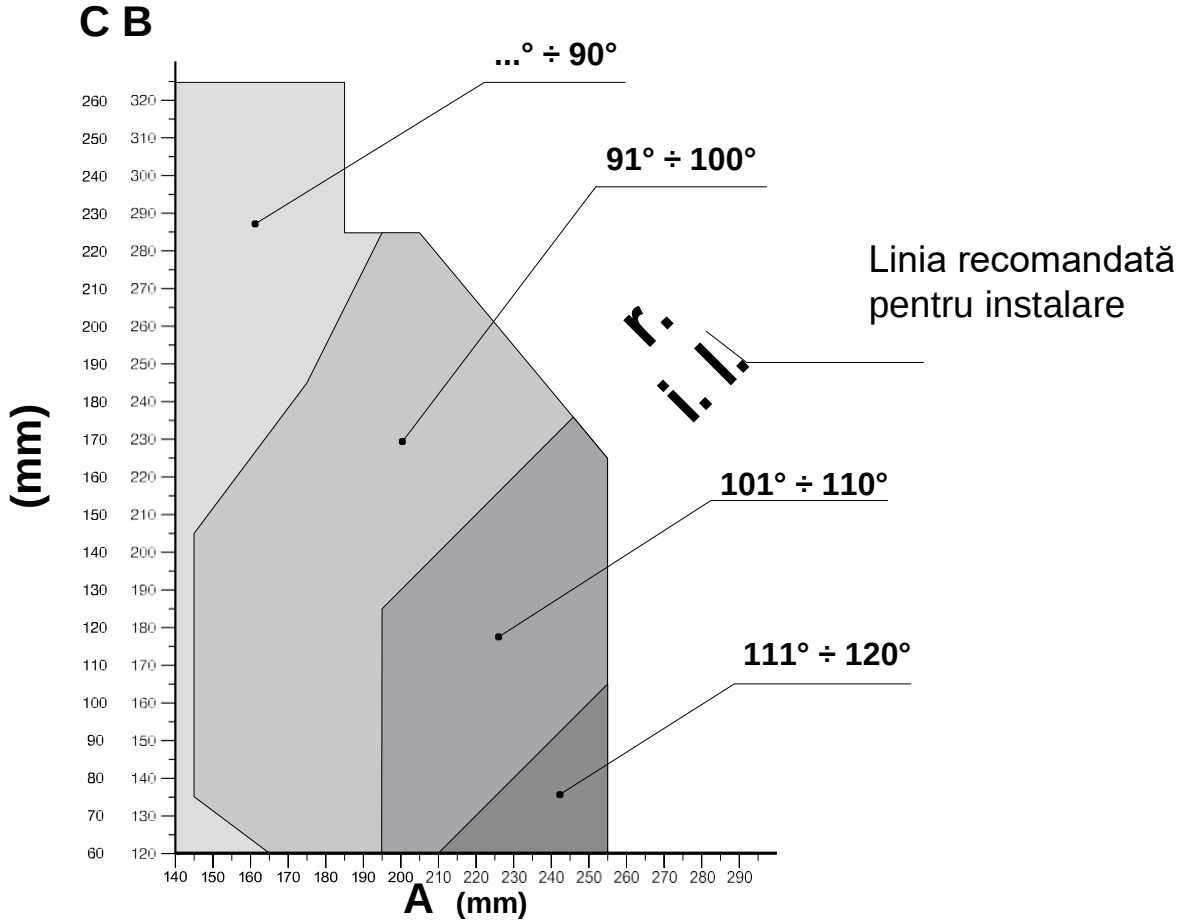

1

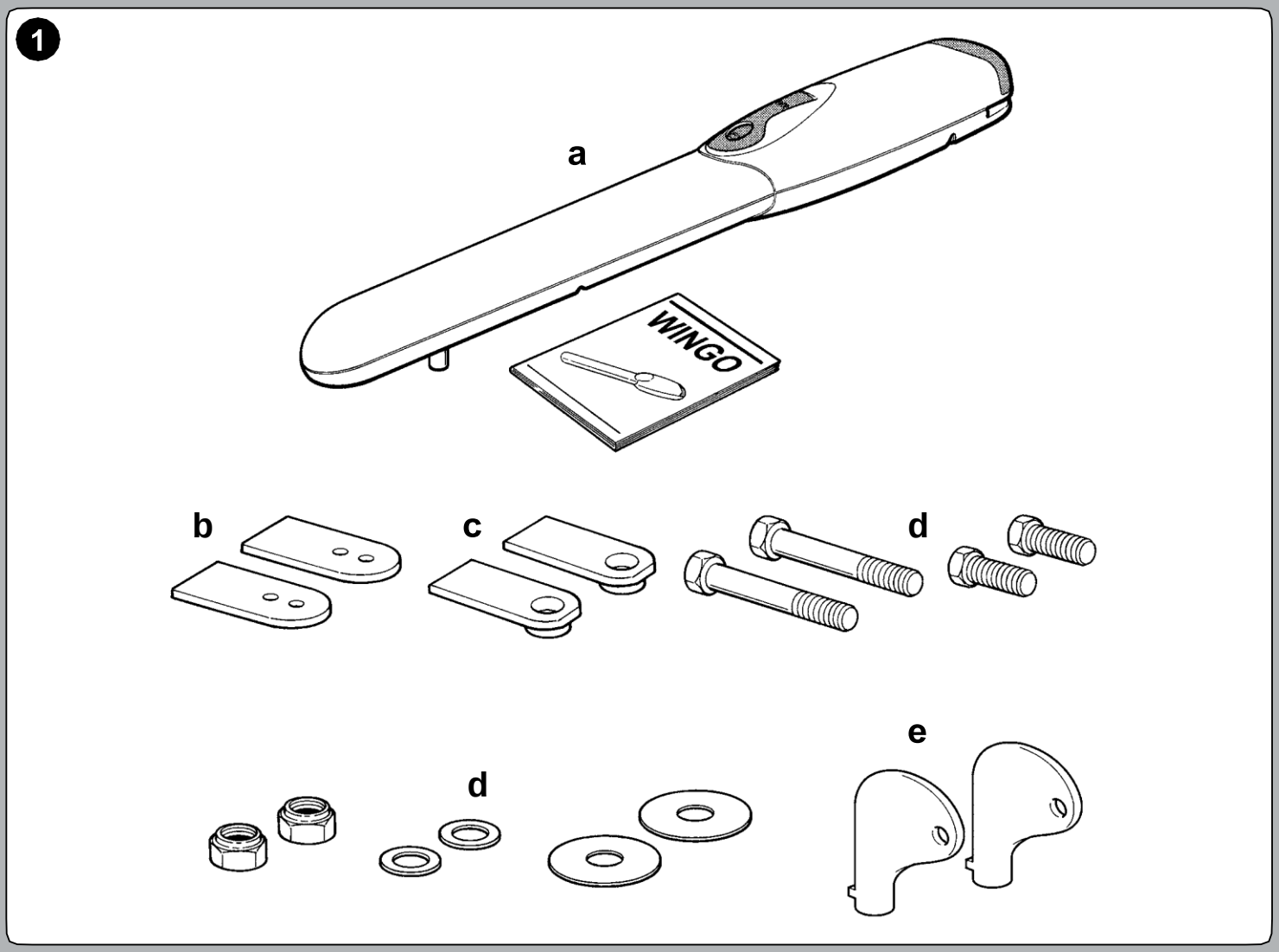

2

WG4024 - WG4000 - WG4000/V1

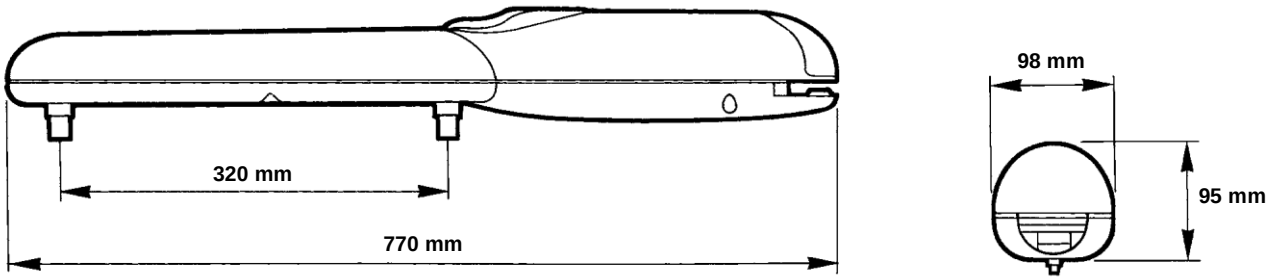

WG5024 - WG5000 - WG5000/V1 - WG3524HS

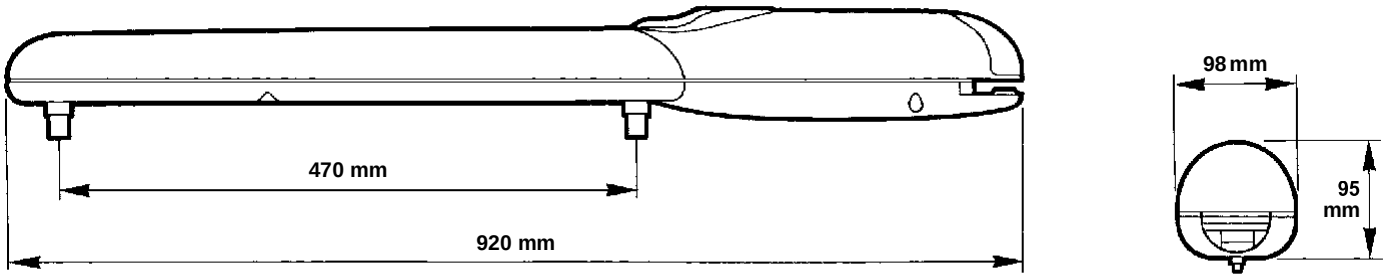

3

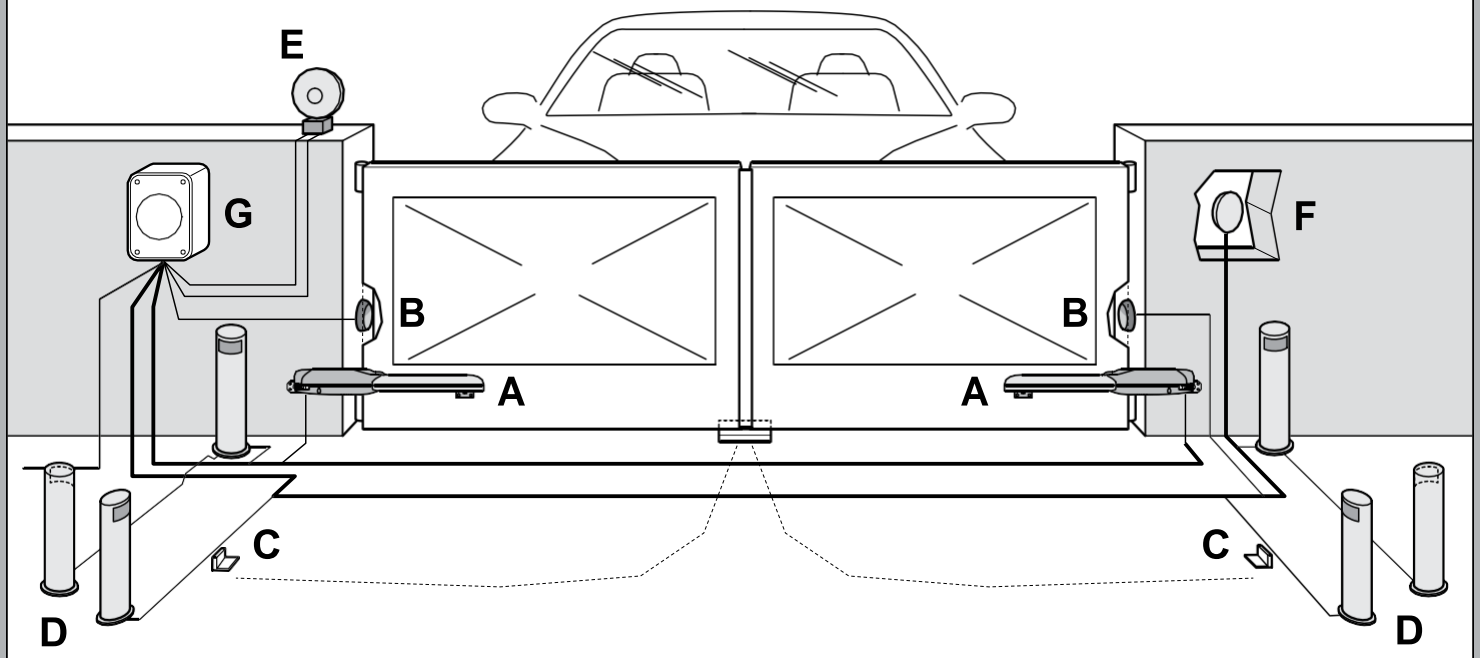

4

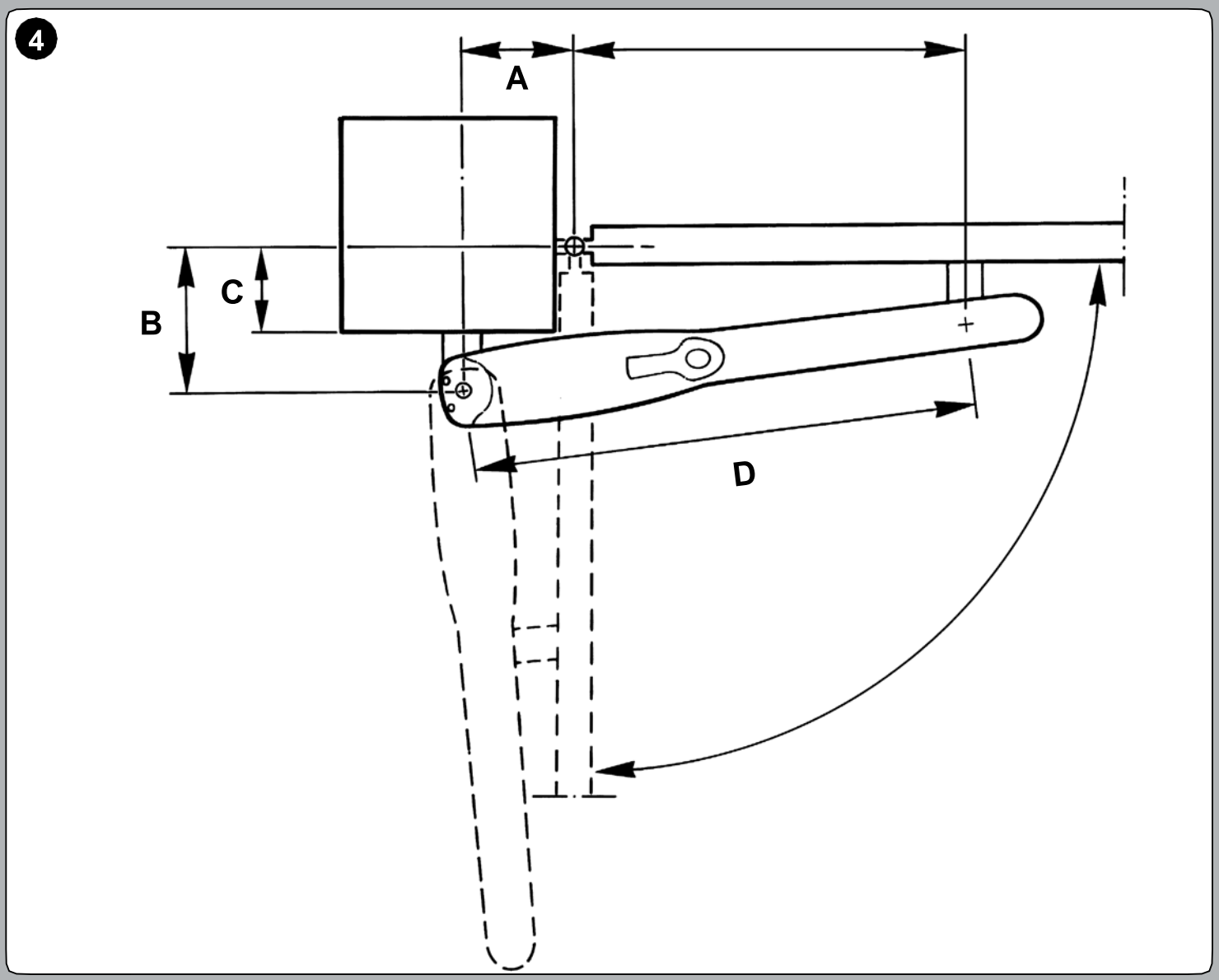

EN IT FR ES DE PL NL

5

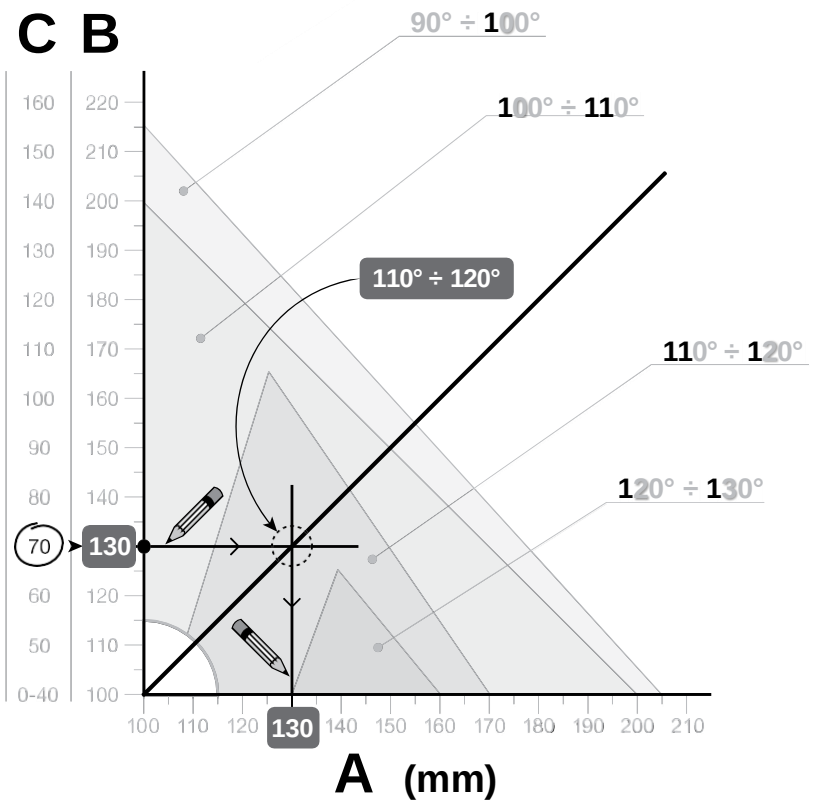

6

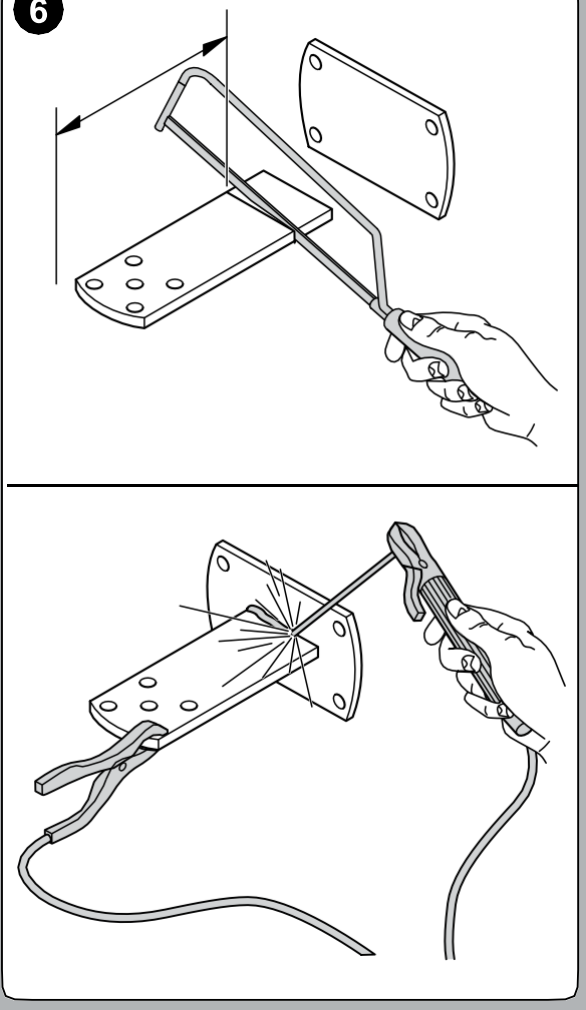

7

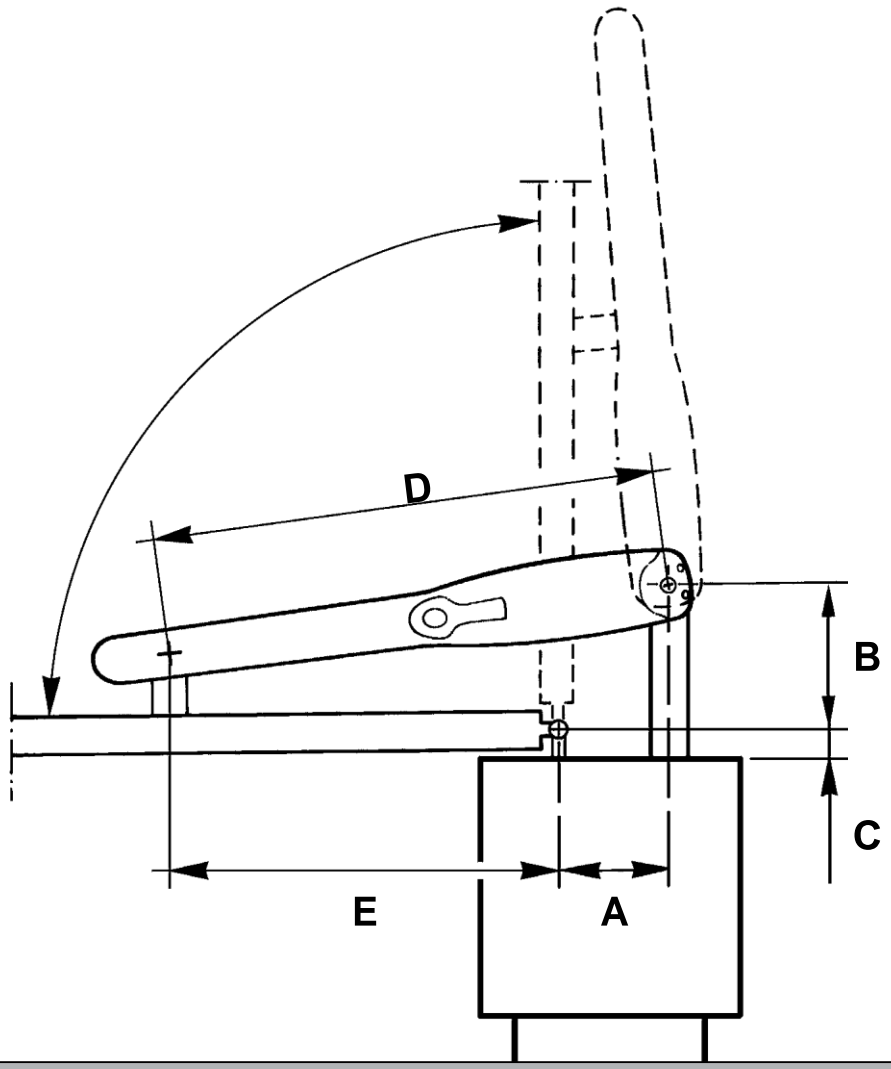

8

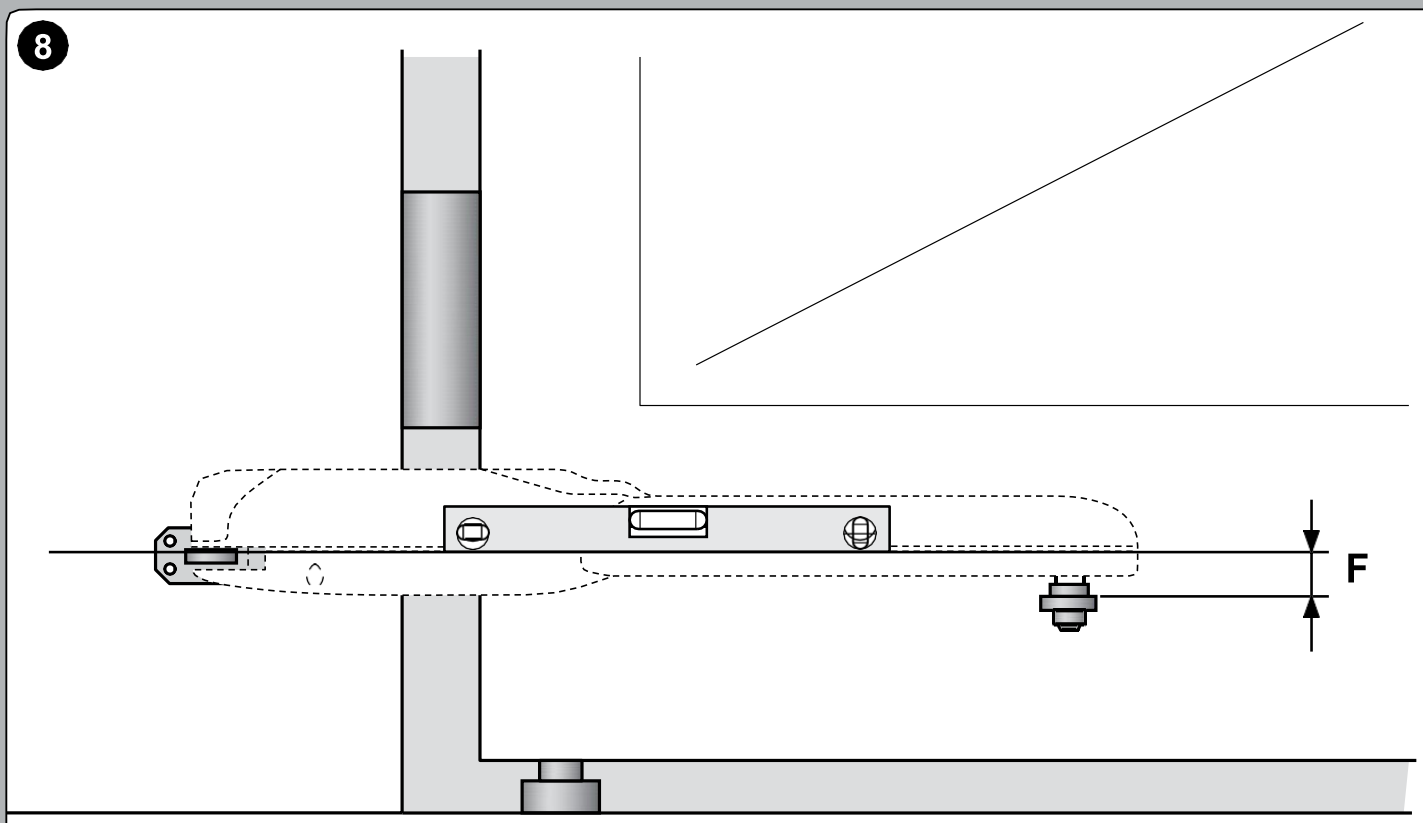

WG4024 - WG4000 - WG4000/V1: F = 30 mm

WG5024 - WG5000 - WG5000/V1 - WG3524HS : F = 30 mm

9

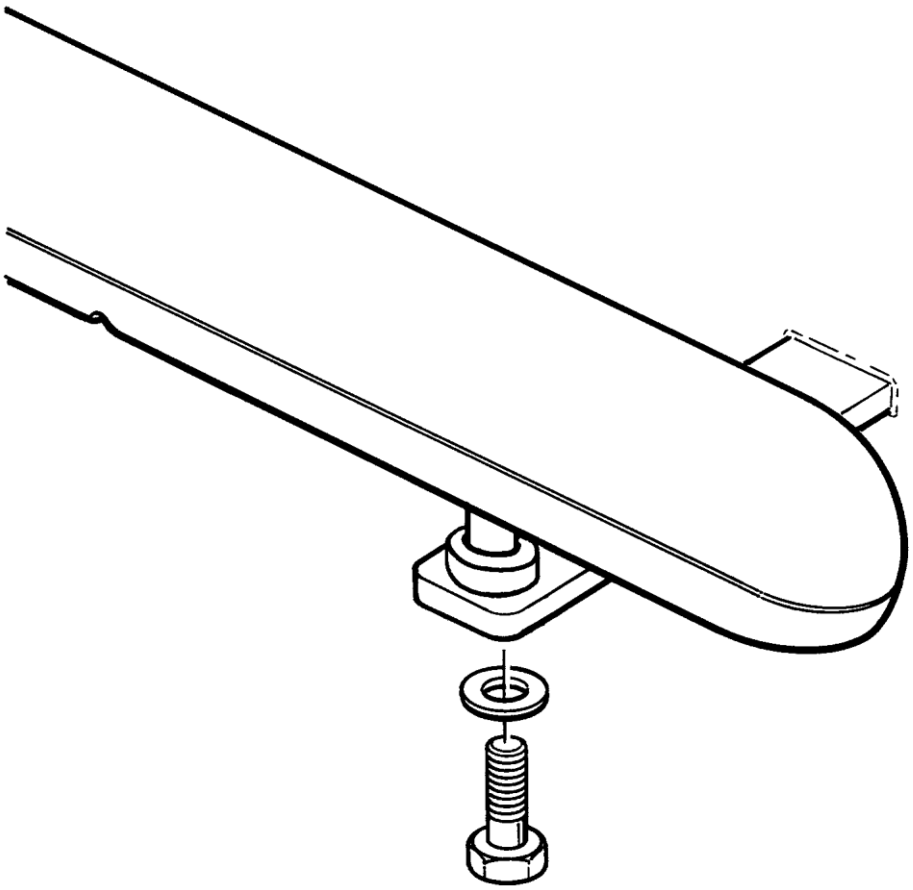

EN IT FR ES DE PL NL

10

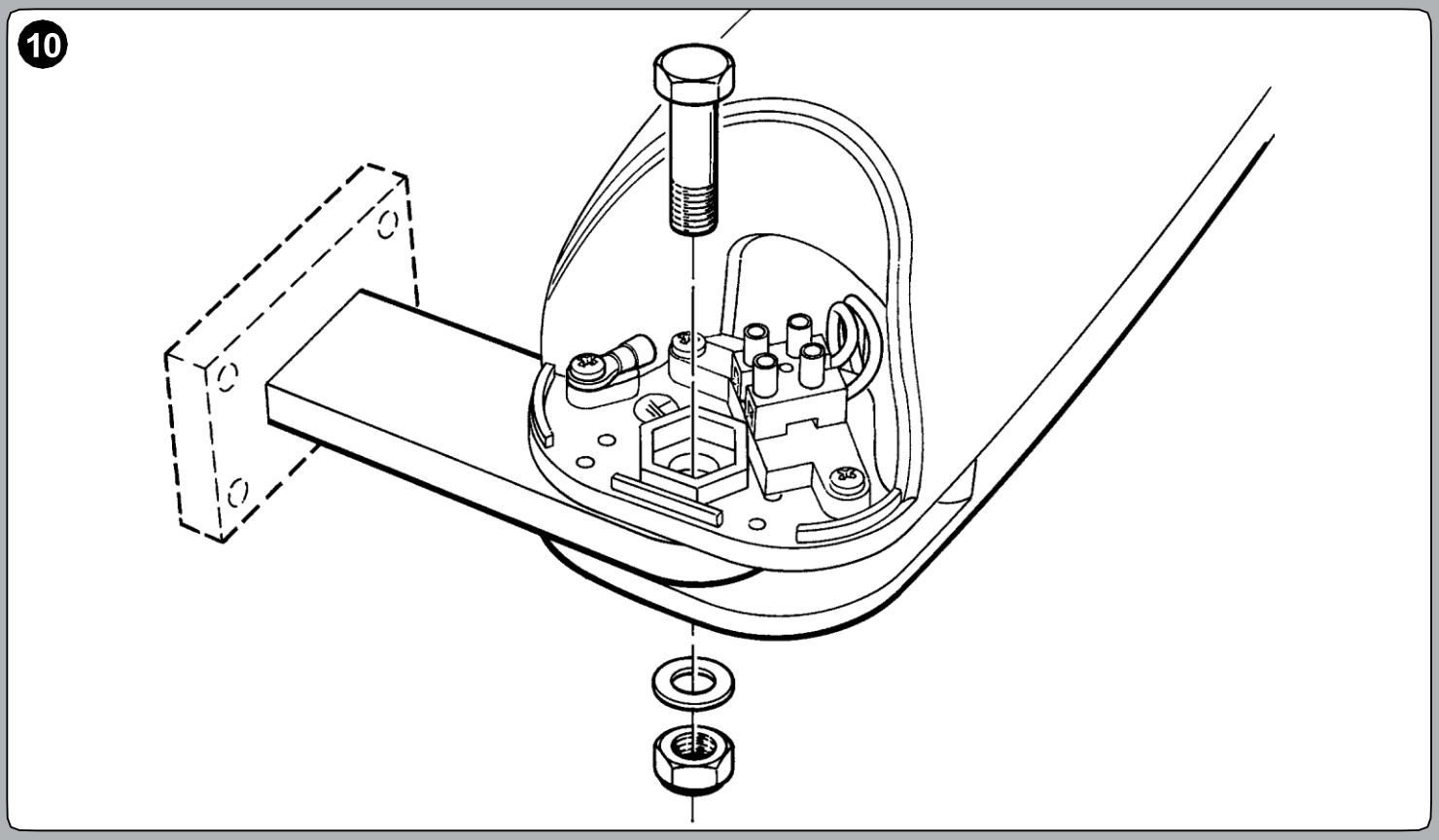

11

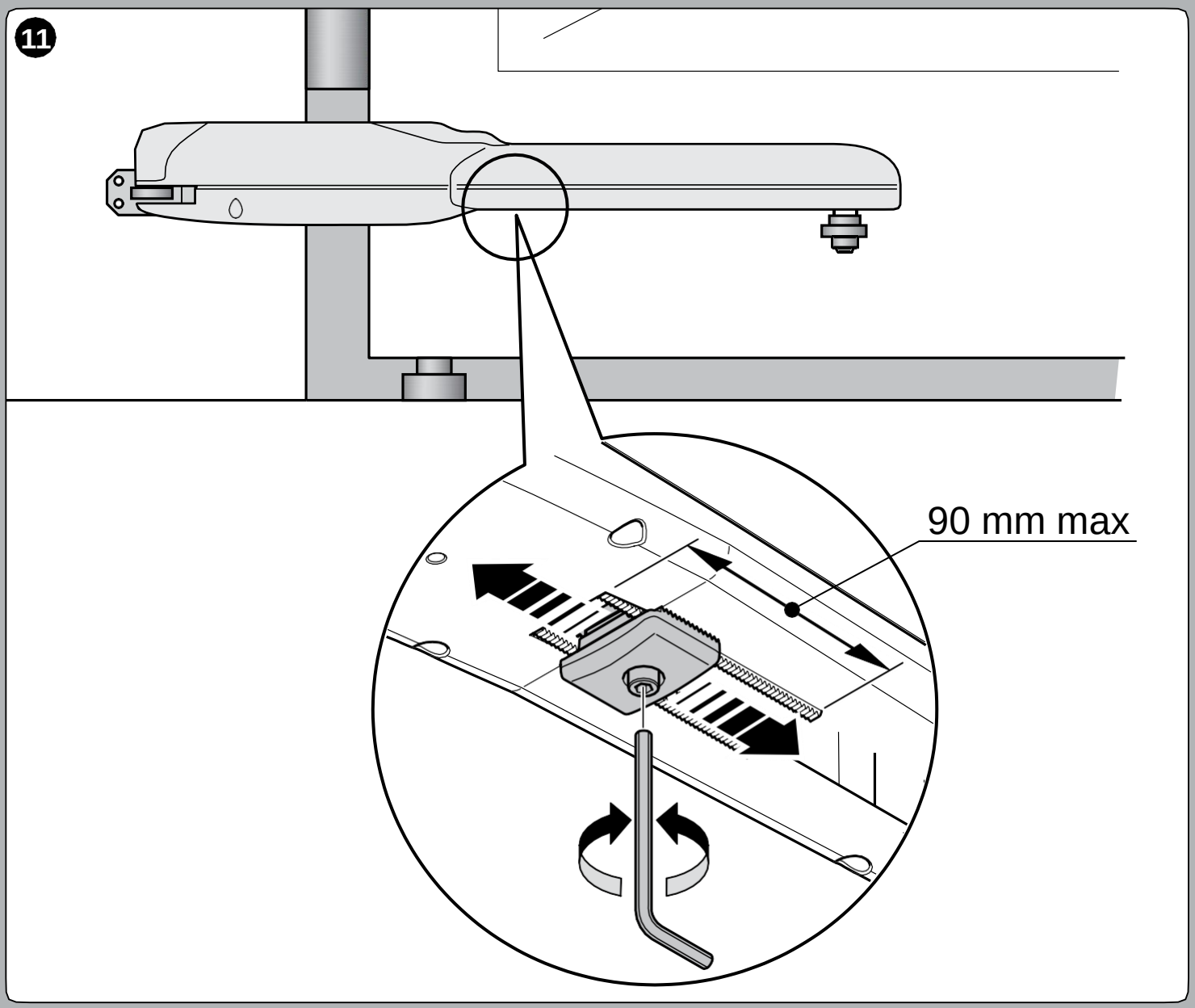

12

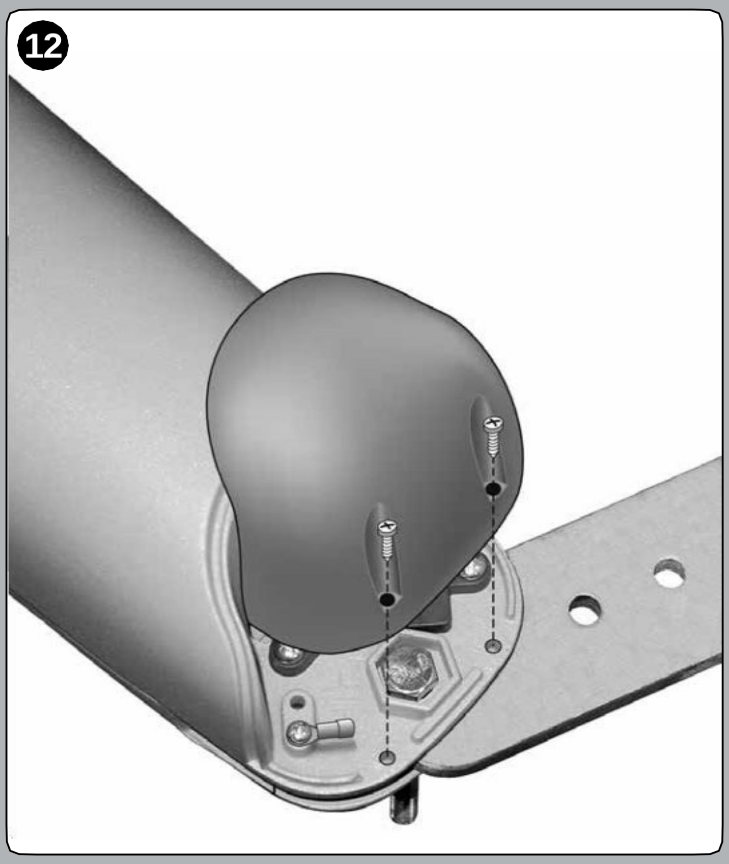

13

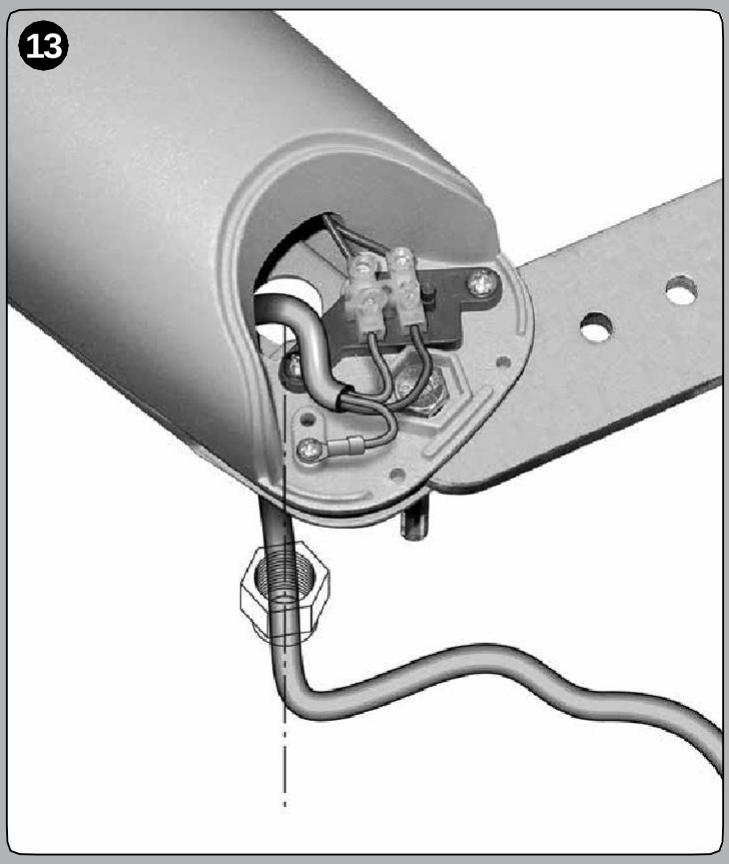

14

1

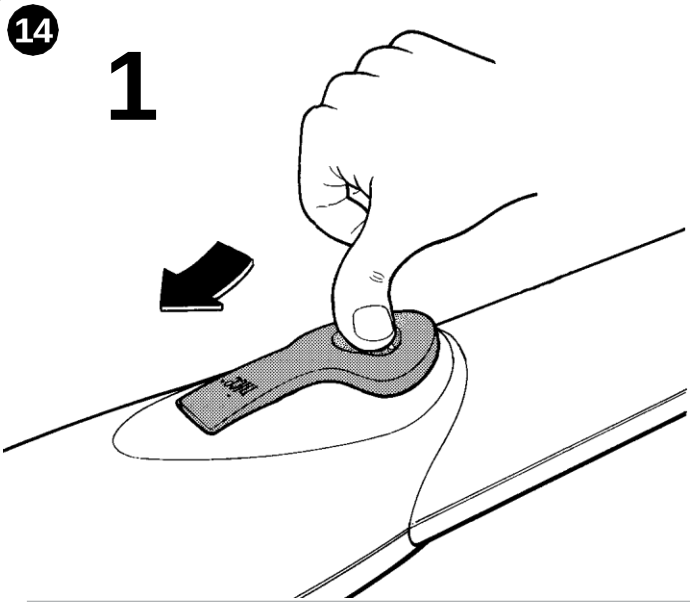

2

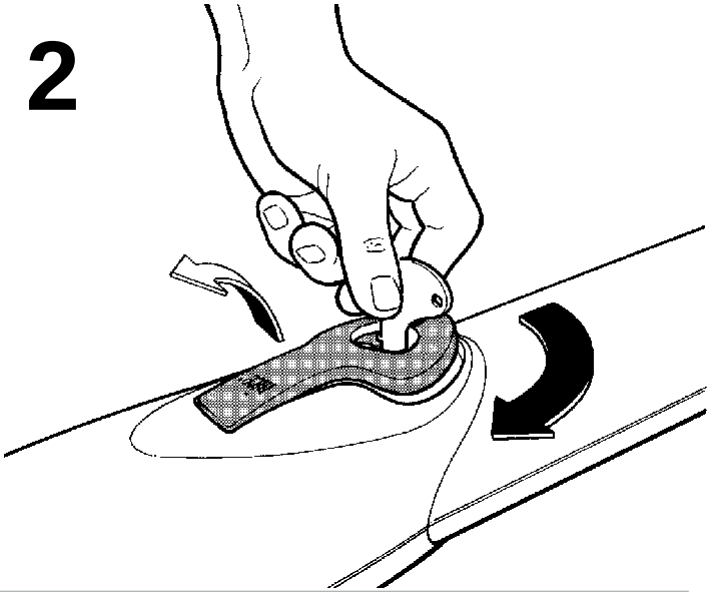

3

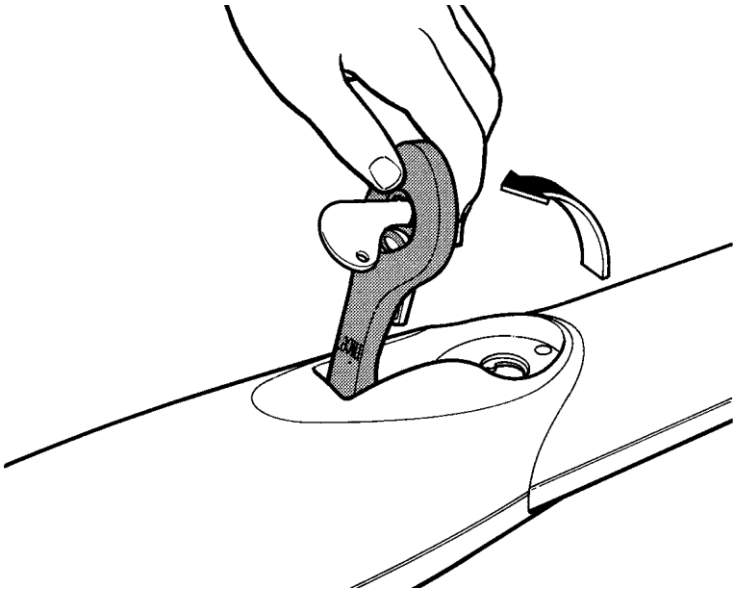

ISTWINGOR02.4865_21-03-2016

Nice SpA
Oderzo TV Italia
info@niceforyou.com

www.niceforyou.com