MBK-180NLC

Suport “LC” pentru fixare electromagneti de 180kgf

Imagine

Descriere

MBK-180NLC este un suport in forma de „LC” pentru montarea electromagnetilor YM-180N(LED) pe usi cu deschidere spre exterior. Capacul in forma de „C” ajuta la mascarea firelor de conexiune ale electromagnetului, obtinandu-se astfel un aspect estetic mai placut, comparativ cu folosirea unui suport „L” simplu.

Specificatii

•Material:	Aliaj de aluminiu
•Tip:	Suport „LC”
•Instalare:	Aplicata
•Compatibiliate:	YM-180N(LED)
•Tip usa:	Lemn, metal, PVC
•Lungime suport ”LC”:	250 mm
•Latime suport ”LC”:	48 mm
•Inaltime suport ”LC”:	42 mm

Dimensiuni

Suport “LC”

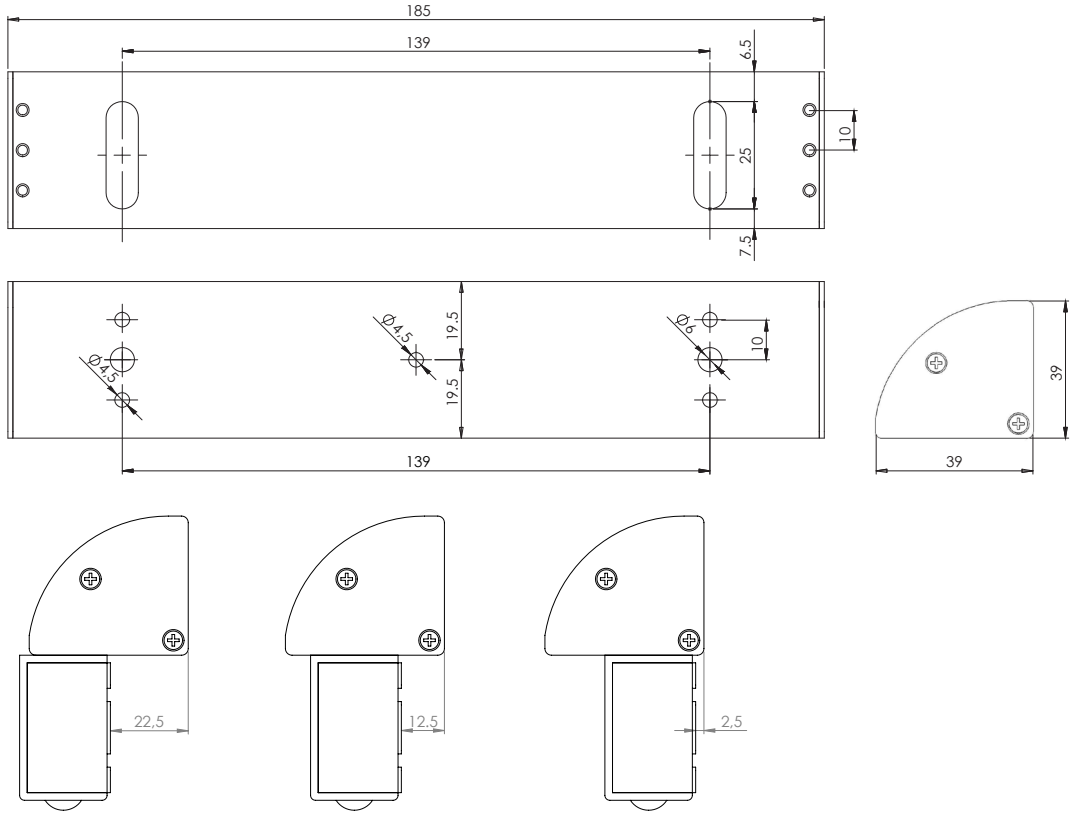

Instalare

•1. Fixati suportul „LC” de tocul usii
•2. Prindeti electromagnetul de suportul „LC”

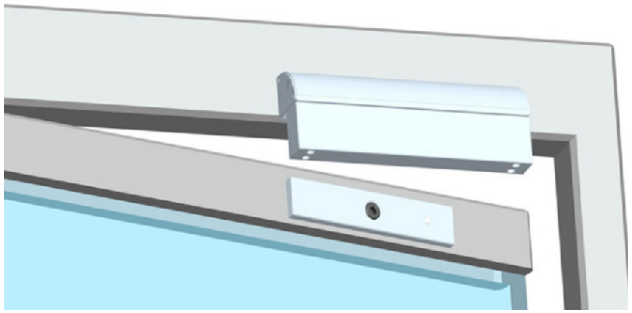

Observatii

EEE FAC OBIECTUL UNEI COLECTARI SEPARATE