YB-600B(LED)

Bolt electric (fail-secure) cu monitorizare si temporizare

Imagine

Descriere

YB-600B(LED) este un bolt electric fail-secure cu actionare electro-magnetica, temporizare, monitorizare si cilindru cu cheie. Se monteaza incastrat in usi de lemn, metal, PVC sau usi anti-foc.

Caracteristici

- Fail-secure (inchis fara alimentare)
- Protectie impotriva variatiilor de tensiune
- Protectie la curent invers (MOV)
- Blocare automata la inchiderea usii (senzor magnetic)
- Potrivit pentru usi de lemn, metal, PVC sau usi anti-foc
- Compatibil cu usi care se deschid in ambele directii
- Cilindru cu cheie (deschidere manuala cu cheia)
- Testat la 500.000 de deschideri
- Temporizare: 0, 3, 6, 9 secunde
- Certificate CE & MA

Specificatii

• Tensiune de alimentare:	12 Vcc
• Curent absorbit:	200 mA -in repaus 1200 mA - la declansare
• Forta de retinere:	19613 N (2000 kgf)
• Temporizare:	0/3/6/9 secunde
• Stare incuietoare	NO/NC
• Distanta maxima de inductie magnetica:	8 mm
• Montare:	Ingropata
• Material:	Aluminiu + INOX 304
• Temperatura:	-20°C ~ +60°C
• Umiditate:	0~90% (fara condensare)
• Dimensiuni corp:	270(H) x 30(l) x 48(A) mm
• Dimensiuni ingropare:	220(H) x 28.5(l) x 45(A) mm
• Dimensiuni contraplaca:	100(H) x 25(l) x 3(A) mm
• Dimensiuni bolt:	16(L) x 16(Ø) mm
• Masa bruta:	1.6 kg

Conexiuni

• Rosu	-	12 Vcc
• Negru	-	GND
• Portocaliu	-	comanda deschidere
• Albastru	-	stare incuietoare NO
• Gri	-	stare incuietoare COM
• Maro	-	stare incuietoare NC

ATENTIE! Pentru deblocare folositi comanda de deschidere (firul portocaliu).

Schema electrica

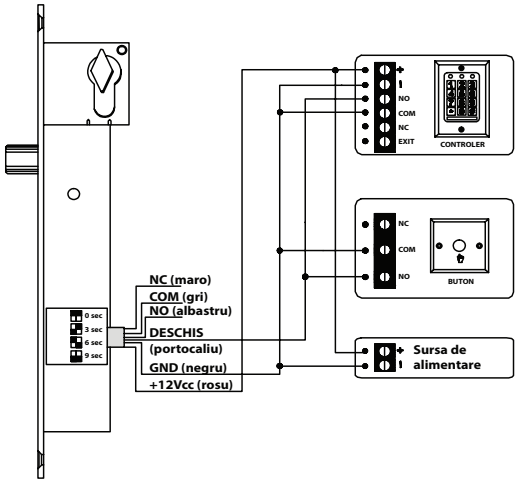

Dimensiuni

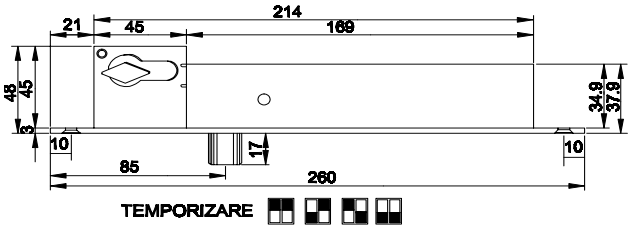

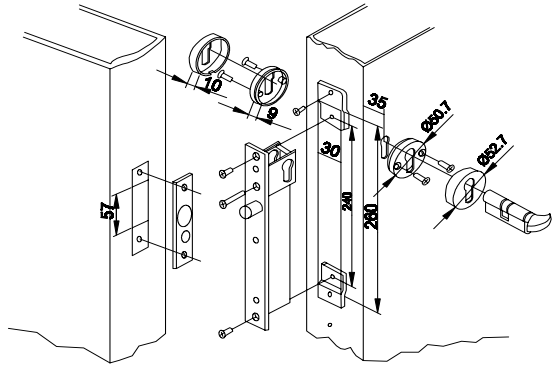

Observatii

EEE FAC OBIECTUL UNEI COLECTARI SEPARATE